国立公文書館
分類
(这) (赤)
配架番号
3 A
14
19-3

アジア歴史資料センター
Japan Center for Asian Historical Records
http://www.jacar.go.jp/

SHIPPING ADVICE# 20112
SACK # 5
ITEM # 208

4378

部外秘

一技研四報第二一號

大東亜戰爭

押收彈藥調査報告 其ノ一

昭和十七年十一月
第一陸軍技術研究所調製

18.5.29

国立公文書館
分類
配架番号 1-3

めくれず

アジア歴史資料センター
Japan Center for Asian Historical Records
http://www.jacar.go.jp/

大東亜戦争
押収弾薬調査報告

大東亜戦争ニ際シ南方各地ニ於テ押收セル弾薬ニシテ現地各軍ヨリ還送セラレ昭和十七年十月迄ニ到著セルモノニツキ調査ノ結果参考資料トナルヘキモノヲ附図第一乃至第一〇七ノ如ク蒐集シ得タリ

註記

本調査ハ各弾種毎ニ各一発ニツキ調査シアルヲ以テ細部ノ寸法重量等ハ参考ノ程度ニ留ム

目次

名称	枚数	頁
高射砲		
三ー七粍高射機関砲弾薬 曳光自爆稲弾弾薬筒	3	1
小高弾 四機 四関粍砲薬		
曳光自爆尖鋭弾弾薬筒甲	2	2
同乙	2	3
三米 三吋高射砲弾薬		
四型高射稲弾弾薬筒甲	2	4
同乙	1	5
同丙	1	6
三英 三吋高射砲弾薬		
尖鋭弾弾薬筒	3	7
曳光稲霰弾弾薬筒	2	8
三ー七吋高射砲弾薬 尖鋭弾弾薬筒	3	9
四ー五吋高射砲弾薬 尖鋭弾弾薬筒	3	10
野砲		
七野ー五粍砲弾薬		
稲弾弾薬筒	2	11
稲霰弾弾薬筒	2	12
野山砲		
七ー五粍山砲弾薬		
稲弾弾薬筒	2	13
稲霰弾弾薬筒	2	14
十八封度野砲弾薬 稲弾弾薬筒	2	15
二十五封度野砲弾薬		
尖鋭弾	2	16
曳光徹甲弾	2	17
発煙弾	2	18
薬筒	2	19
稲弾砲		
三ー七吋稲弾砲弾薬		
稲弾甲	2	20
同乙	2	21
薬筒	1	22
四ー五吋稲弾砲弾薬		
稲弾甲	2	23
同乙	2	24

調査員

陸軍大佐 森谷幸勇

陸軍兵技少佐 深津一之

陸軍兵技准尉 杣崎實

陸軍技手 岡野重恒

アジア歴史資料センター
Japan Center for Asian Historical Records
http://www.jacar.go.jp/

加農砲				榴彈砲									
四吋七加農榴彈藥		四吋加農榴彈藥		一五公分榴彈砲彈藥			六吋榴彈砲彈藥						四·五吋榴彈砲彈藥
破甲榴彈	代用彈	藥包	榴彈	藥包	榴霰彈	尖銳彈	藥包	同丙	同乙	尖銳彈甲	同乙	榴彈甲	藥筒
2	2	2	2	3	2	2	3	2	2	2	2	2	2
38	37	36	35	34	33	32	31	30	29	28	27	26	25
迫擊砲		加農砲											
三吋迫擊砲彈藥 榴彈彈藥筒(一)型	二吋迫擊砲彈藥 榴彈彈藥筒	十五加農榴彈藥		九·二吋加農榴彈藥			六吋加農榴彈藥				一五公分加農榴彈藥		四七吋加農彈藥筒
		藥包	被帽徹甲彈	藥包	榴彈	破甲榴彈	被帽徹甲彈	藥包	被帽徹甲彈	尖銳彈	藥包	尖銳彈	
3	3	2	1	2	2	2	2	1	2	2	2	2	2
52	51	50	49	48	47	46	45	44	43	42	41	40	39

アジア歴史資料センター
Japan Center for Asian Historical Records
http://www.jacar.go.jp/

アジア歴史資料センター
Japan Center for Asian Historical Records
http://www.jacar.go.jp/

種類	名稱	數量	號碼
照明彈	光煙彈用膛炮信管（四·二吋榴彈發射砲發煙彈彈藥筒用）	2	81
殺傷	二十一秒曳火信管（米三吋高射砲四型高射榴彈彈藥筒甲乙兩用）	1	82
	三十秒曳火信管（英三吋高射砲曳光榴彈彈藥筒用）	2	83
爆炸信管	三十秒高射信管（英三吋高射砲火銳彈彈藥筒用）	3	84
	三十三秒慢動信管（三十五吋榴彈砲發煙彈用）	2	85
	二十秒慢動信管（七十五吋榴彈砲七十五吋山砲發煙彈彈藥筒用）	2	86
	四十四秒慢動信管（七十五吋榴彈砲榴彈彈藥筒用）	2	87
	機械信管（四·五吋高射砲火銳彈彈藥筒用）	2	88
定時彈	某式引彈炸信管（四·二吋加農代用彈用）	1	89
	迫擊彈炸信管（四·二吋加農破甲榴彈用）	3	90
	二動彈炸信管（三吋·八八吋十五吋加農被帽穿甲彈用）	4	91
	某式引彈炸信管（九·二吋加農破甲用）	2	92
	曳光彈炸信管（二封度速射砲曳光穿甲彈彈藥筒用）	2	93
	小彈炸信管（三十七粍破甲榴彈彈藥筒用）	1	94
	起爆筒（某三吋·四·五吋高射砲火銳彈彈藥筒用）	1	95
	起爆筒（六吋加農火銳彈用）	1	96
	曳光引管（二十五封度野砲曳光穿甲彈用）	1	97
	曳光引管（某式四十糎高射榴彈砲曳光目標火銳彈彈藥筒甲用）	1	98
	曳光引管（[illegible]）	1	99
爆炸管	二段爆管（某三吋高射砲十一封度野砲四·五吋榴彈砲用）	1	100
	昆式十一號爆管（三·七吋高射砲用）	1	101
	昆式十八號爆管（四·五吋高射砲用）	1	102
	某式三號爆管（某式高射機關砲用）	1	103
	四號爆管（二封度速射砲用）	2	104
擊發門管		1	105
	重三門管	1	106
	起火爆筒（米三吋高射砲四型高射榴彈彈藥筒甲乙兩用）	1	107
			108

アジア歴史資料センター
Japan Center for Asian Historical Records
http://www.jacar.go.jp/

三十七粍高射機関砲弾薬
曳光自爆徹甲弾弾薬筒

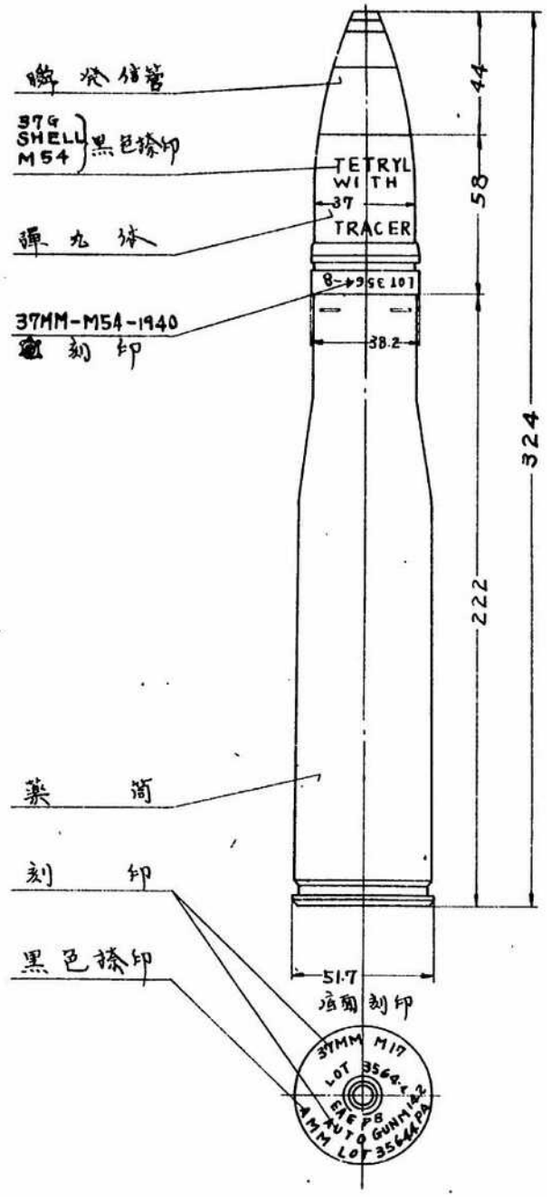

2

1

三十七粍高射機関砲弾薬

曳光自爆榴弾弾薬筒
曳光自爆榴弾

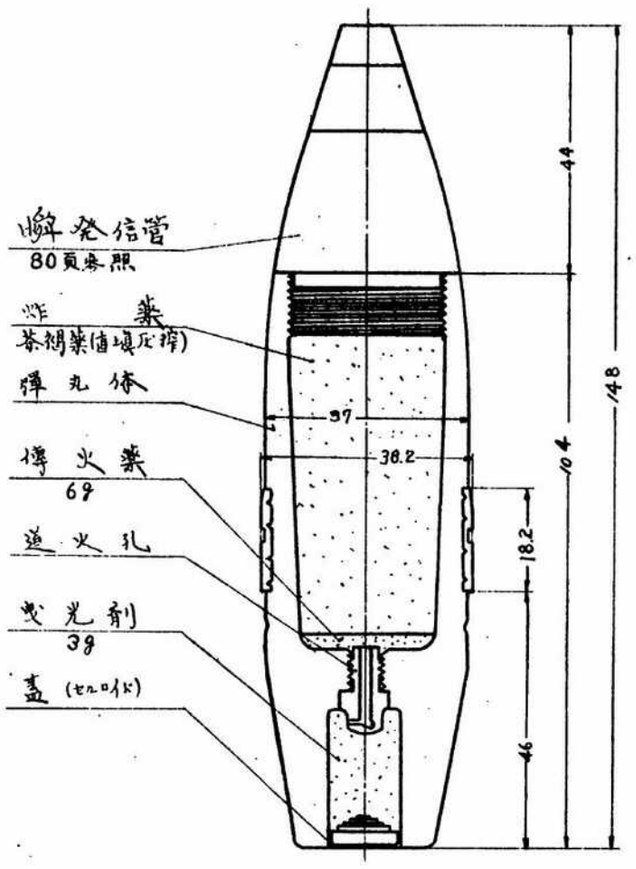

アジア歴史資料センター
Japan Center for Asian Historical Records
http://www.jacar.go.jp/

3

1

三十七粍高射機関砲彈薬
曳光自爆榴彈彈薬筒

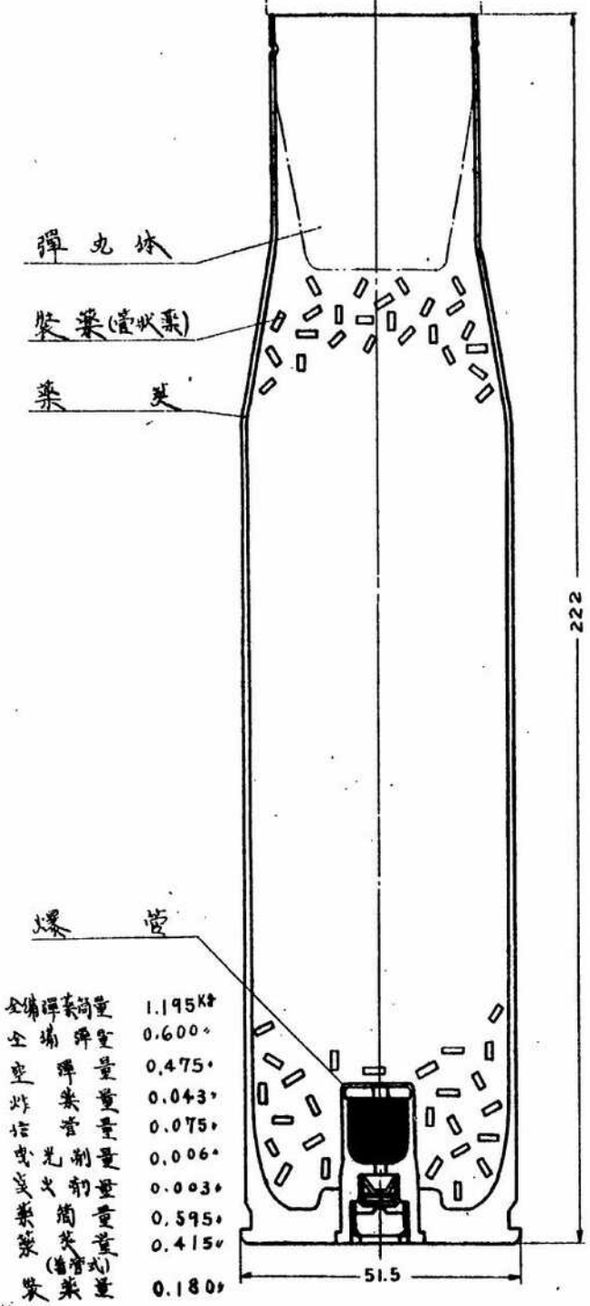

全備彈薬筒量	1.195Kg
全備彈量	0.600〃
空彈量	0.475〃
炸薬量	0.043〃
信管量	0.075〃
曳光剤量	0.006〃
炎火剤量	0.003〃
薬筒量	0.595〃
薬莢量(着管式)	0.415〃
裝薬量	0.180〃

アジア歴史資料センター
Japan Center for Asian Historical Records
http://www.jacar.go.jp/

1/2

試式四十粍高射機関砲弾薬
曳光自爆尖鋭弾弾薬筒 (甲)

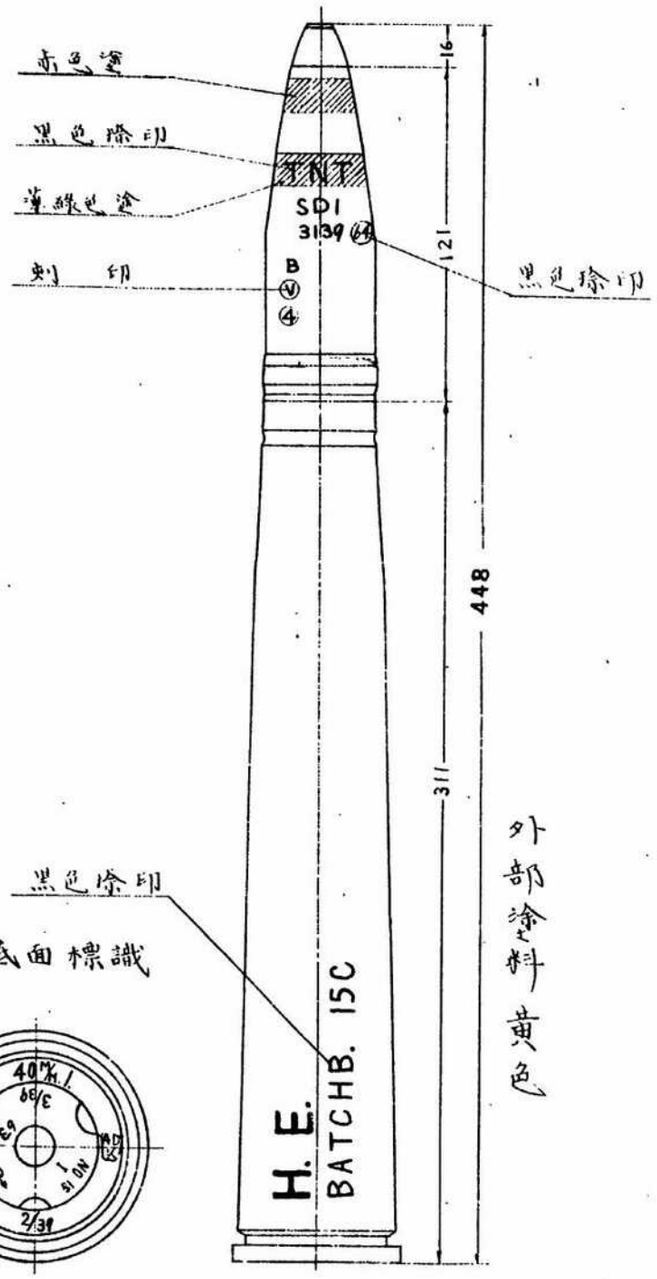

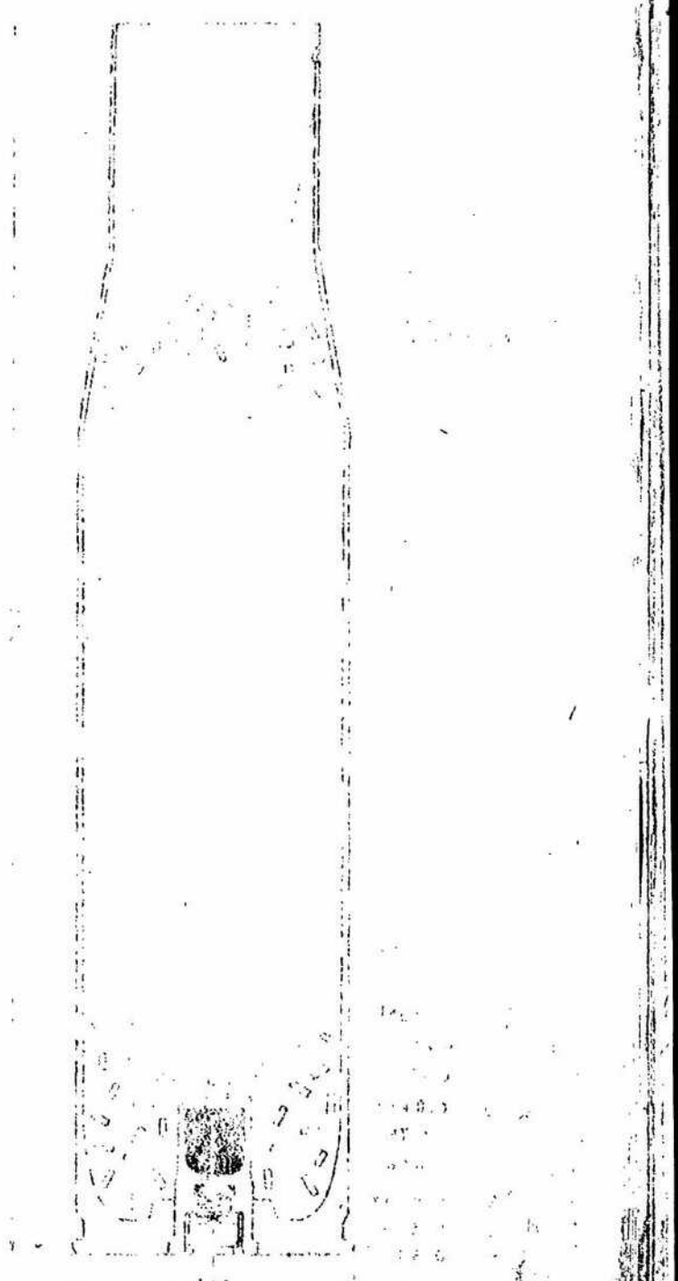

2
2

「ボ」式四十粍高射機関砲弾薬
曳光自爆火鋭弾弾薬筒(甲)

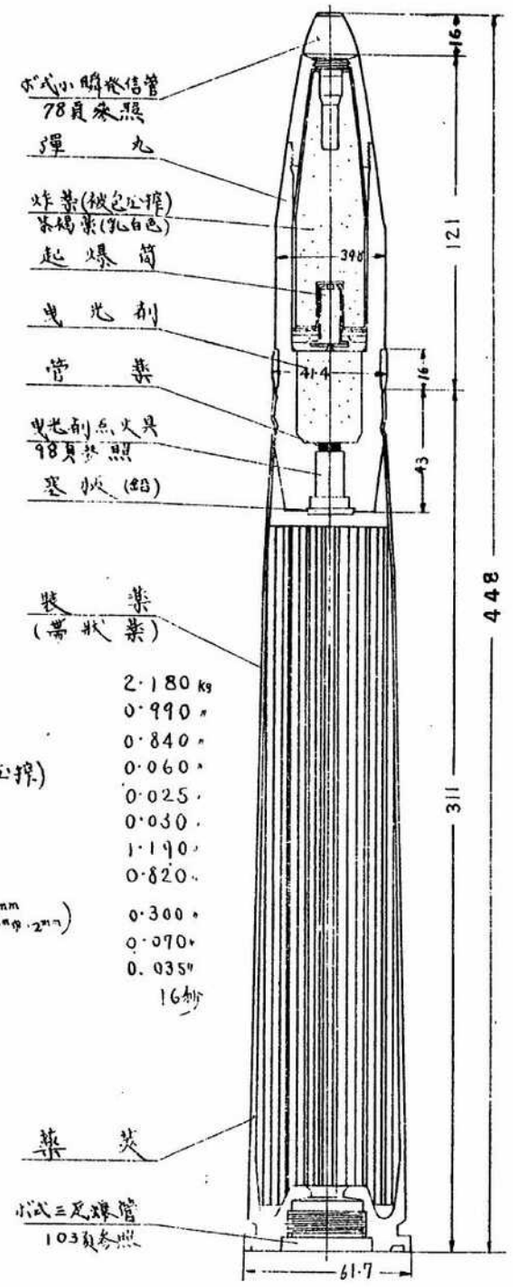

全備弾薬筒量	2.180 kg
全備弾量	0.990 〃
空弾量	0.840 〃
炸薬量(茶褐薬被包圧搾)	0.060 〃
曳光剤量	0.025 〃
信管量	0.030 〃
薬筒量	1.190 〃
薬莢量	0.820 〃
装薬量(帯状薬長 723.7.5mm 厚サ 0.35mm 巾 2mm)	0.300 〃
爆管量	0.070 〃
起爆筒量	0.035 〃
曳光秒時	16秒

アジア歴史資料センター
Japan Center for Asian Historical Records
http://www.jacar.go.jp/

3

「ボ」式四十粍高射機関砲弾薬
曳光自爆火鋭弾弾薬筒 (乙)

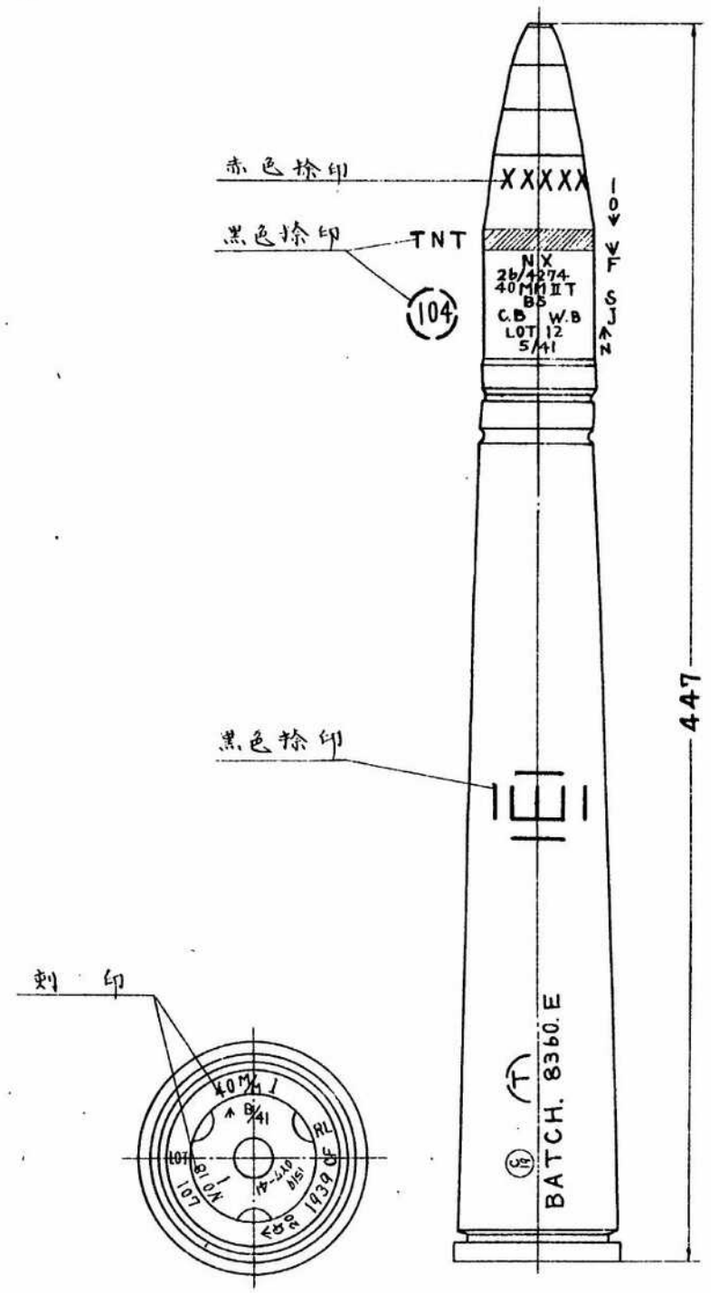

アジア歴史資料センター
Japan Center for Asian Historical Records
http://www.jacar.go.jp/

Z
3

「ボ」式四十粍高射機関砲弾薬
曳光自爆尖鋭弾弾薬筒(ム)

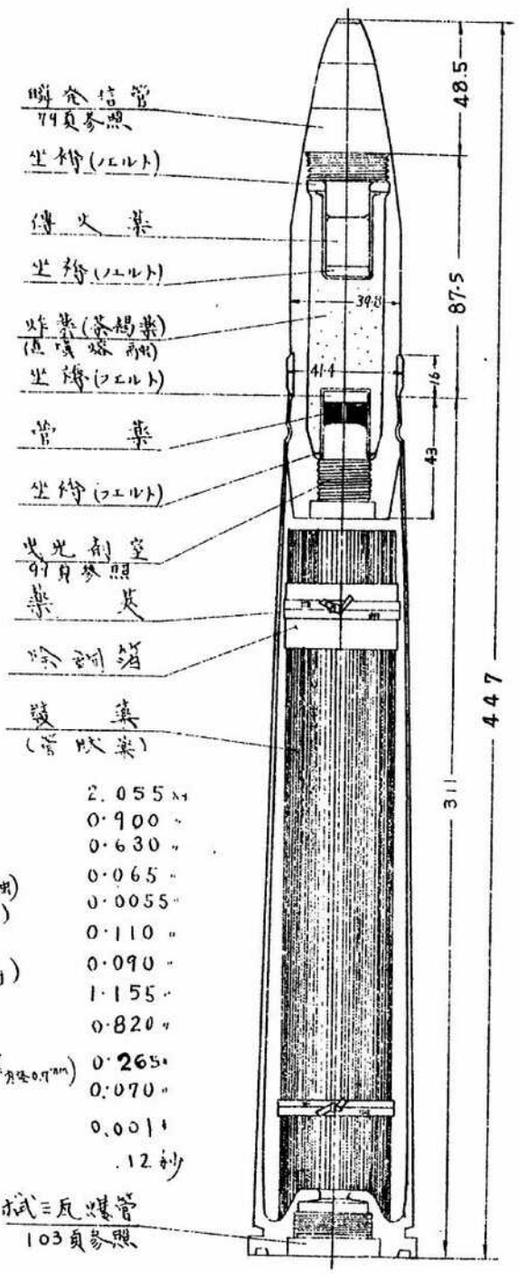

全備弾薬筒量	2.055 kg
全備弾量	0.900 〃
空弾量	0.630 〃
炸薬量(茶褐薬直填爆融)	0.065 〃
傳火薬筒量(硝字薬)	0.0055 〃
信管量	0.110 〃
曳光剤筒量(曳光剤量 7g)	0.090 〃
薬筒量	1.155 〃
薬莢量	0.820 〃
装薬量(管状薬 長 9.245 mm 外径 3.2 mm 内径 0.7 mm)	0.265 〃
爆管量	0.070 〃
除銅箔量	0.001 〃
曳光秒時	12 秒

式三瓦爆管
103頁参照

アジア歴史資料センター
Japan Center for Asian Historical Records
http://www.jacar.go.jp/

1/4

米三吋高射砲彈藥

四型高射砲彈彈藥筒(甲)

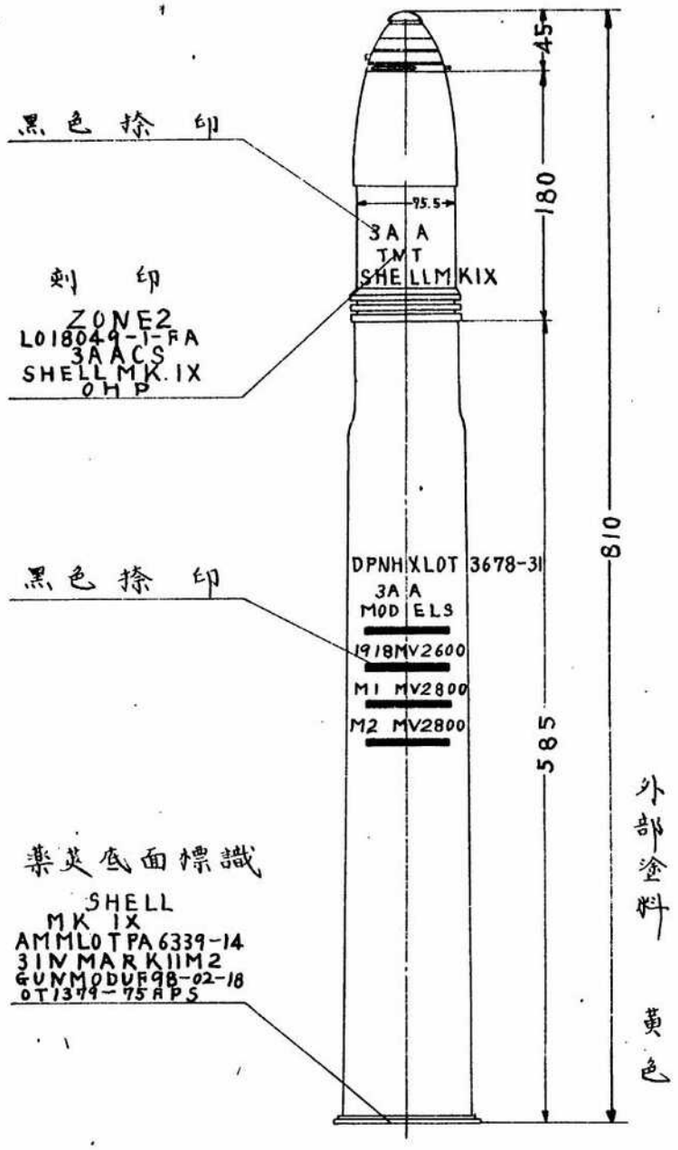

2
4

米三吋高射砲彈藥

四型高射榴彈彈藥筒(甲)

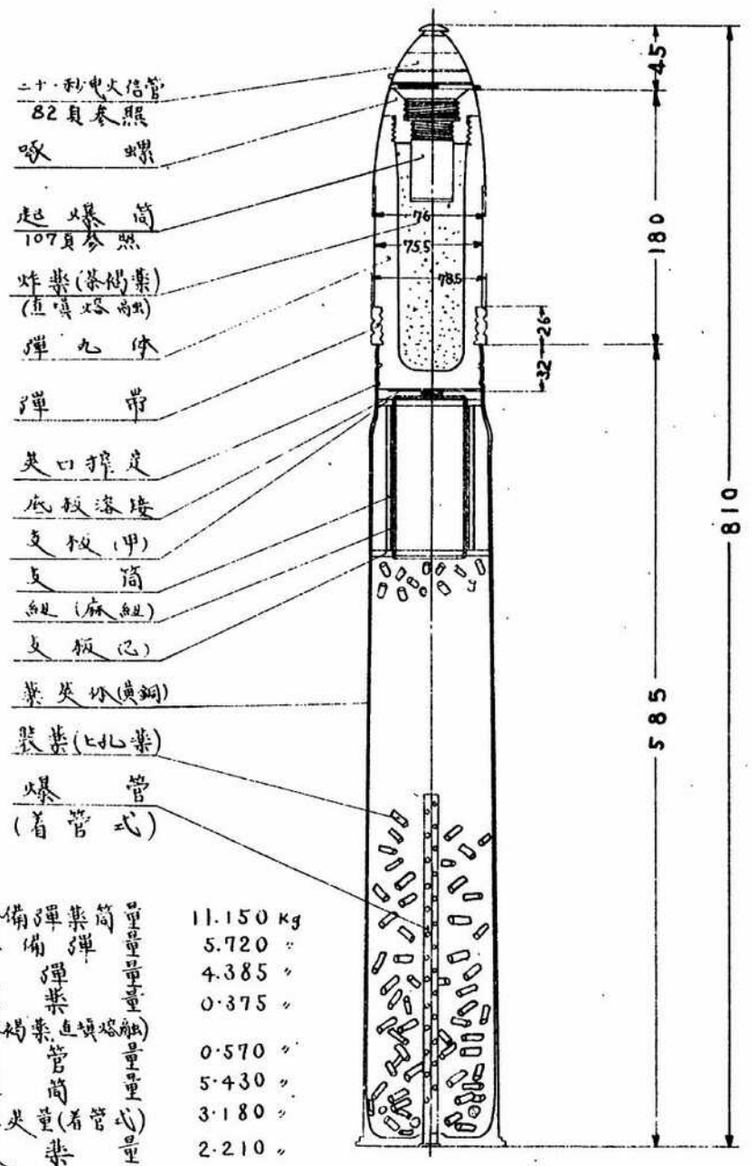

全備彈藥筒重量	11.150	Kg
全備彈重量	5.720	〃
空彈重量	4.385	〃
炸藥(茶褐藥直徑爆燄熾)	0.375	〃
信管重量	0.570	〃
藥筒重量	5.430	〃
藥莢重量(着管式)	3.180	〃
裝藥重量	2.210	〃
(七九藥黒色粒径 12mm 5.8mm)		
起爆筒重量	0.390	〃

アジア歴史資料センター
Japan Center for Asian Historical Records
http://www.jacar.go.jp/

5

米三吋高射砲彈藥
四型高射榴彈彈藥筒(2)

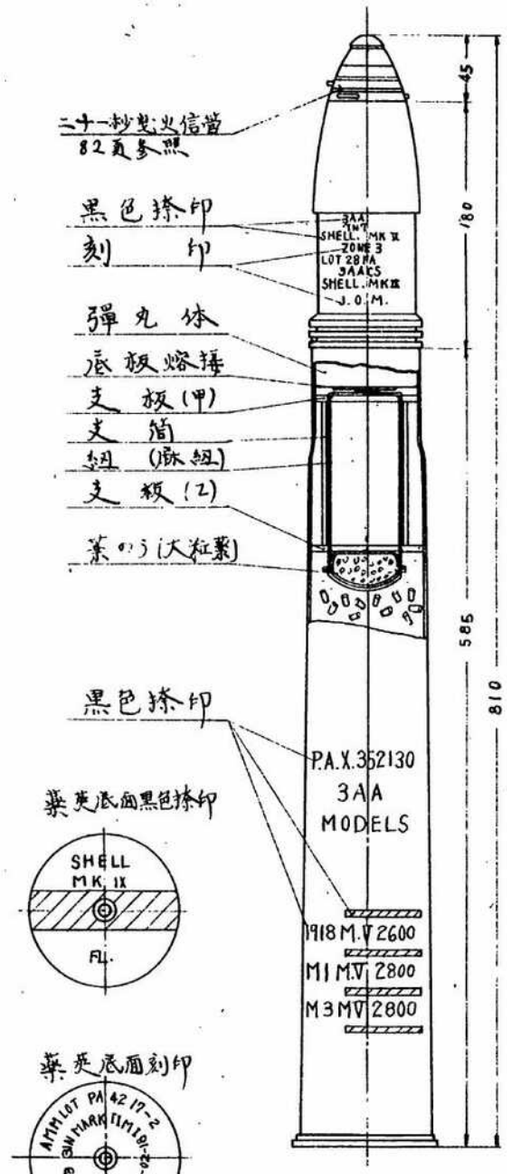

全備彈藥筒量	11.220kg
全備彈量	5.720〃
空彈量	4.385〃
火薬量	0.375〃
信管量	0.570〃
起爆筒量	0.390〃
薬筒量	5.500〃
薬莢量	3.180〃
裝薬量	2.290〃
(七孔薬	2K150
大粒薬	0.140)

薬莢底面黒色捺印

薬莢底面刻印

アジア歴史資料センター
Japan Center for Asian Historical Records
http://www.jacar.go.jp/

6

米三吋高射砲彈藥
四型高射榴彈彈藥筒(丙)

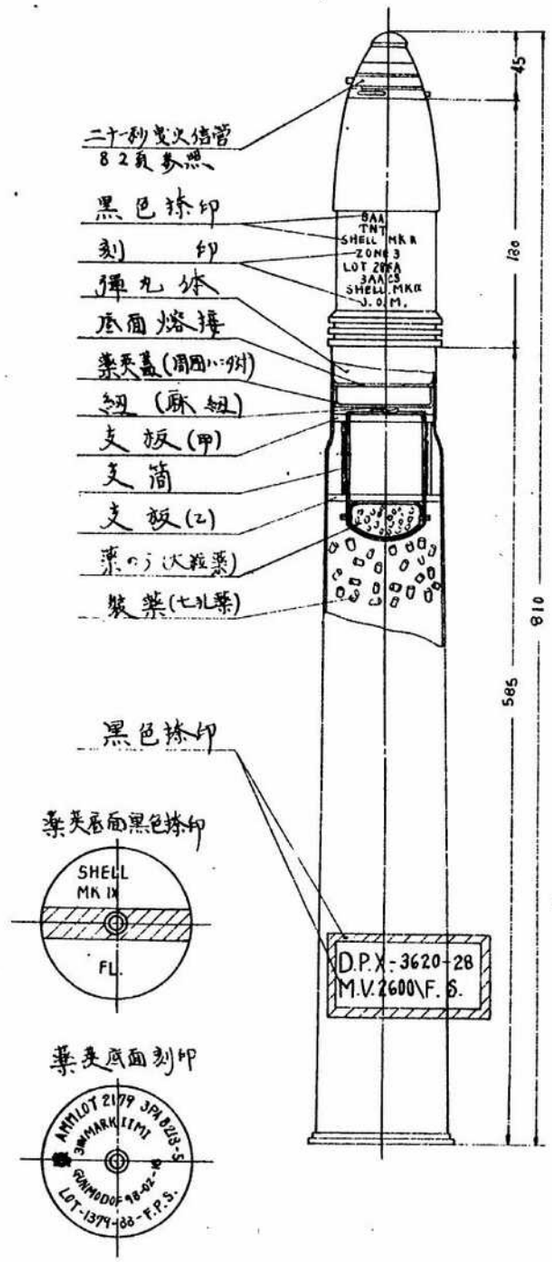

全備彈藥筒量	11.220kg
全備彈量	5.720
空彈量	4.385
炸藥量	0.375
信管量	0.570
起爆筒量	0.390
藥筒量	5.500
藥莢量	3.180
裝藥量	2.290
(七孔藥 2.150 / 火粒藥 0.140)	

アジア歴史資料センター
Japan Center for Asian Historical Records
http://www.jacar.go.jp/

17

英三吋高射砲彈藥
火銳彈彈藥筒

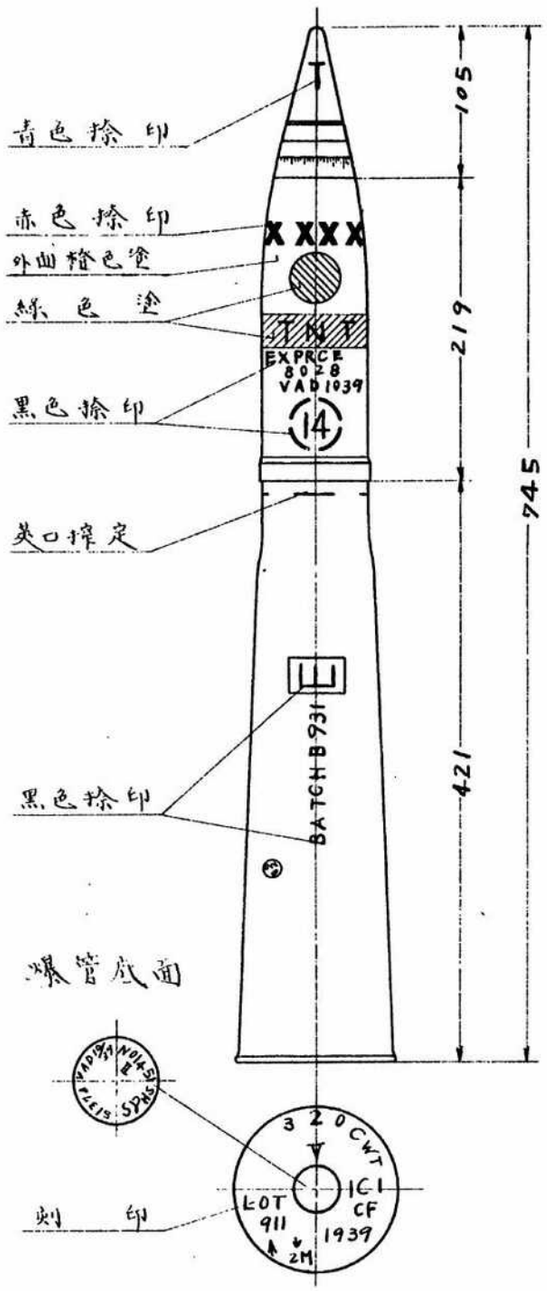

2

7

英三吋高射砲彈藥
尖鋭彈彈藥筒
尖鋭彈

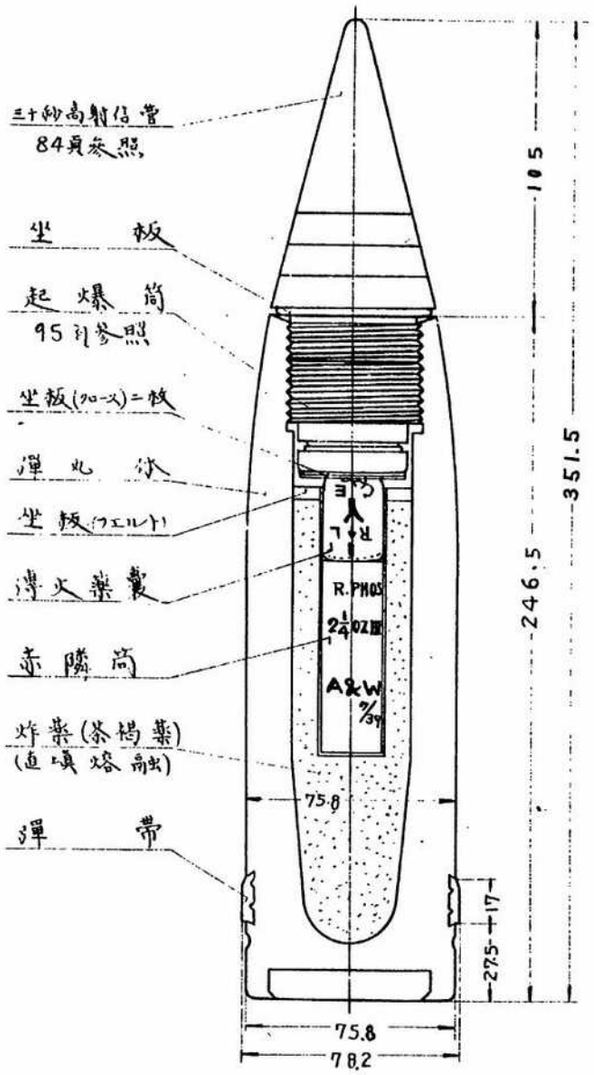

全備彈藥筒量	11.110 kg
全備彈量	7.440 〃
空彈量	5.815 〃
炸藥量	0.200 〃
(茶褐藥直填熔融)	
傳火藥筒量	0.015 〃
信管量	0.930 〃
起爆筒量	0.410 〃
赤隣筒量	0.070 〃
藥筒量	3.670 〃
藥莢量	2.610 〃
裝藥量	0.960 〃
(紐狀藥長サ 大 366.5 mm 小 182.0 mm 径 1.4 mm)	
除銅箔量	0.012 〃
爆管量	0.085 〃

アジア歴史資料センター
Japan Center for Asian Historical Records
http://www.jacar.go.jp/

3
7

英三吋高射砲彈藥
尖鋭彈彈藥筒
藥筒

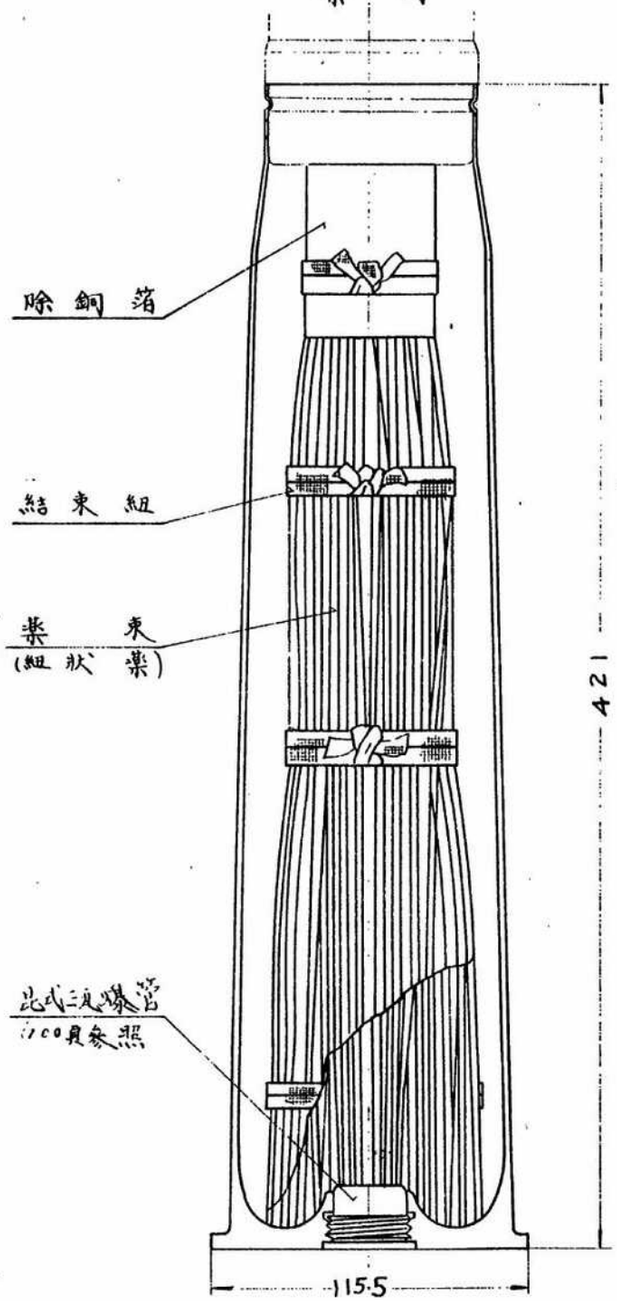

アジア歴史資料センター
Japan Center for Asian Historical Records
http://www.jacar.go.jp/

英三吋高射砲 彈薬

曳光榴霰彈彈薬筒

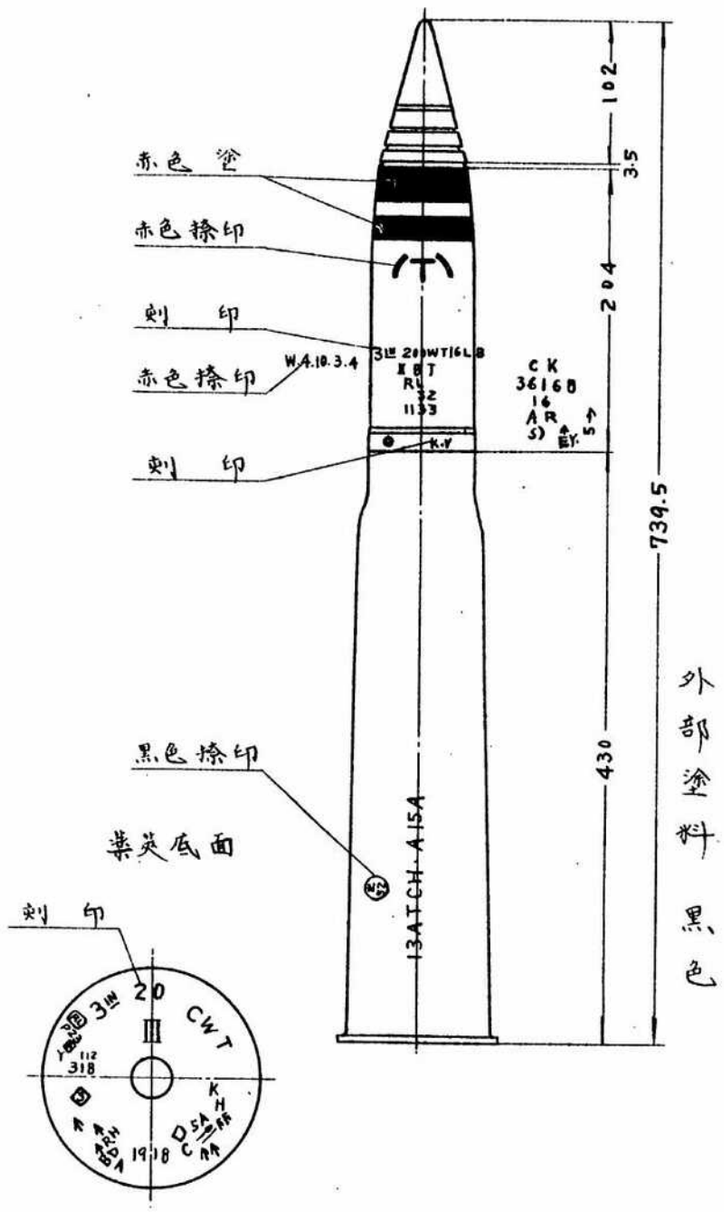

2

8

英三吋高射砲彈藥
曳光榴霰彈彈藥筒

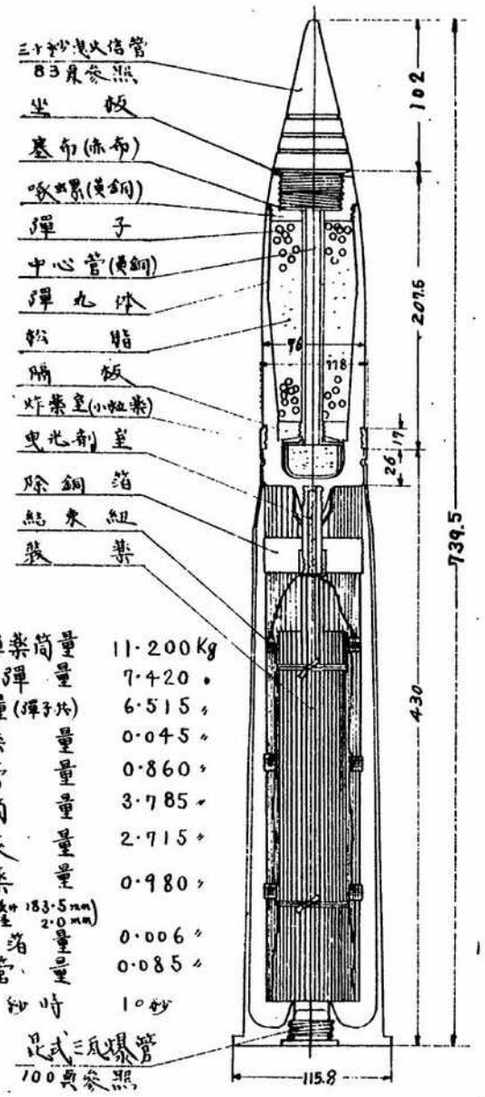

全備彈藥筒量	11·200 Kg
全備彈量	7·420 〃
空彈量(彈子共)	6·515 〃
炸藥量	0·045 〃
信管量	0·860 〃
藥筒量	3·785 〃
藥莢量	2·715 〃
裝藥量	0·980 〃
(紐状藥 長サ 183·5 mm 径 2·0 mm)	
除銅箔量	0·006 〃
爆管量	0·085 〃
曳光秒時	10秒

アジア歴史資料センター
Japan Center for Asian Historical Records
http://www.jacar.go.jp/

三、七吋高射砲彈藥
火銳彈彈藥筒

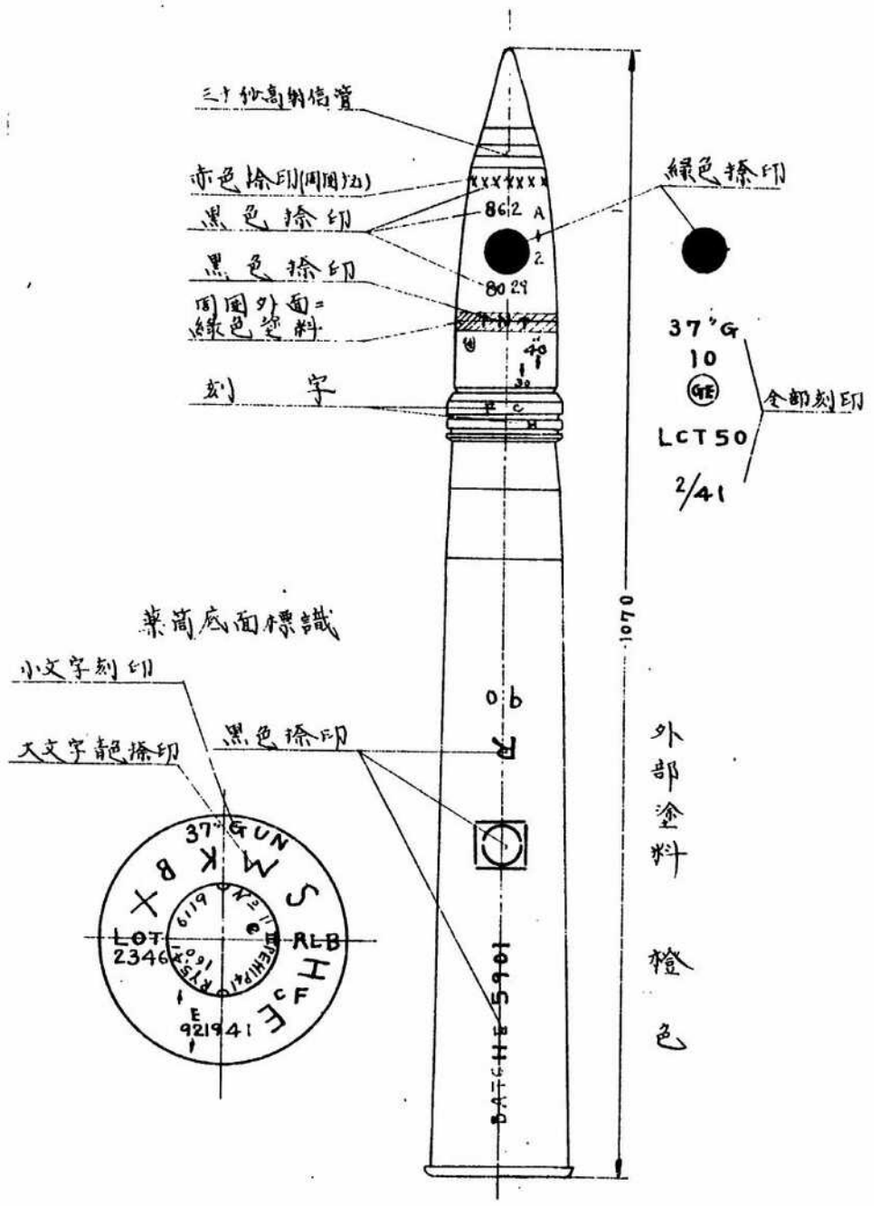

2
9

三、七吋高射砲彈薬
尖鋭彈彈薬筒
尖鋭彈

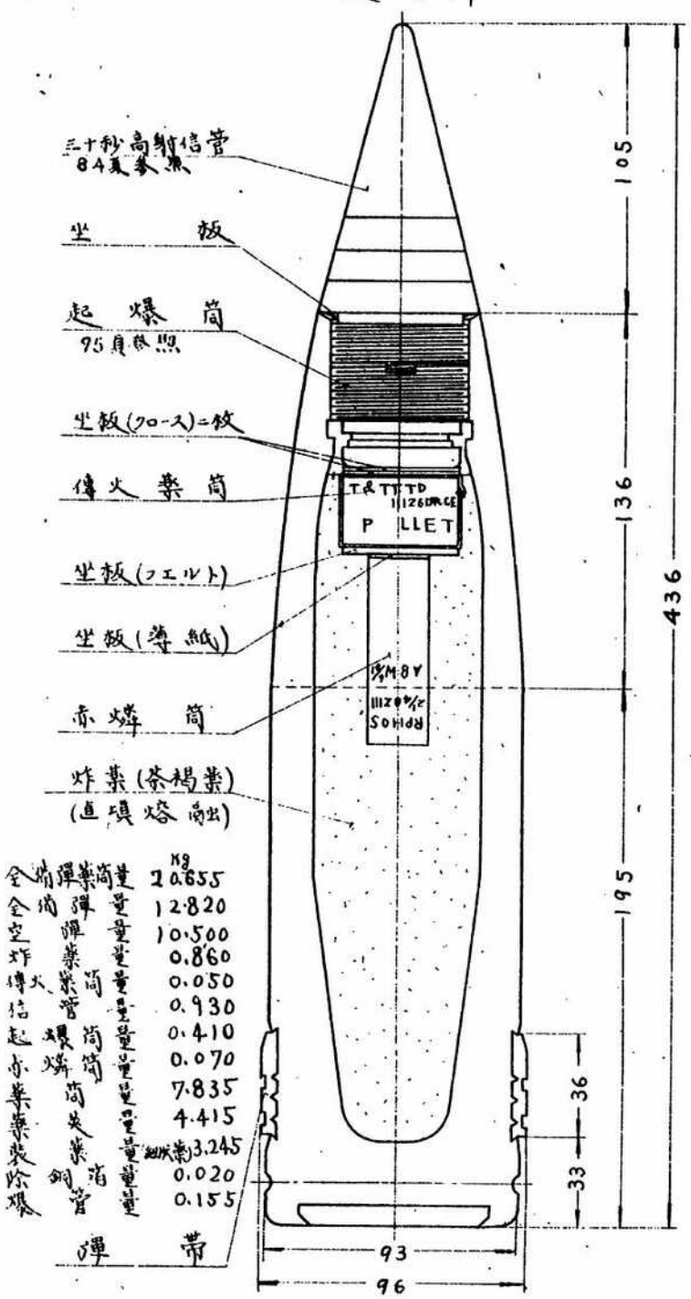

	Kg
全備彈薬筒量	20.655
全備彈量	12.820
空彈量	10.500
炸薬量	0.860
傳火薬筒量	0.050
信管量	0.930
起爆筒量	0.410
赤燐筒量	0.070
薬筒量	7.835
薬莢量	4.415
装薬量(細状薬)	3.245
除銅箔量	0.020
爆管量	0.155

アジア歴史資料センター
Japan Center for Asian Historical Records
http://www.jacar.go.jp/

三七吋高射砲彈藥
尖銳彈彈藥筒
裝筒

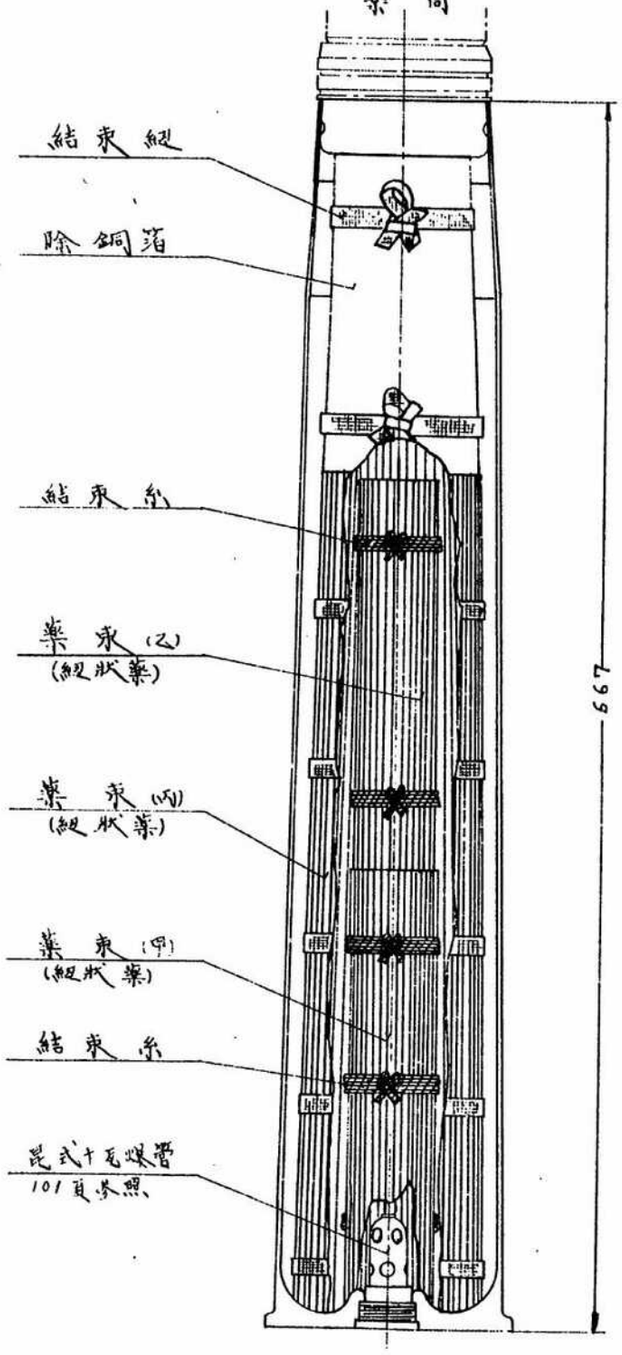

四、五吋高射砲彈藥
火銳彈彈藥筒

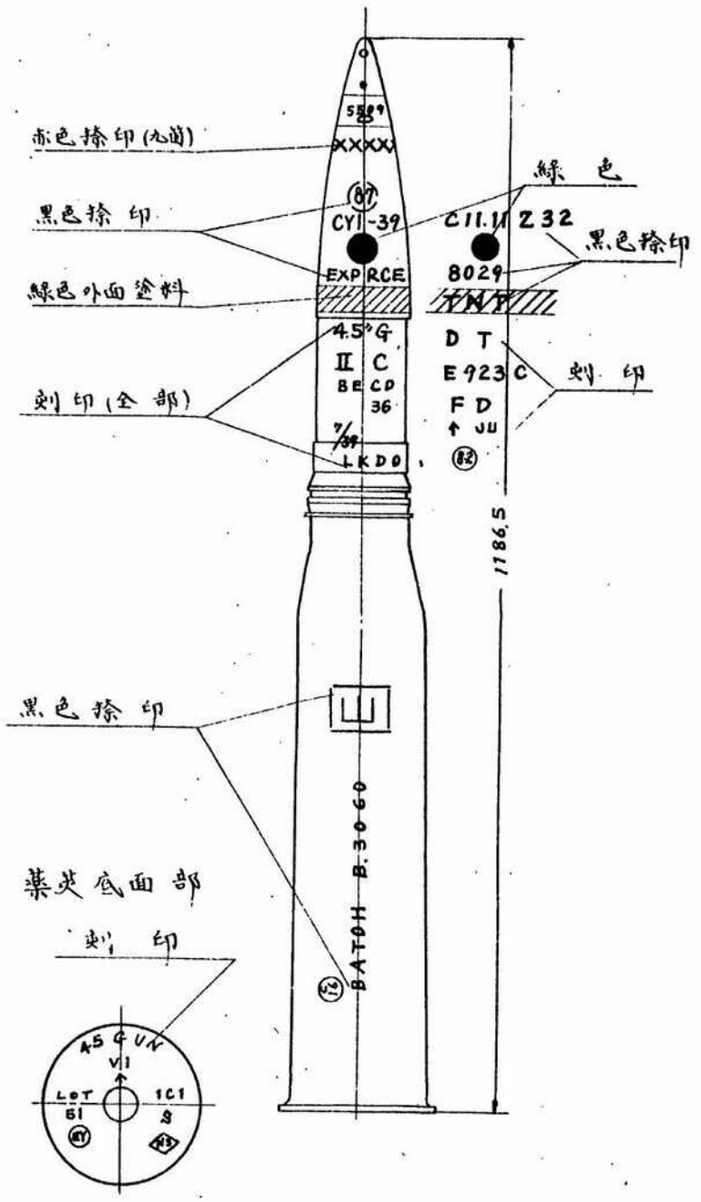

2
10

四・五吋高射砲彈藥

火鋭彈彈藥筒

火鋭彈

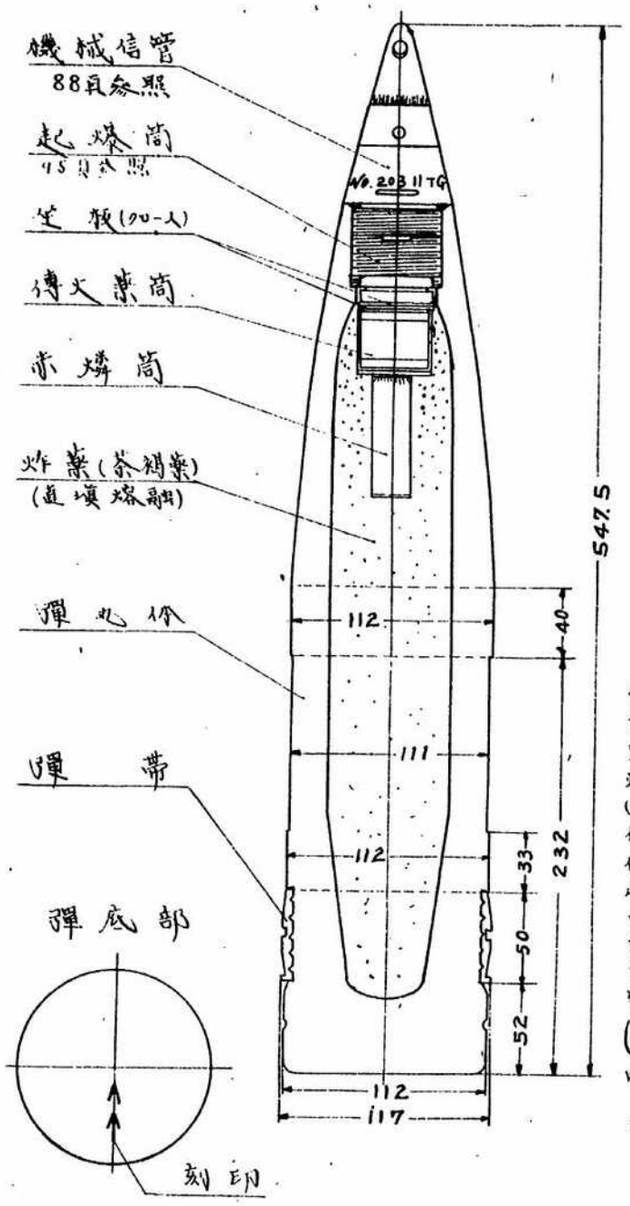

全備彈藥筒量	37.880 K
全備彈量	24.750
空彈量	21.900
炸藥量 (茶褐藥,直填熔融)	1.730
傳火藥筒量	0.050
信管量	0.540
起爆筒量	0.410
赤燐筒量	0.070
藥筒量	13.130
藥夾量	7.540
裝藥量 (管狀藥長 大 6.45mm 小 3.23mm 径 3.7mm)	5.120
除銅箔量	0.065
爆管量	0.275

めくれず

アジア歴史資料センター
Japan Center for Asian Historical Records
http://www.jacar.go.jp/

3
10

四・五吋高射砲 彈薬
尖鋭彈 彈薬筒
薬筒

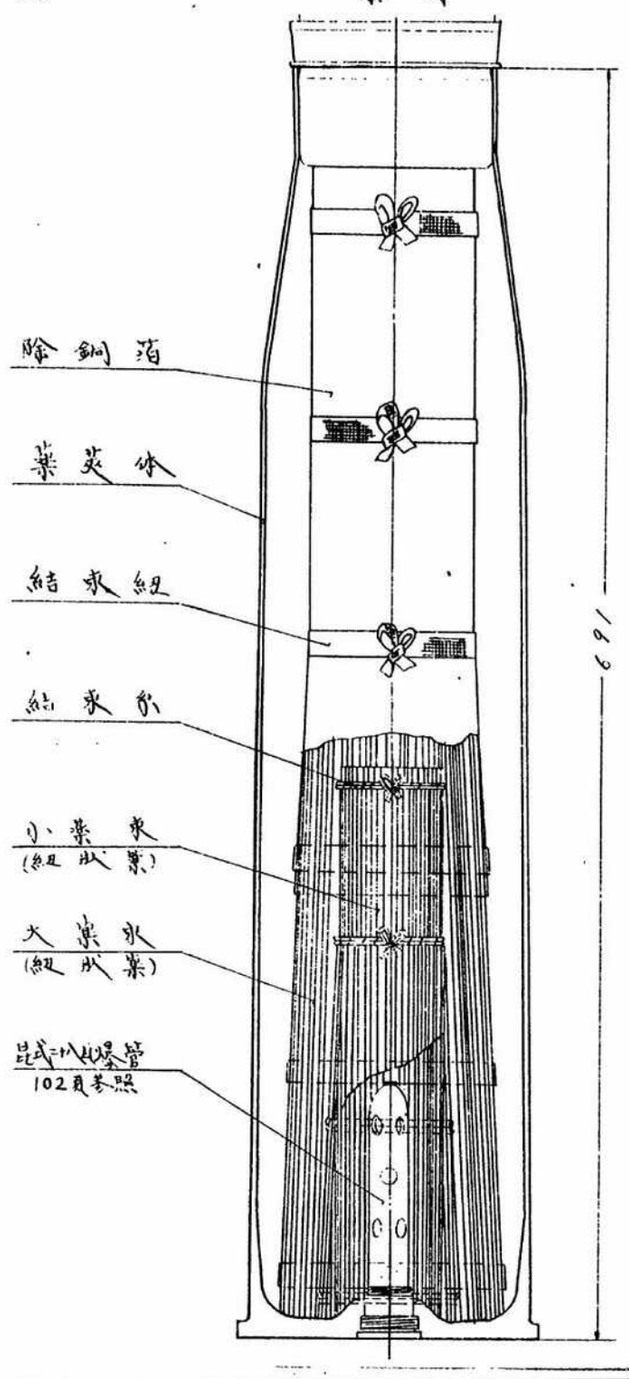

アジア歴史資料センター
Japan Center for Asian Historical Records
http://www.jacar.go.jp/

1
11

七十五粍野砲彈薬

榴彈彈薬筒

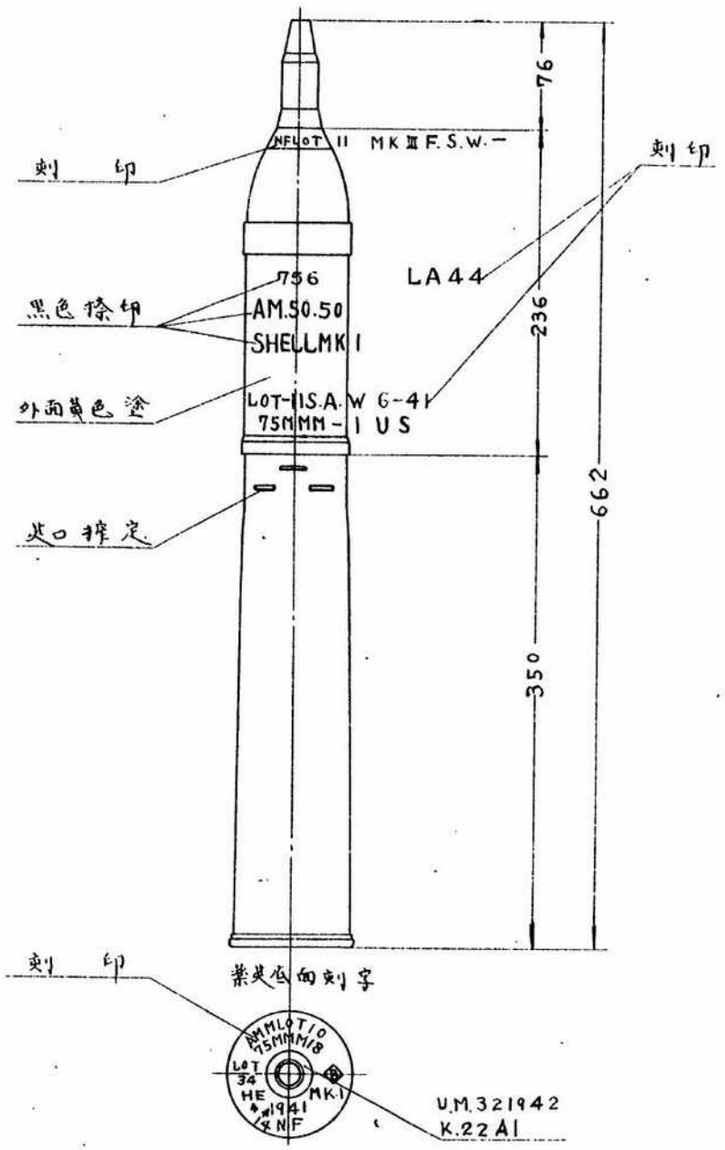

2
11

七十五粍野砲弾薬
榴弾弾薬筒

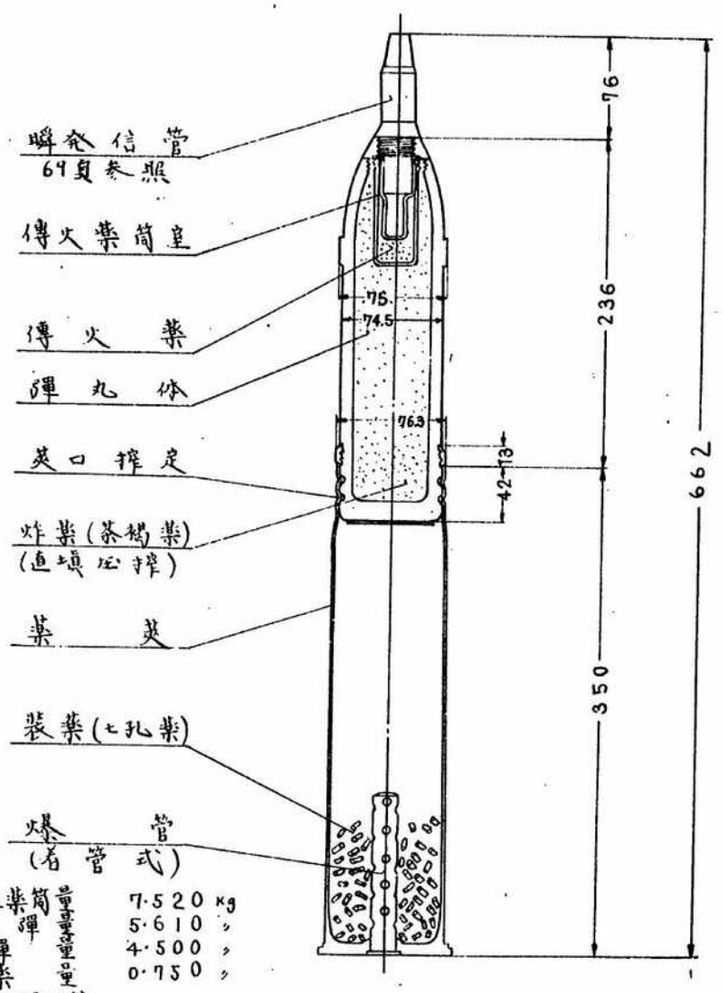

全備弾薬筒	重量	7·520 Kg
全備弾	重量	5·610 〃
空弾	重量	4·500 〃
炸薬(茶褐薬)(直填応挿)	重量	0·750 〃
傳火薬筒	重量	0·040 〃
傳火薬	重量	0·320 〃
信管	重量	1·910 〃
薬莢(着管式)	重量	1·280 〃
裝薬(七孔薬)	重量	0·630 〃
	寸法	1 mm 3·75 mm

アジア歴史資料センター
Japan Center for Asian Historical Records
http://www.jacar.go.jp/

12

七十五粍野砲彈薬 榴霰彈彈薬筒

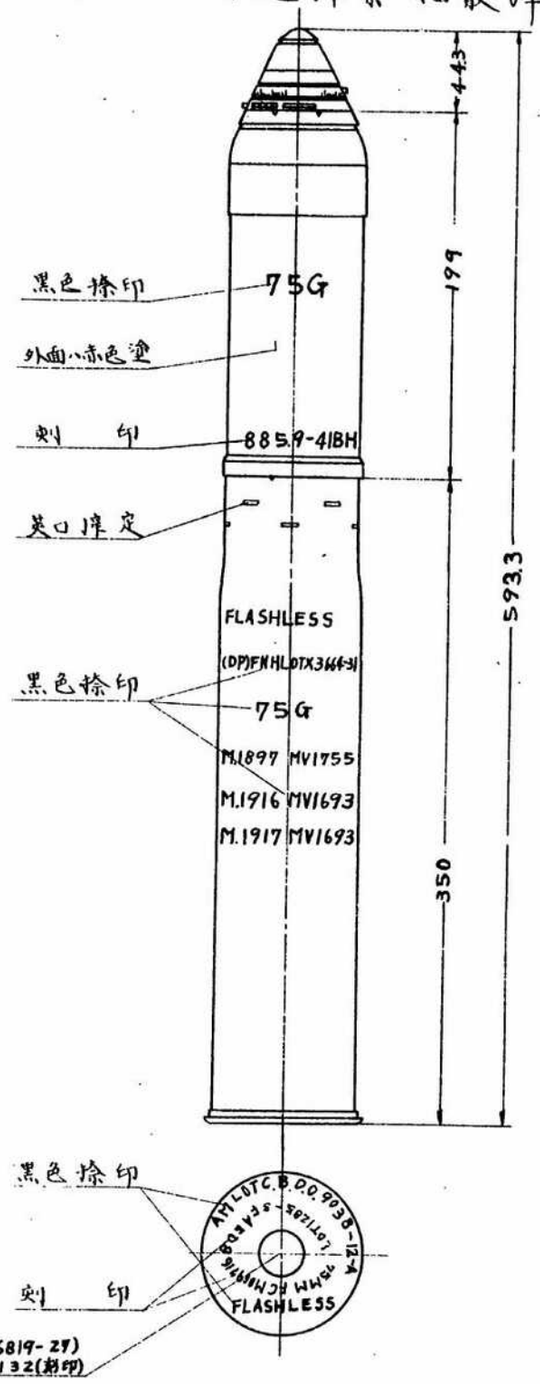

アジア歴史資料センター
Japan Center for Asian Historical Records
http://www.jacar.go.jp/

2
12

七十五粍野砲彈藥
榴霰彈彈藥筒

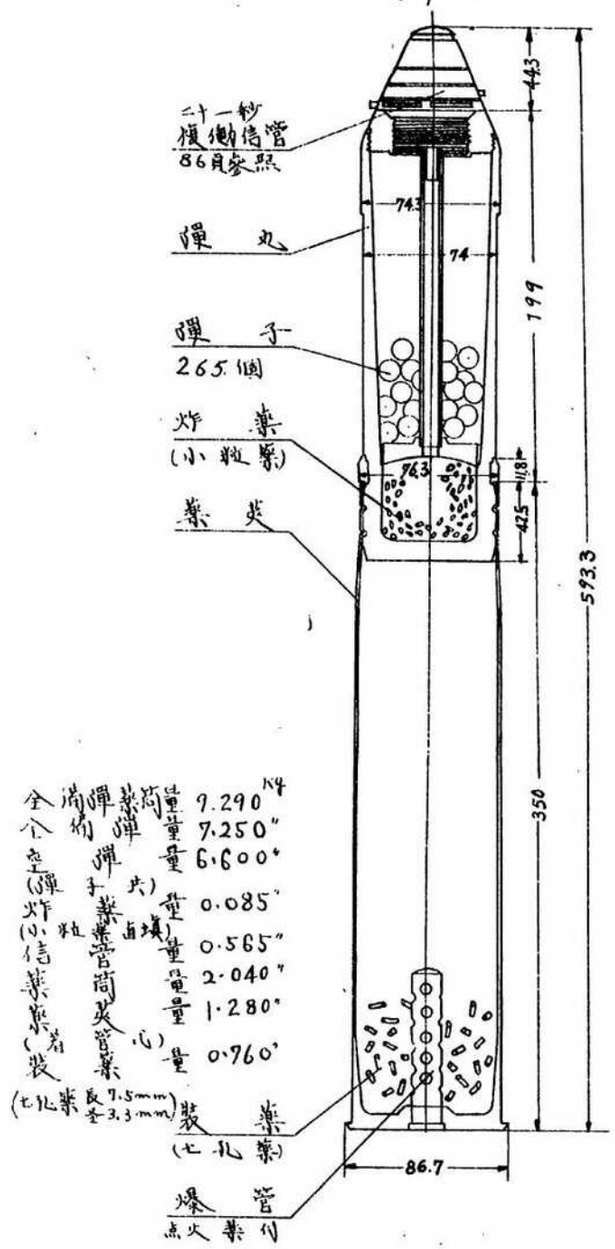

全備彈藥筒量	9.290 kg
全備彈量	7.250"
空彈量 (彈子共)	6.600"
炸藥量 (小粒藥直填)	0.085"
信管量	0.565"
藥筒量	2.040"
藥莢量 (着管心)	1.280"
裝藥量 (七孔藥長7.5mm 圣3.3mm)	0.760"

アジア歴史資料センター
Japan Center for Asian Historical Records
http://www.jacar.go.jp/

13

七十五粍山砲彈薬
榴彈.彈薬筒

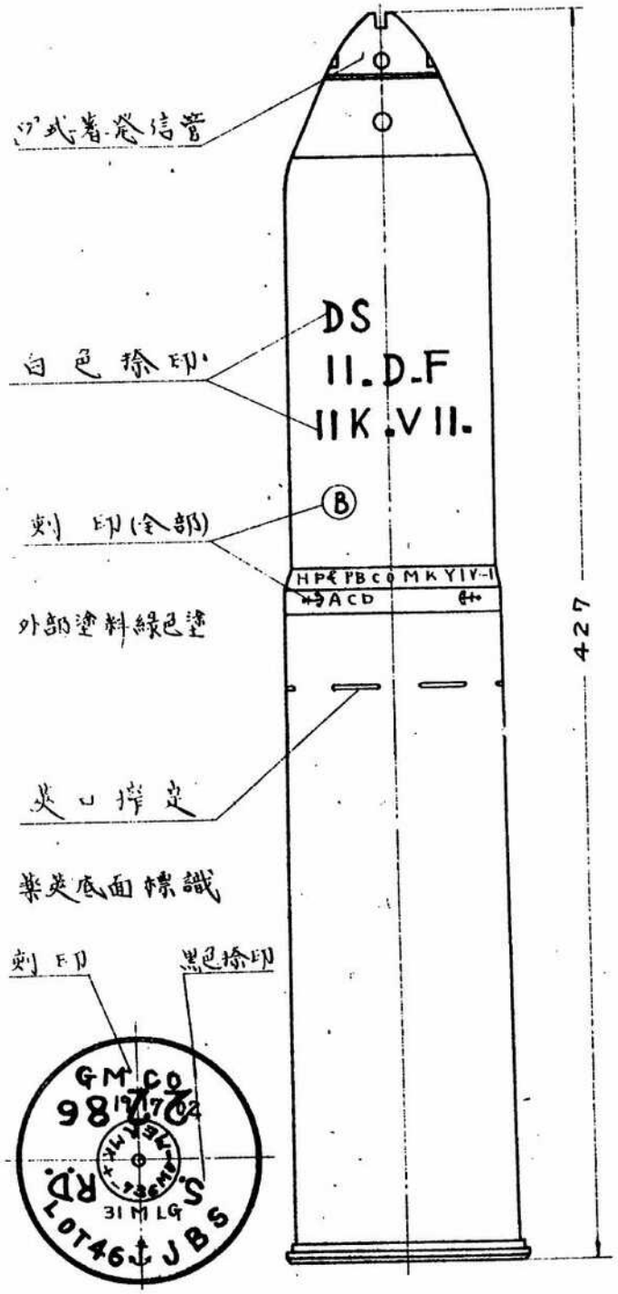

2
13

七十五粍山砲彈藥
榴彈彈藥筒

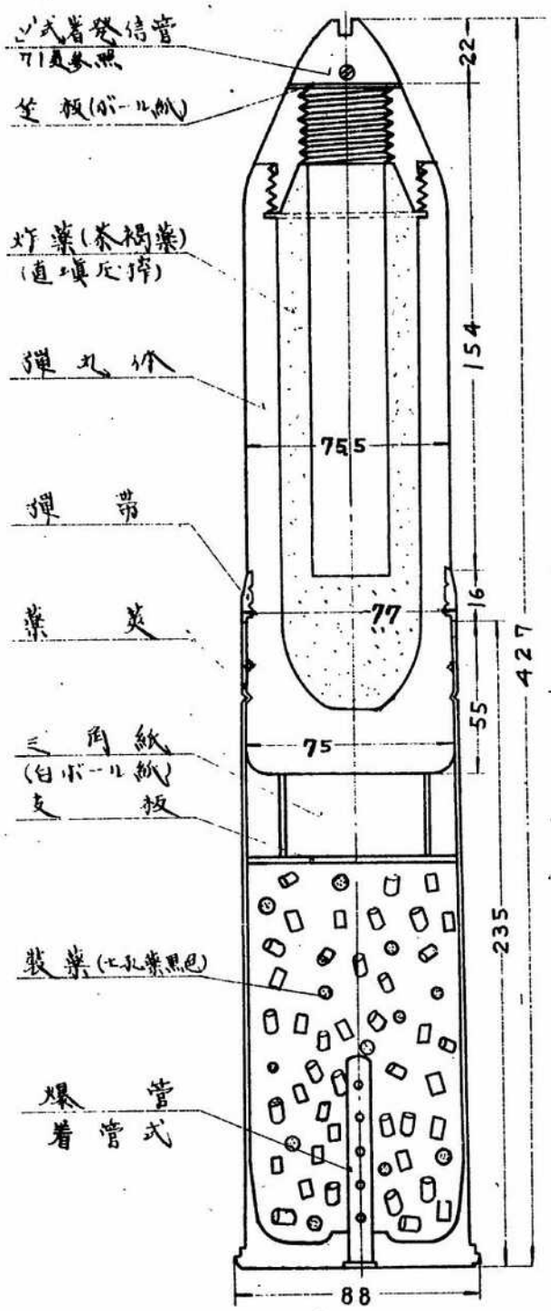

彈丸底面標識

刻印

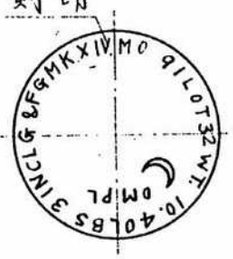

全備彈藥筒量	7·400
全備彈量	5·830
空彈量	5·000
炸薬量 (茶褐薬直塡圧搾)	0·350
信管量	0·740
薬筒量	1·570
薬莢量(着管式)	1·000
装薬量 (七孔薬 長 11·5 mm 径 3·5 mm)	0·550

アジア歴史資料センター
Japan Center for Asian Historical Records
http://www.jacar.go.jp/

1
14

七十五粍山砲彈藥
榴霰彈彈藥筒

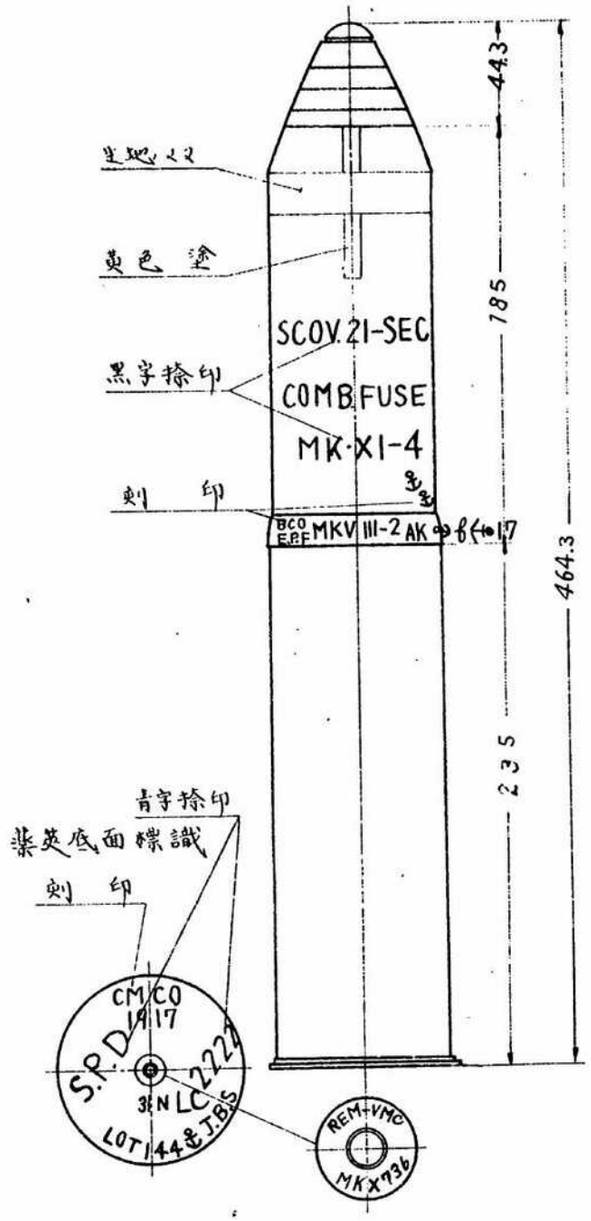

アジア歴史資料センター
Japan Center for Asian Historical Records
http://www.jacar.go.jp/

2

14

七十五粍山砲彈藥

猫霰彈彈藥筒

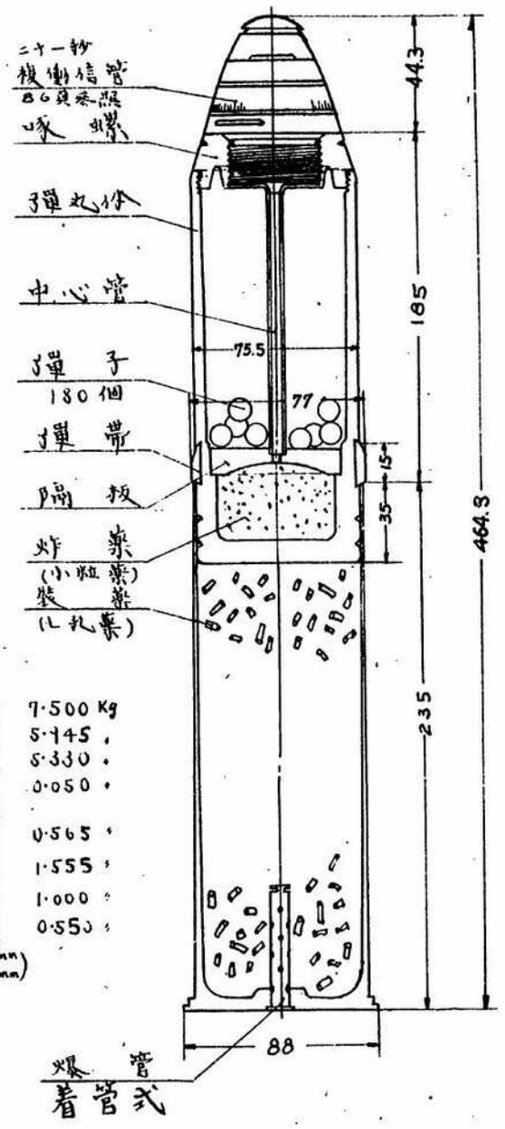

全備彈藥筒量	7.500 Kg
全備彈量	5.145 〃
空彈量	5.330 〃
炸藥量 (小粒藥)	0.050 〃
信管量	0.565 〃
藥筒量	1.555 〃
藥莢量	1.000 〃
裝藥量 (七孔藥 長サ 11.5mm 径 3.5mm)	0.550 〃

アジア歴史資料センター
Japan Center for Asian Historical Records
http://www.jacar.go.jp/

1
15

ナハポンド野砲弾薬
榴弾弾薬筒

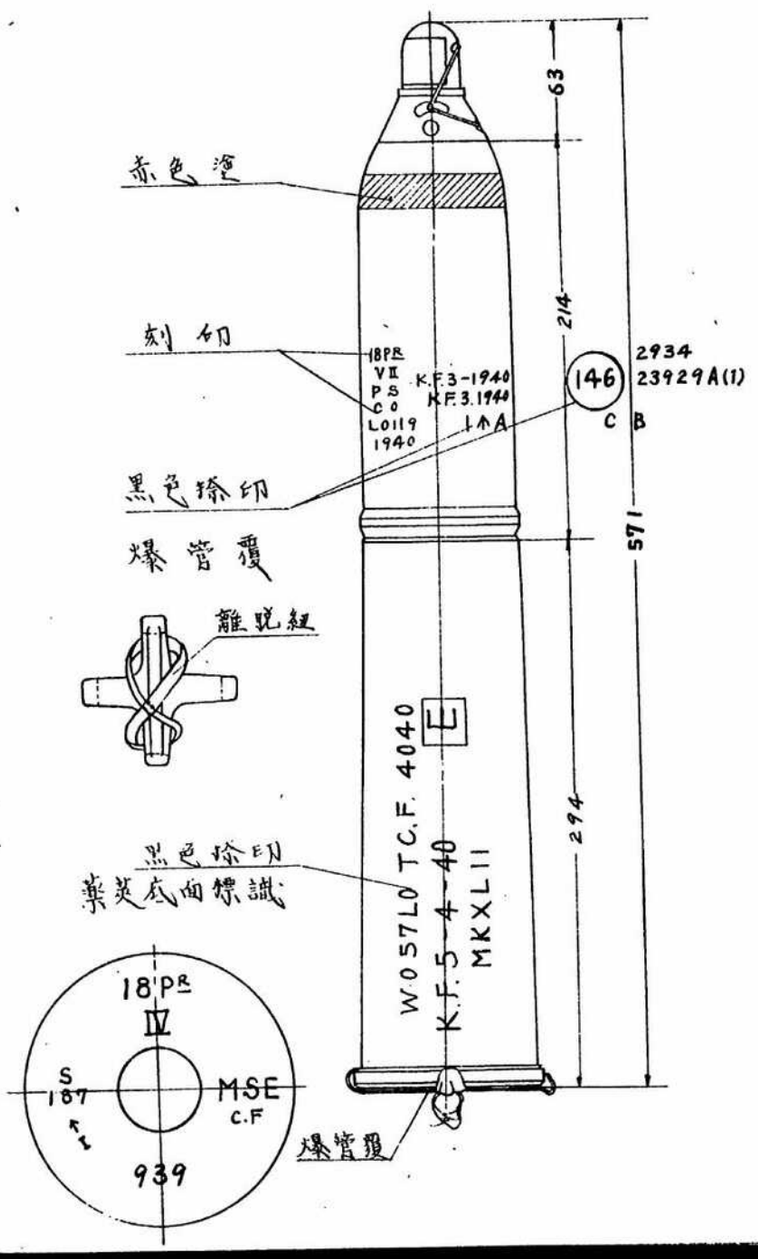

2
15

ナハポンド野砲弾薬
榴弾弾薬筒

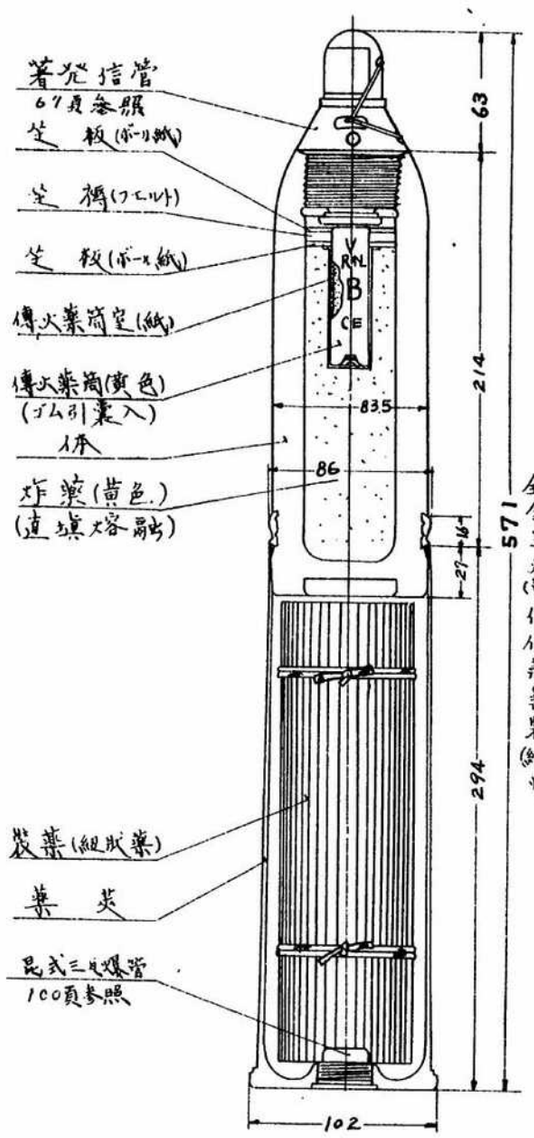

全備弾薬筒量	10.525
全備弾量	8.245
空弾量	6.760
炸薬量(黄色直填熔融)	0.450
傳火薬筒量	0.050
信管量	0.485
薬筒量	2.280
薬莢量	1.500
裝薬量(組状薬長 250mm 径 1.4mm)	0.695
爆管量	0.085

めくれず

アジア歴史資料センター
Japan Center for Asian Historical Records
http://www.jacar.go.jp/

1
16

二十五ポンド野砲弾薬

火鉛弾

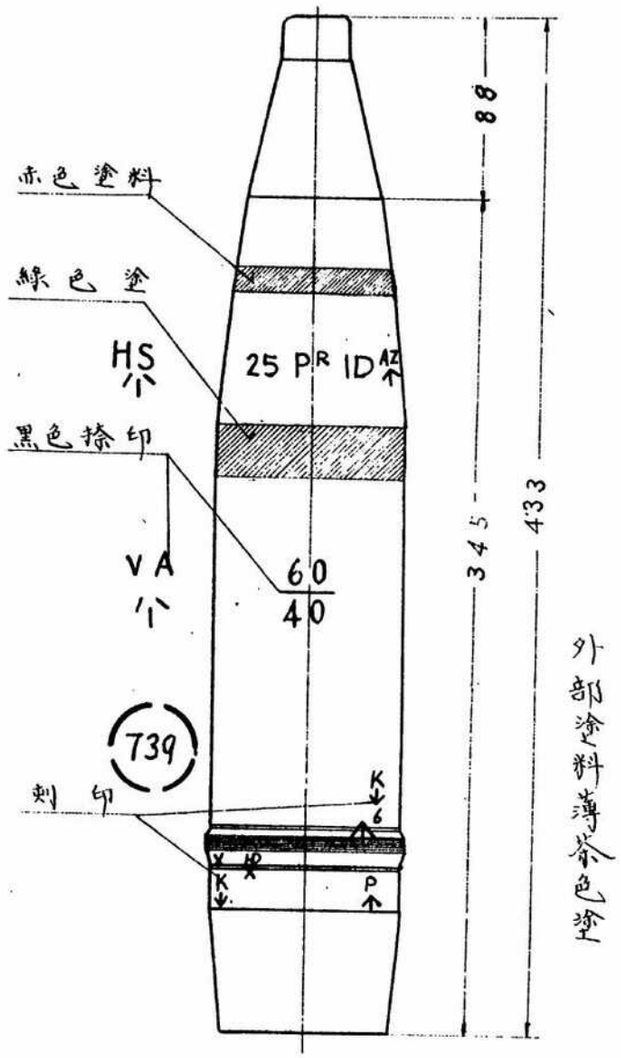

2

16

二十五ポンド野砲弾薬
火鋭弾

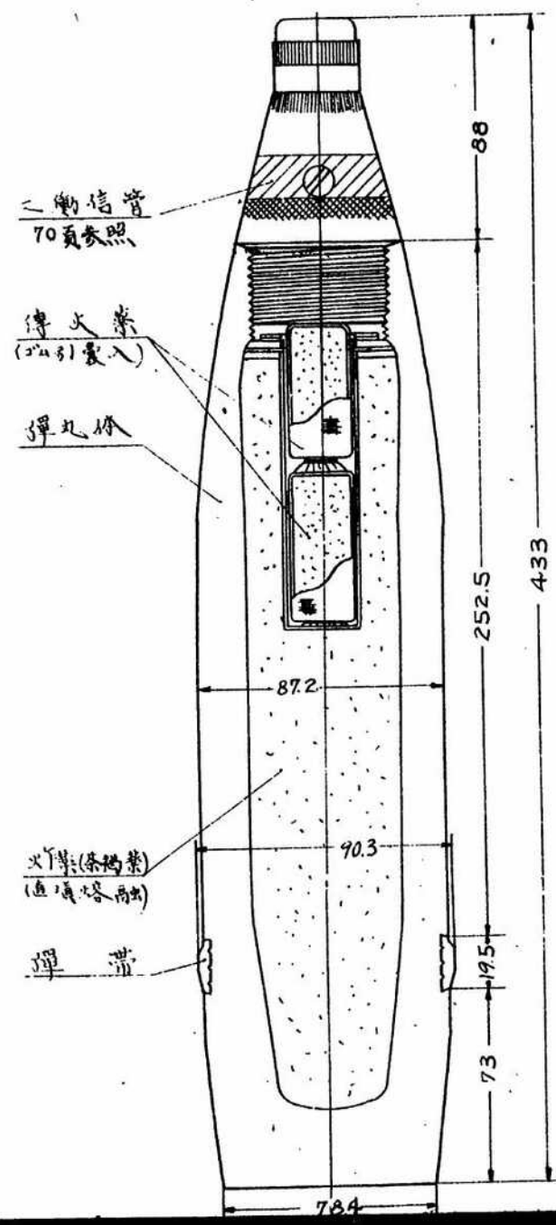

全備弾量	11.520 K
空弾量	4.800
炸薬量	0.700
(茶褐混合薬 直填熔融)	
傳火薬筒量 (一本1重量 0.030kg 裏入)	0.060
信管量	1.260

めくれず

アジア歴史資料センター
Japan Center for Asian Historical Records
http://www.jacar.go.jp/

1
17

二十五ポンド野砲弾薬

曳光徹甲弾

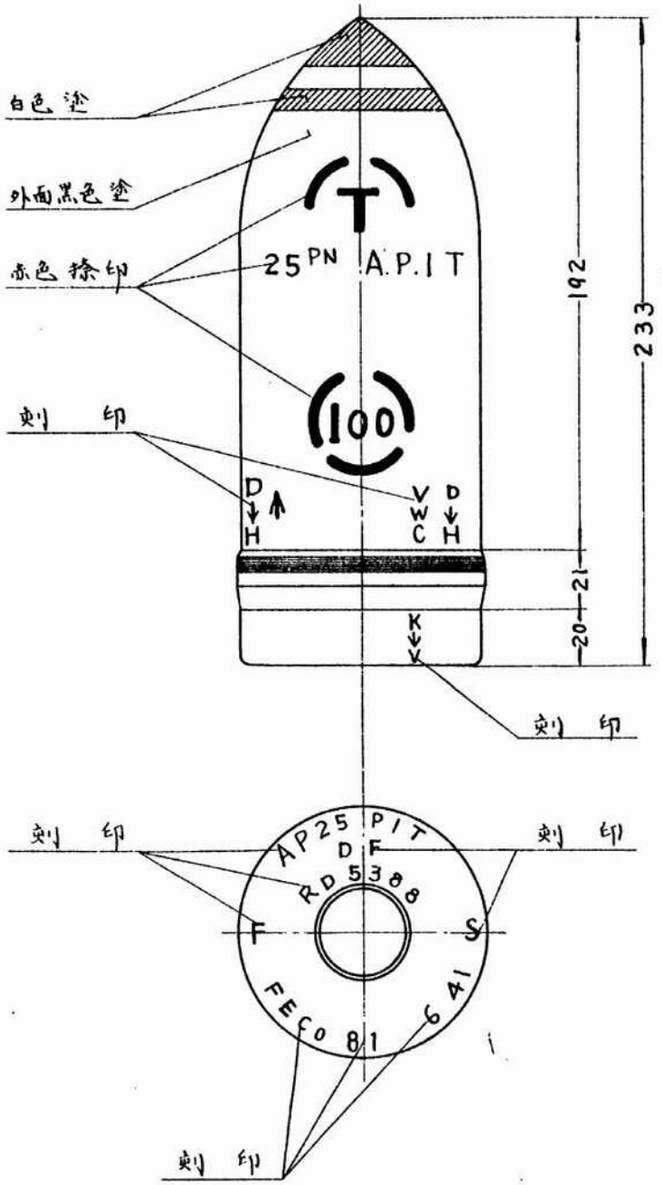

めくれず

2
17

二十五ポンド野砲弾薬
曳光徹甲弾

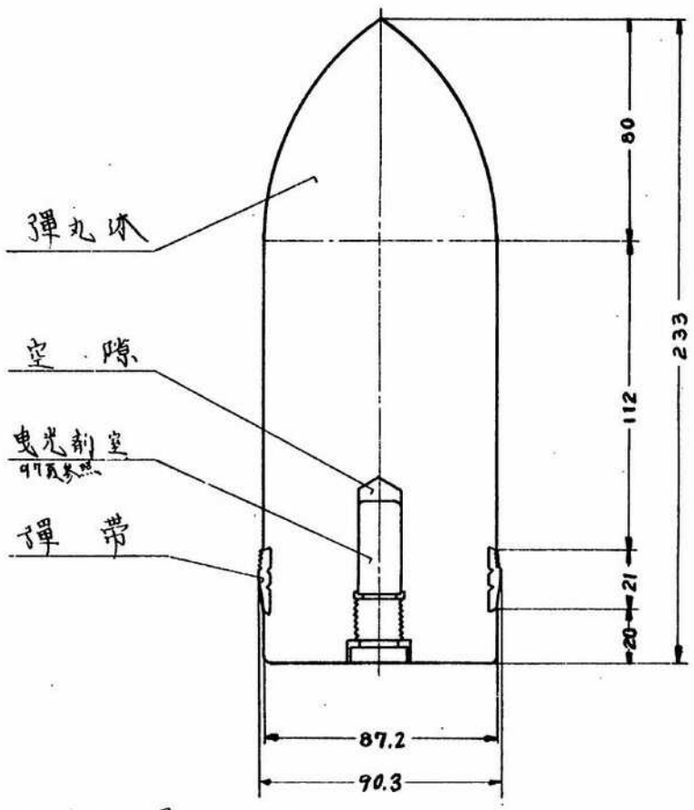

全備弾量	9·060
空弾量	8·980
曳光剤空量	0·080
曳火秒時	8秒

アジア歴史資料センター
Japan Center for Asian Historical Records
http://www.jacar.go.jp/

118

二十五ポンド野砲弾薬

発煙弾

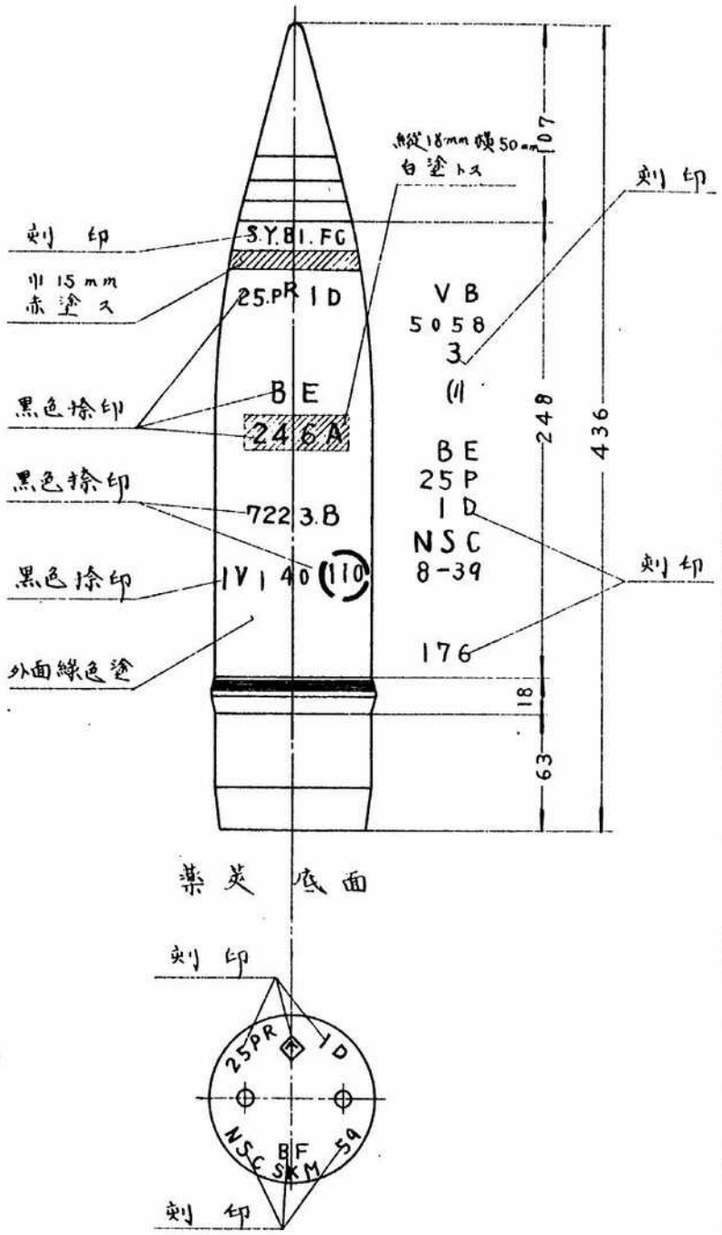

2
18

二十五ポンド野砲
発煙弾

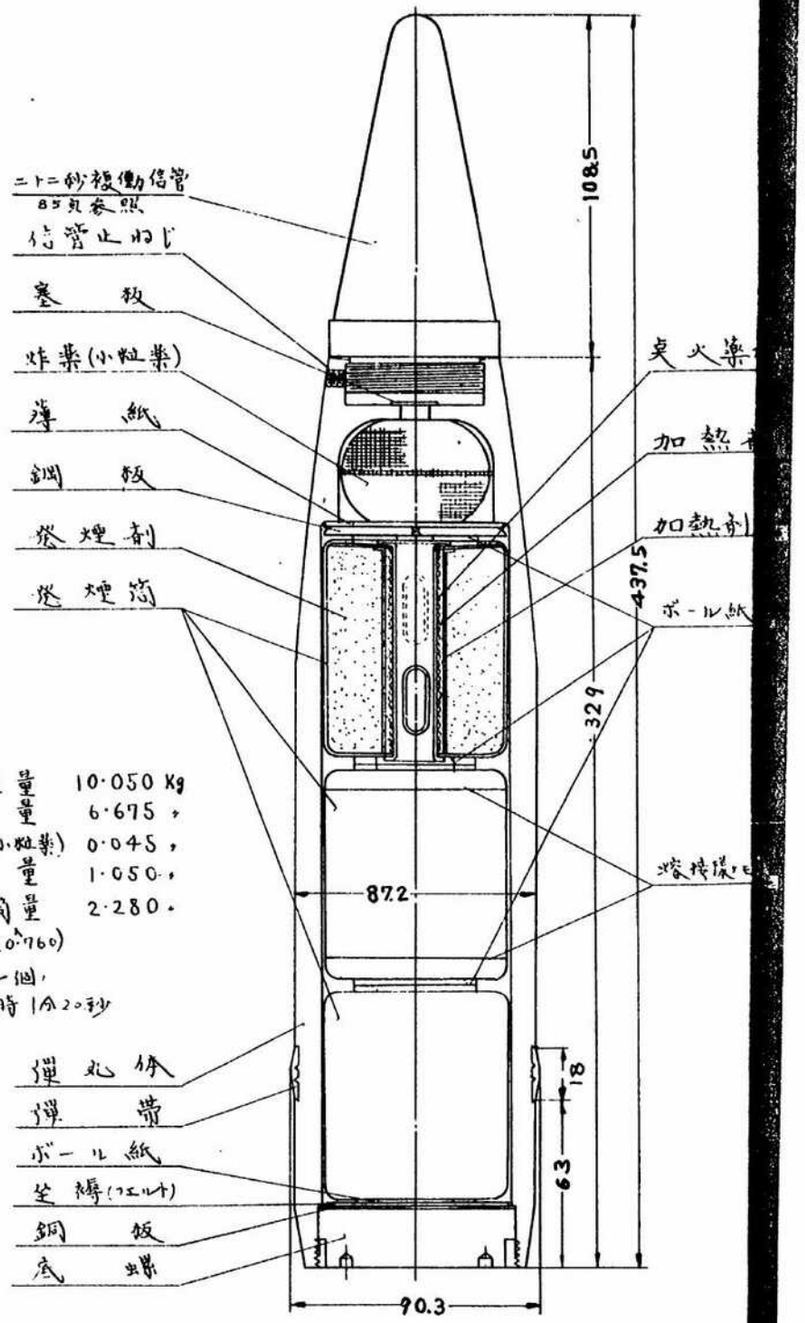

全備弾量　10.050 Kg
空弾量　6.675 ,
炸薬量(小粒薬)　0.045 ,
信管量　1.050 ,
発煙筒量　2.280 .
(一個重量0.760)
発煙筒一個,
発煙秒時 1分20秒

めくれず

1

19

二十五ポンド野砲弾薬

薬筒

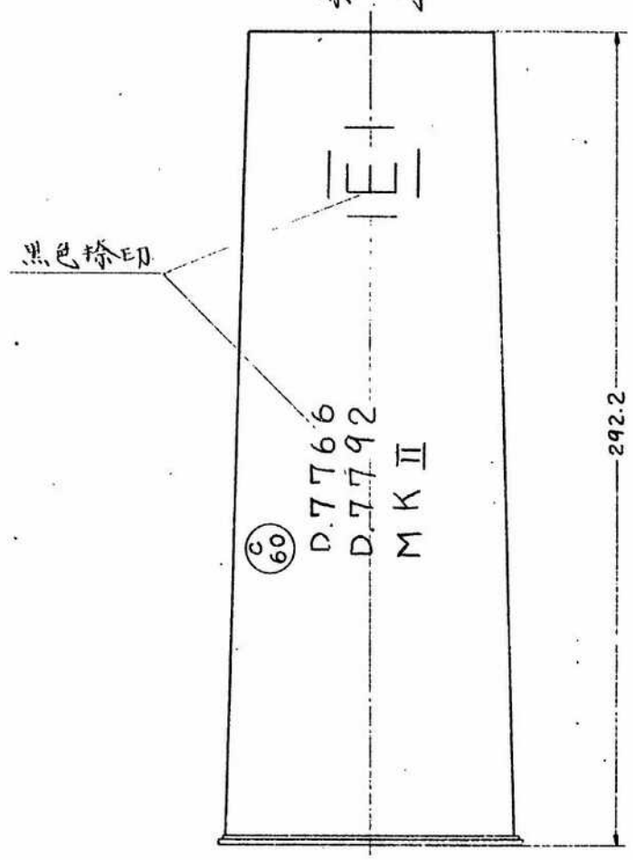

底面標識

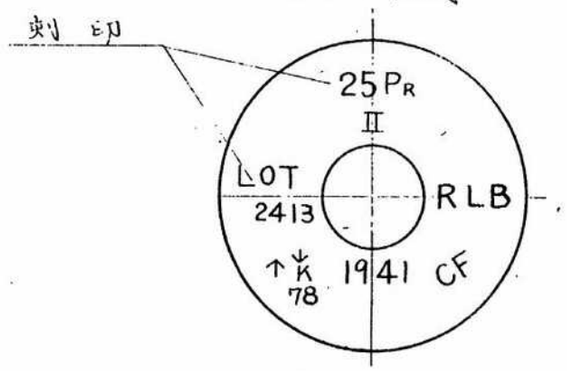

アジア歴史資料センター
Japan Center for Asian Historical Records
http://www.jacar.go.jp/

2
19

二十五ポンド野砲弾薬
薬　筒

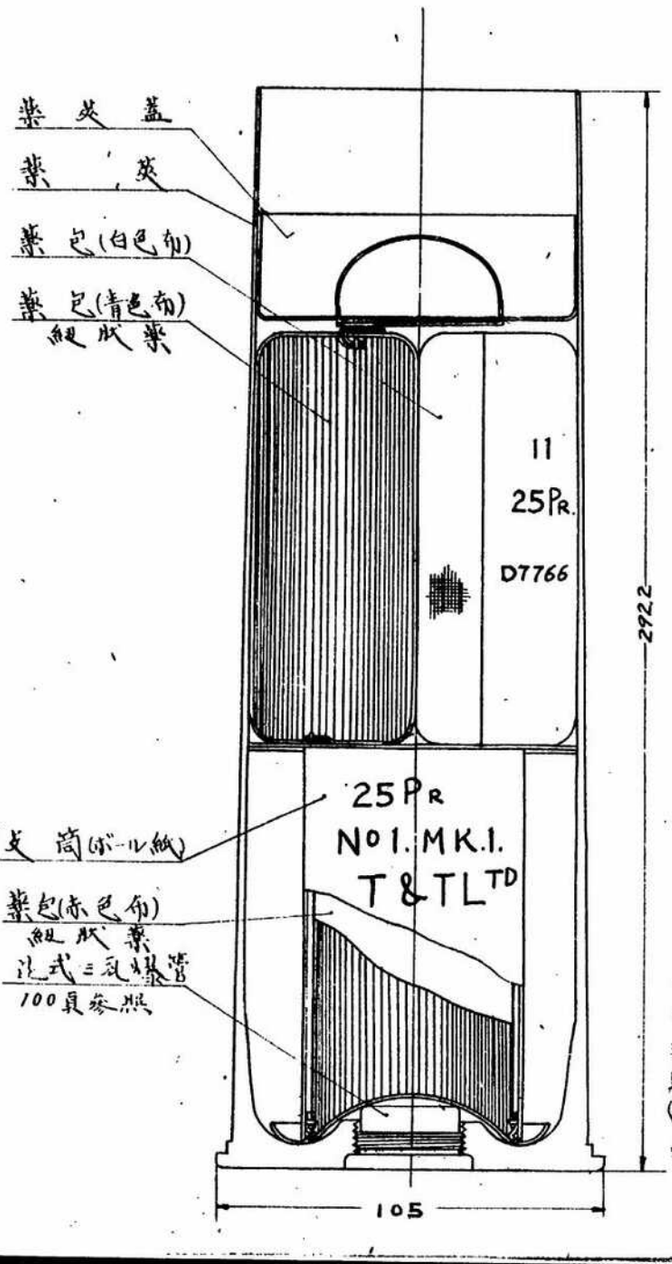

めくれず

アジア歴史資料センター
Japan Center for Asian Historical Records
http://www.jacar.go.jp/

1

20

三、七吋榴彈砲彈薬

榴彈(甲)

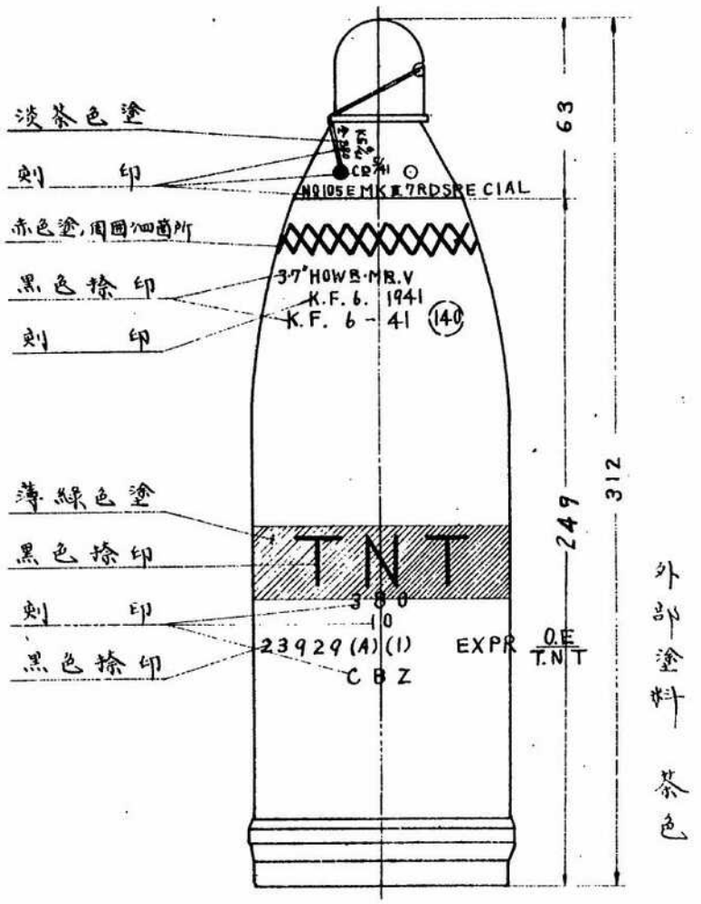

三、七吋榴彈砲彈藥

榴彈甲

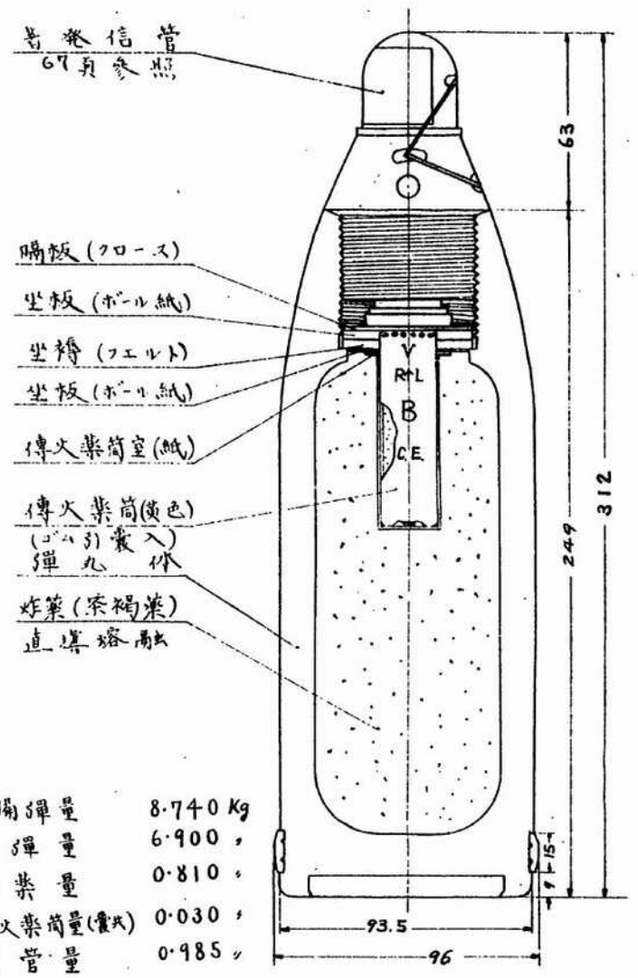

全備彈量	8·740 Kg
空彈量	6·900 〃
炸藥量	0·810 〃
傳火藥筒量(黒火)	0·030 〃
信管量	0·985 〃

アジア歴史資料センター
Japan Center for Asian Historical Records
http://www.jacar.go.jp/

1
21

三、七吋榴彈砲彈藥
榴彈(乙)

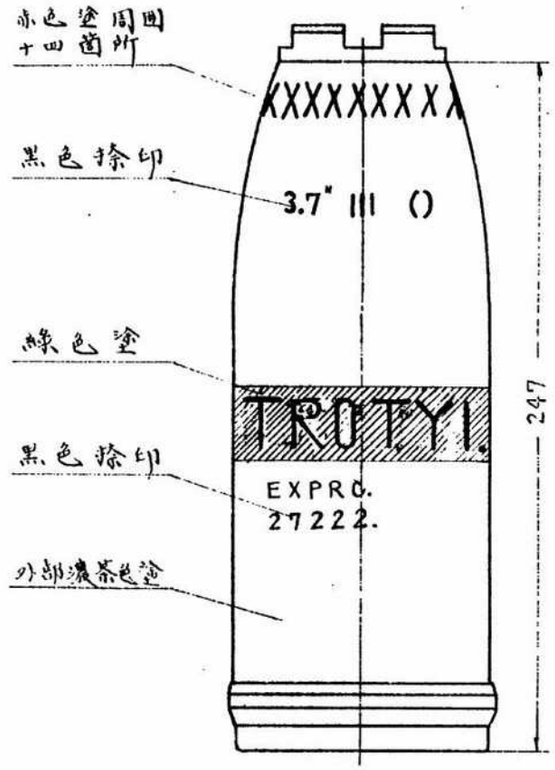

アジア歴史資料センター
Japan Center for Asian Historical Records
http://www.jacar.go.jp/

2
21

三、七吋榴彈砲彈藥

榴彈（乙）

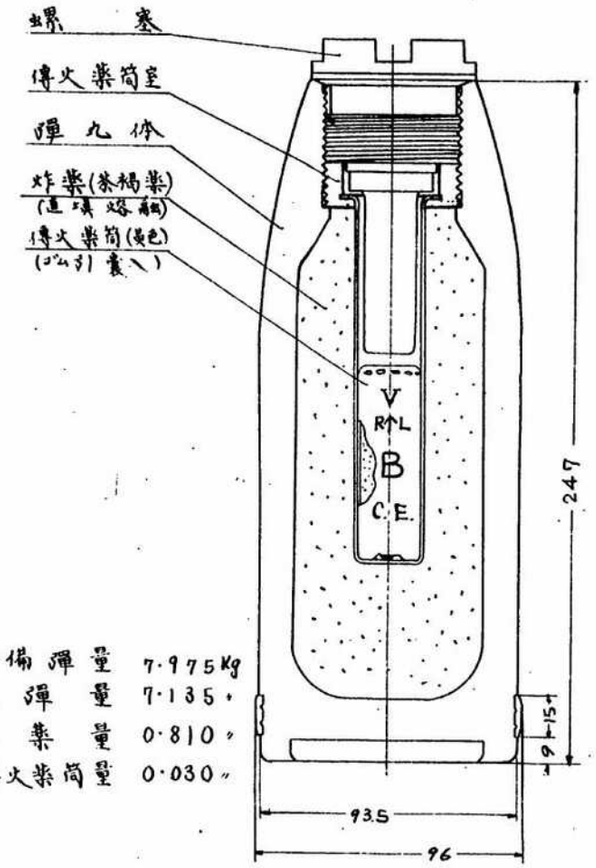

全備彈量	7·975	Kg
空彈量	7·135	〃
炸藥量	0·810	〃
傳火藥筒量	0·030	〃

アジア歴史資料センター
Japan Center for Asian Historical Records
http://www.jacar.go.jp/

22

三・七吋榴彈砲彈藥

藥筒

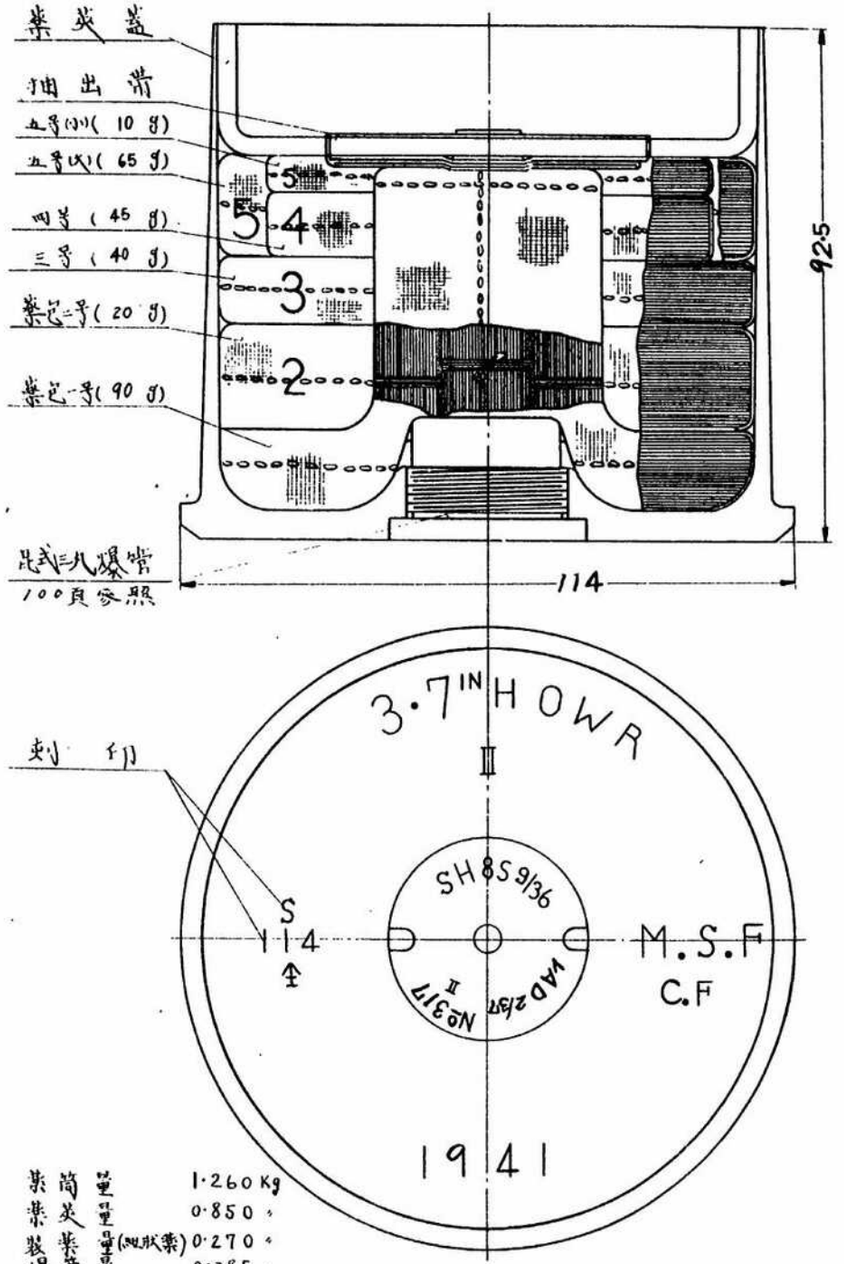

藥筒	重量	1·260 Kg
藥莢	重量	0·850 〃
裝藥	重量(褐藥)	0·270 〃
爆管	重量	0·085 〃

1

23

四、五吋榴彈砲彈藥

榴彈甲

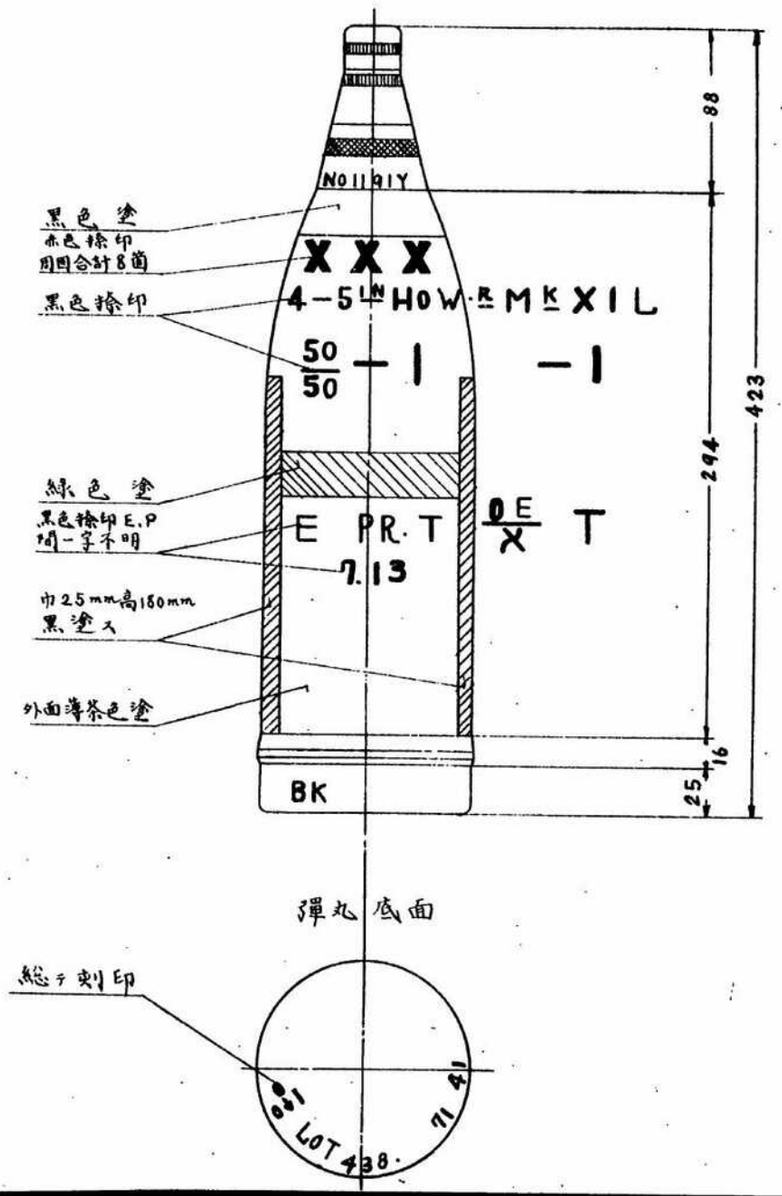

2

23

四、五吋 榴彈砲 彈藥

榴彈 甲

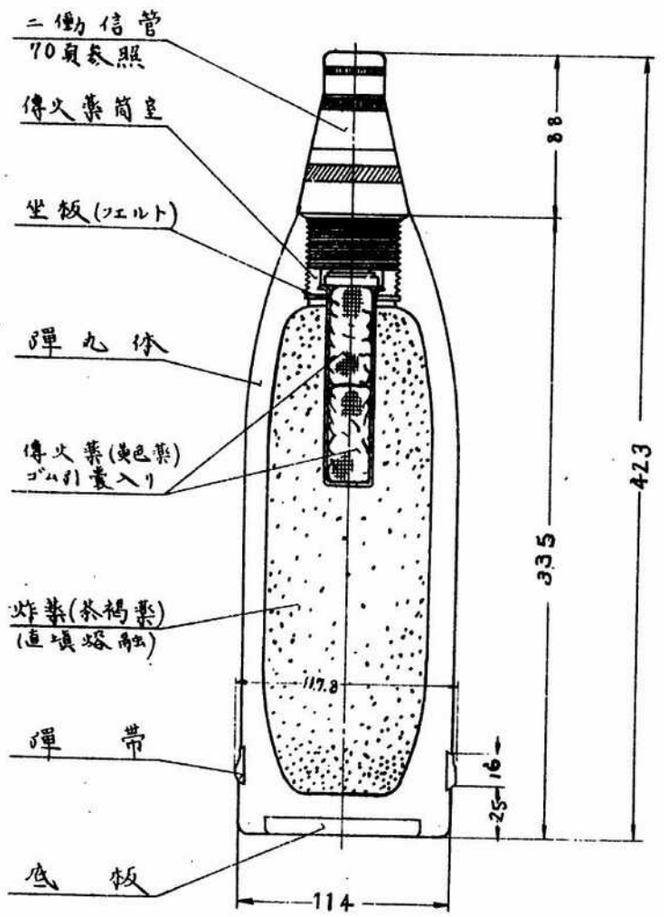

全備彈重量	15·870
空彈重量	12·625
炸藥重量	1·925
(茶混藥混合物)	
傳火藥筒量	0·060
(30g, 二個使用)	
信管重量	1·260

1
24

四、五吋榴彈砲彈藥

榴彈乙

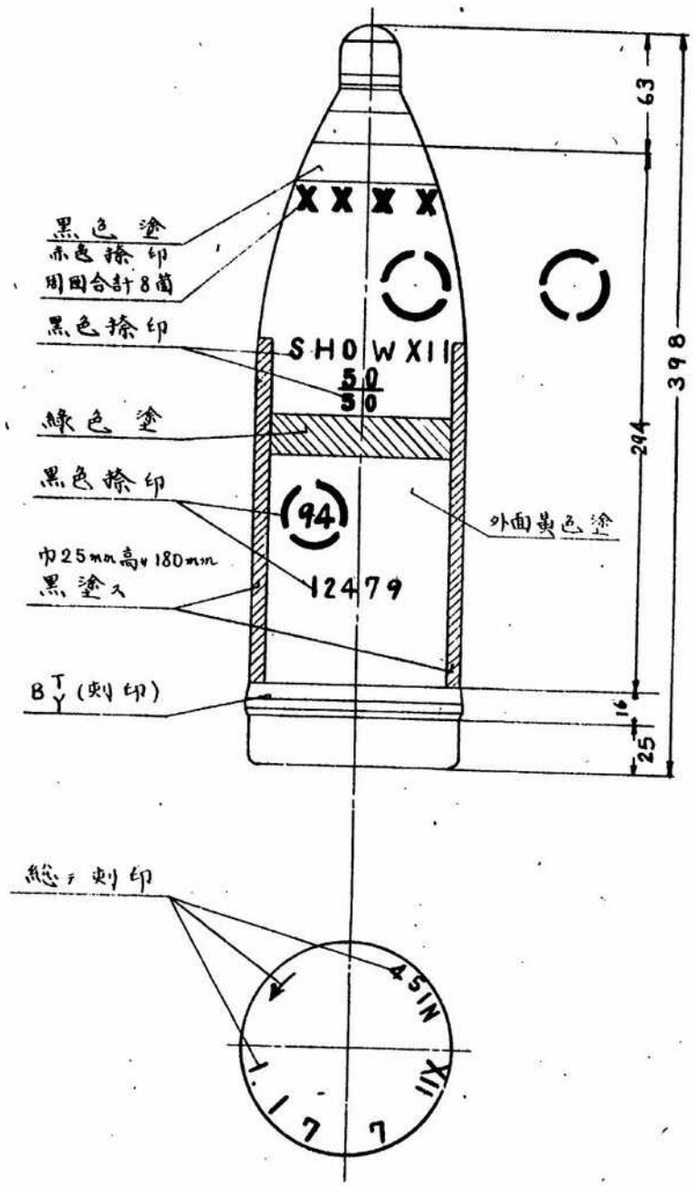

四、五 吋 榴 彈 砲 彈 薬

榴 彈 乙

全備彈量	15·595
空彈重量	12·470
炸薬量 (茶褐薬混合物)	2·080
傳火薬筒量 (30g, 二個使用)	0·060
信管量	0·985

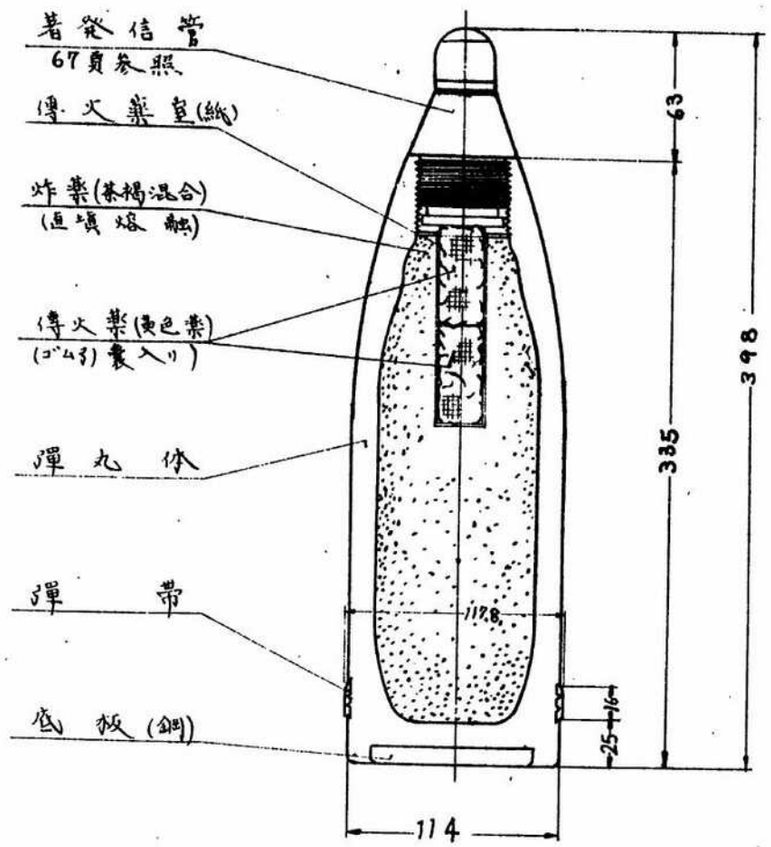

1

25

四、五吋榴彈砲彈藥

藥筒

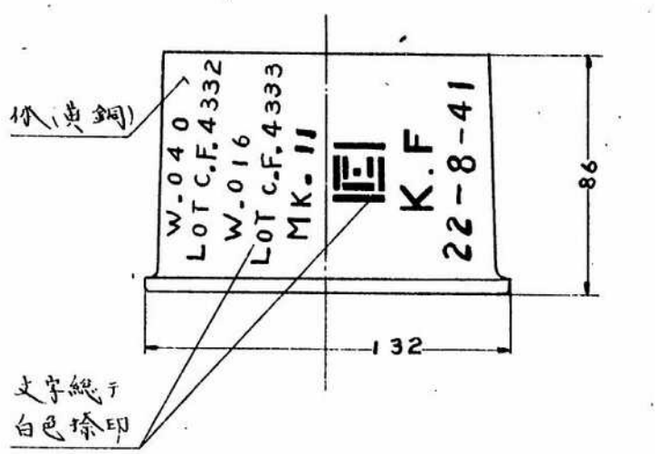

底面標識

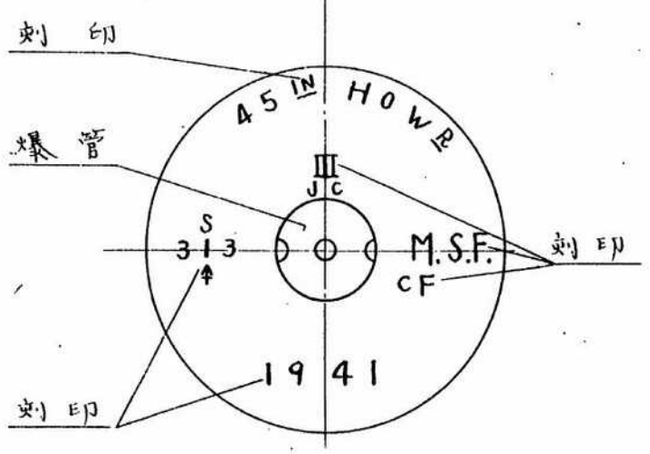

四、五吋榴彈砲彈藥

藥筒

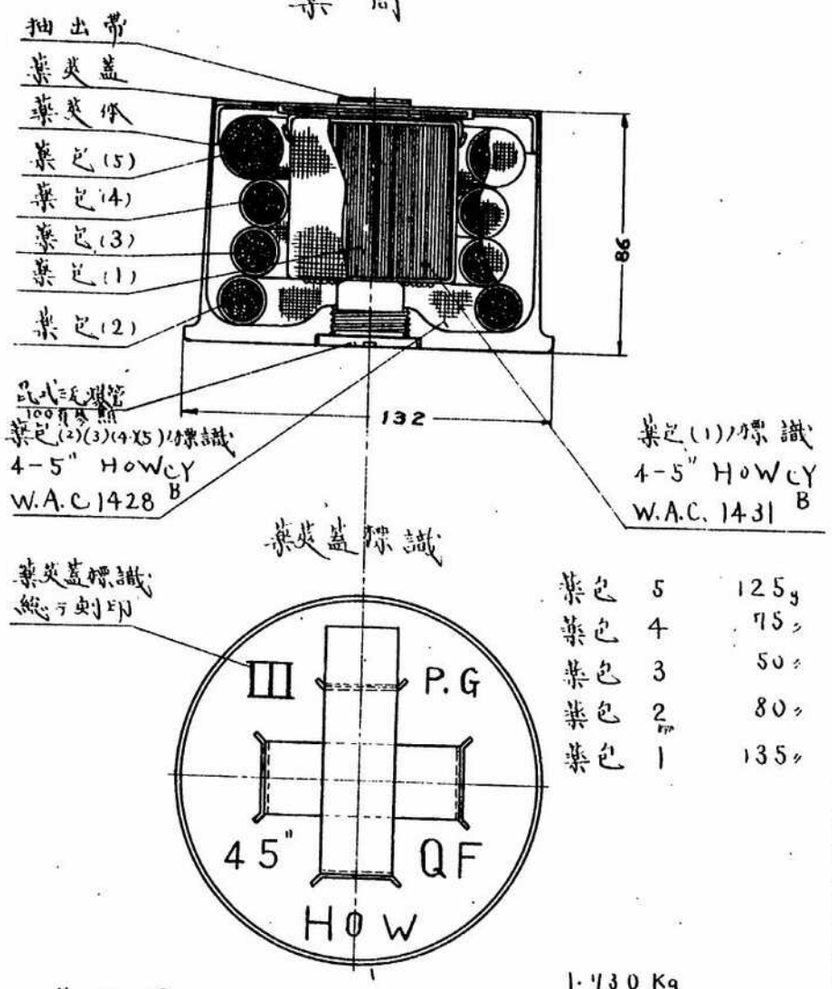

藥莢蓋標識

藥包	5	125g
藥包	4	75〃
藥包	3	50〃
藥包	2	80〃
藥包	1	135〃

藥筒量	1.730 Kg
藥莢量	1.180 〃
裝藥量(組状藥長サ大363.5mm小44mm 径12〜0.4mm)	0.465 〃
爆管量(100頁參照)	0.085 〃

アジア歴史資料センター
Japan Center for Asian Historical Records
http://www.jacar.go.jp/

1
26

六吋榴彈砲彈藥

榴　彈(甲)

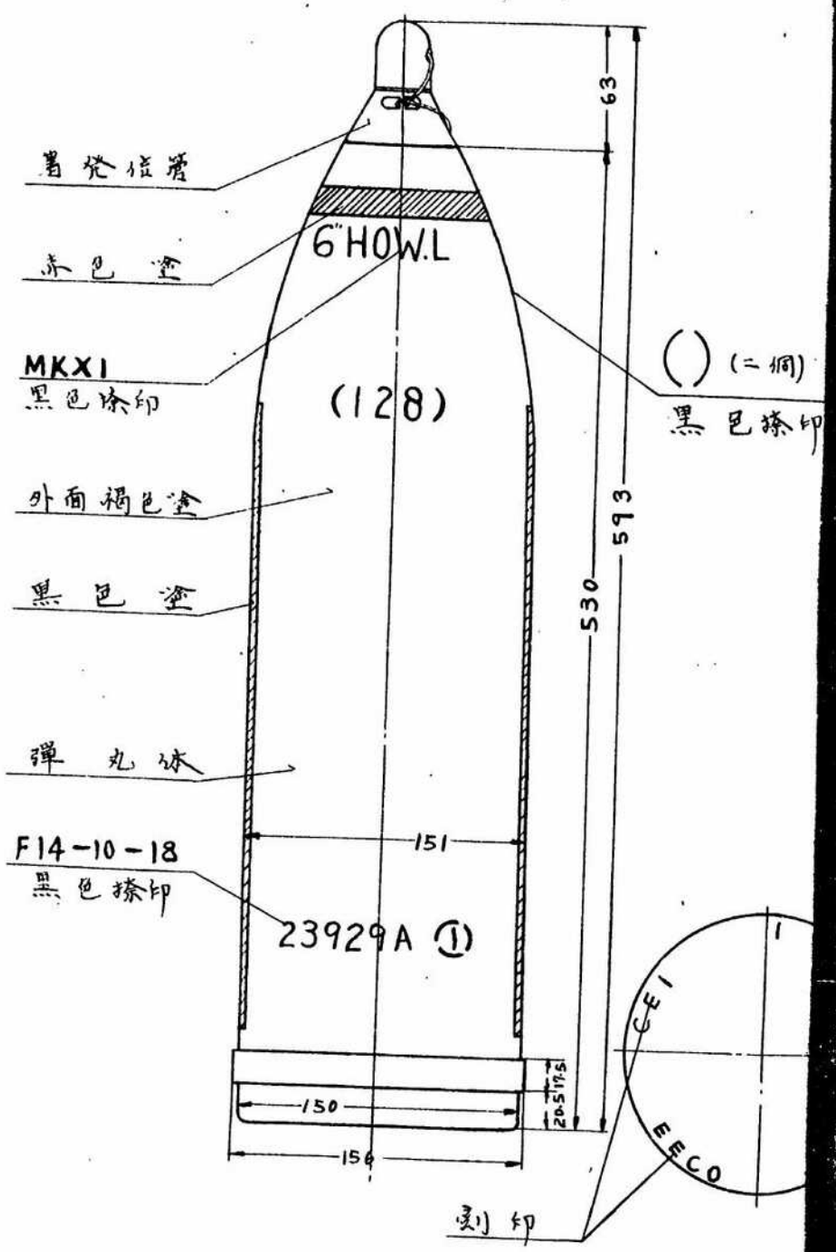

めくれず

2

26

六吋榴彈砲彈薬

榴彈(甲)

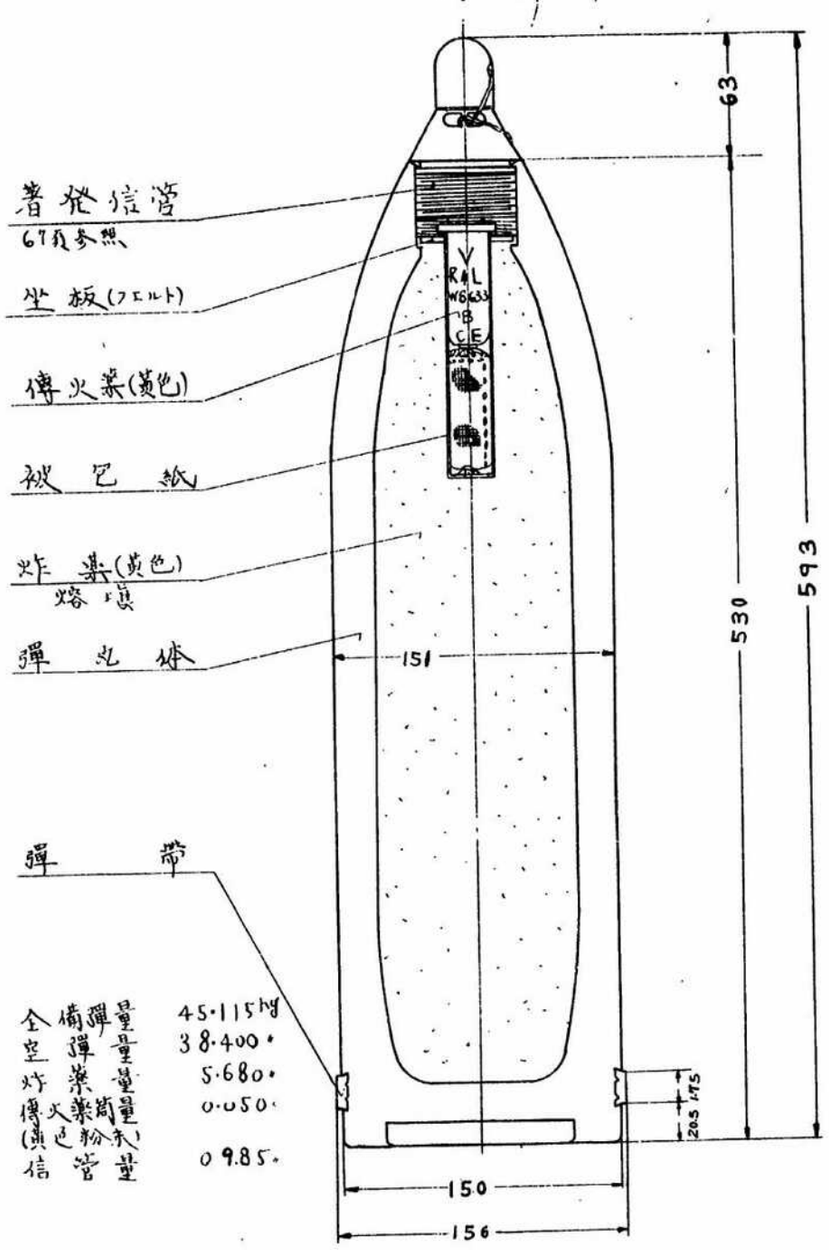

着発信管
67頁参照

坐板(フエルト)

傳火薬(黄色)

被包紙

炸薬(黄色)
熔填

弾丸体

弾帯

全備弾量	45.115kg
空弾量	38.400
炸薬量	5.680
傳火薬(黒色粉末)量	0.050
信管	0.985

1
27

六吋榴彈砲彈藥

榴、彈(乙)

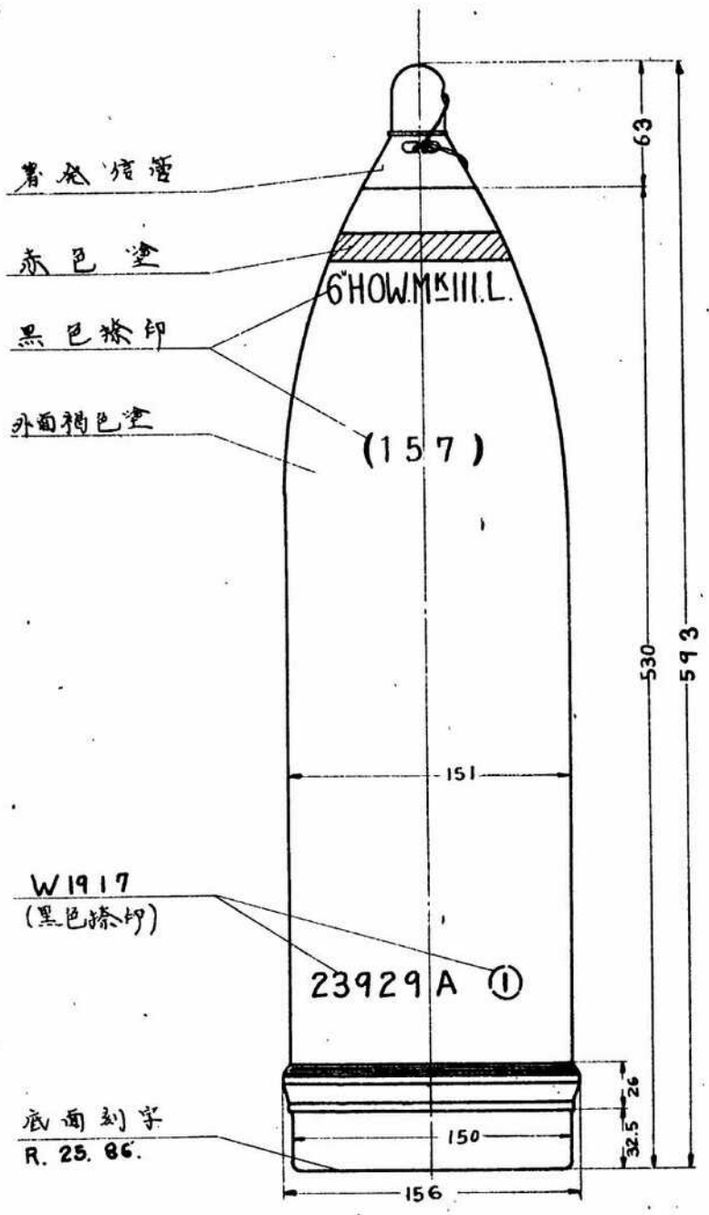

アジア歴史資料センター
Japan Center for Asian Historical Records
http://www.jacar.go.jp/

2

27

六吋 榴彈砲彈藥

榴彈(乙)

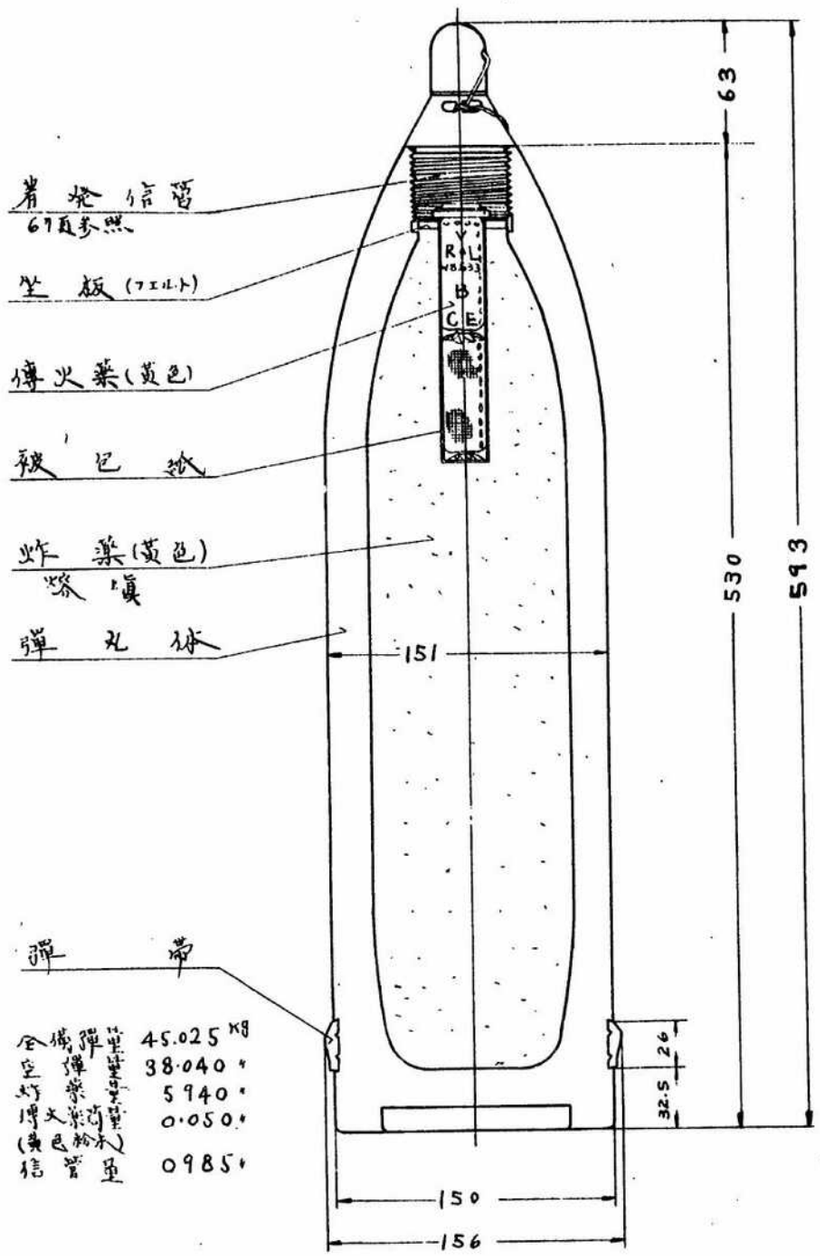

全榴弾	重量	45.025 kg
空榴弾	重量	38.040 〃
炸薬	重量	5.940 〃
傳火薬(黄色)	重量	0.050 〃
着発信管	重量	0.985 〃

アジア歴史資料センター
Japan Center for Asian Historical Records
http://www.jacar.go.jp/

1
28

六吋榴彈砲彈薬

火銳彈(甲)

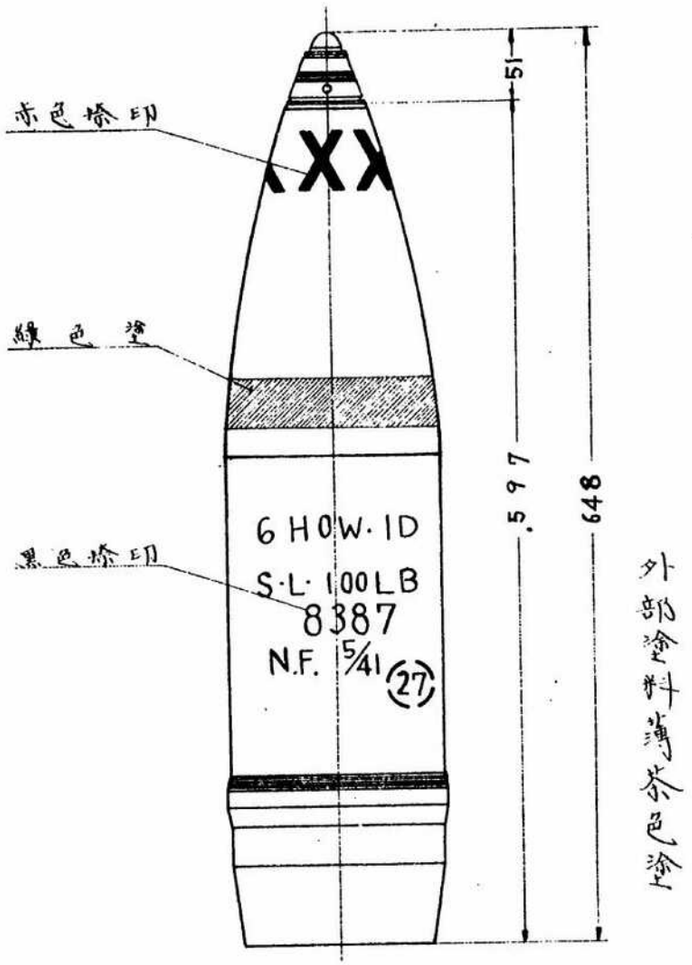

2

28

六吋榴彈砲 彈藥

尖銳彈(甲)

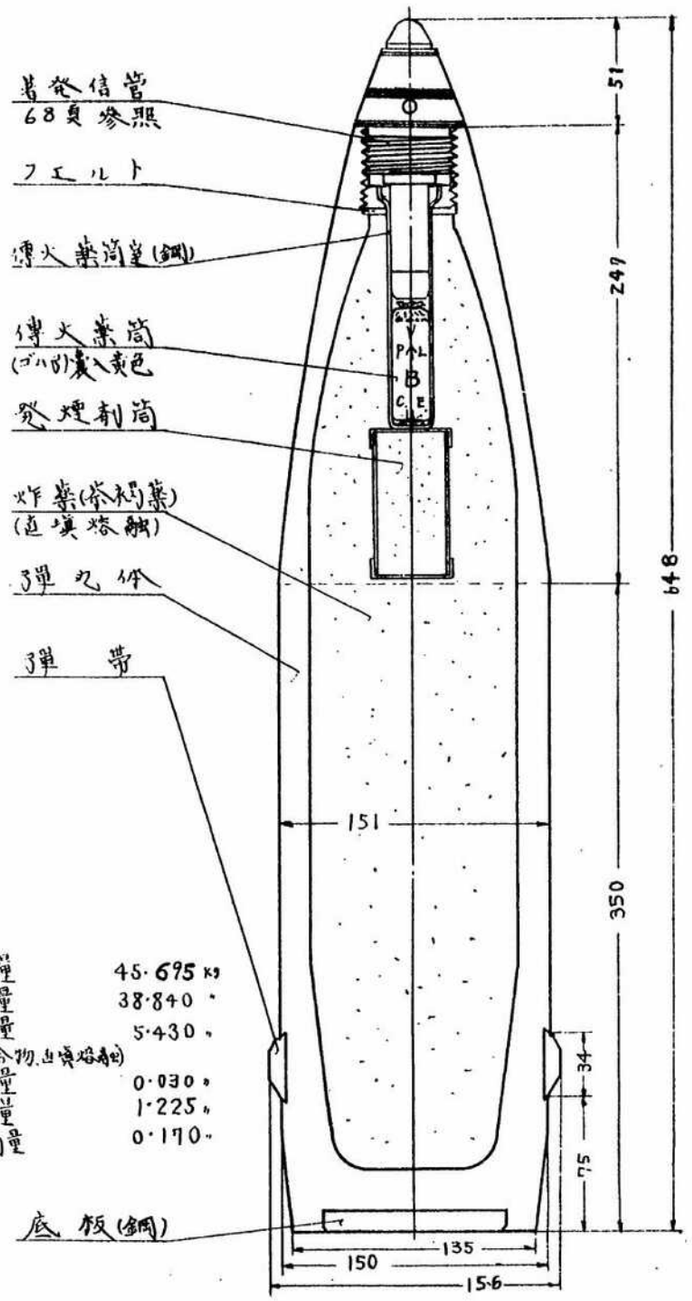

全備弾量	45·695 kg
空弾量	38·840 〃
炸薬量	5·430 〃
(茶褐薬混合物、直填熔融)	
傳火薬筒量	0·030 〃
信管量	1·225 〃
発煙剤筒量	0·170 〃

アジア歴史資料センター
Japan Center for Asian Historical Records
http://www.jacar.go.jp/

1

29 六吋榴彈砲彈薬

火鋭彈(乙)

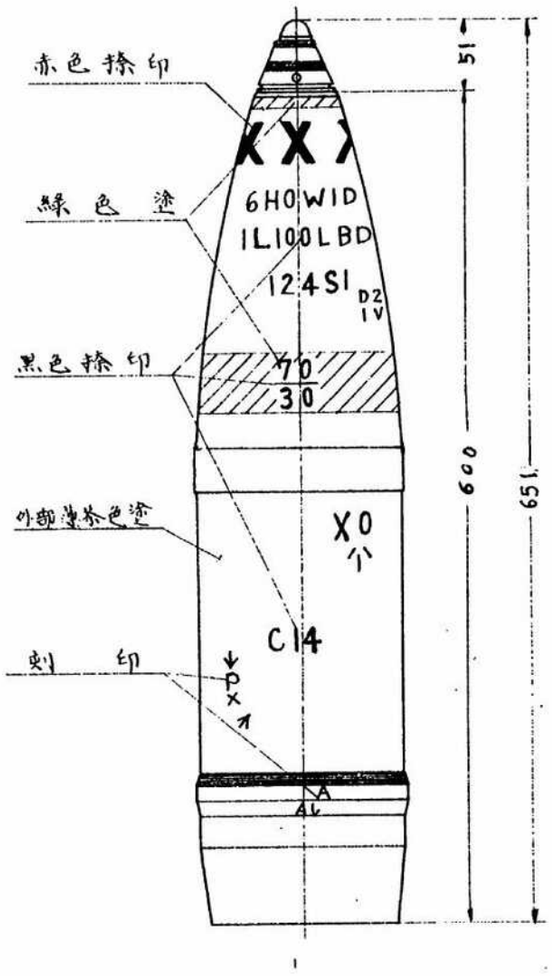

2

29

六吋榴彈砲 彈藥

火銳彈(ム)

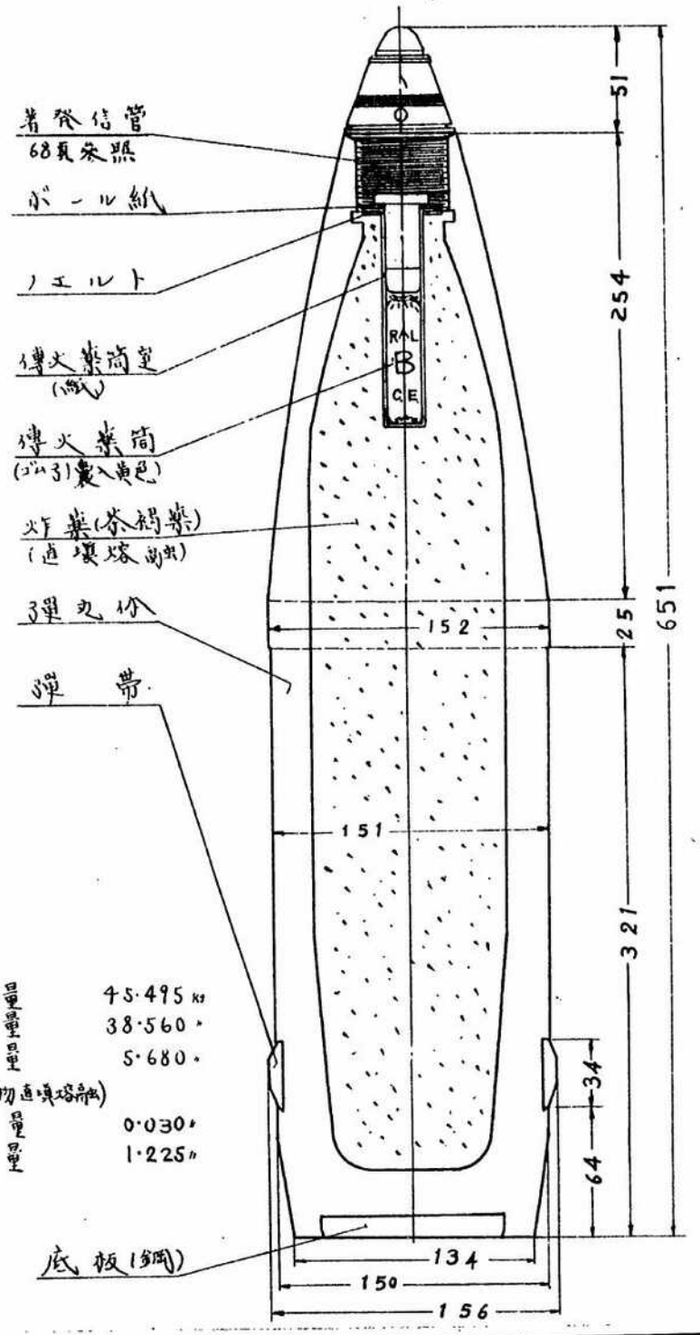

全備彈量		45·495 kg
空彈量		38·560 〃
炸藥量		5·680 〃
(苦褐藥混合物造填熔融)		
傳火藥筒量		0·030 〃
信管量		1·225 〃

アジア歴史資料センター
Japan Center for Asian Historical Records
http://www.jacar.go.jp/

六吋榴彈砲彈薬
尖鋭彈(丙)

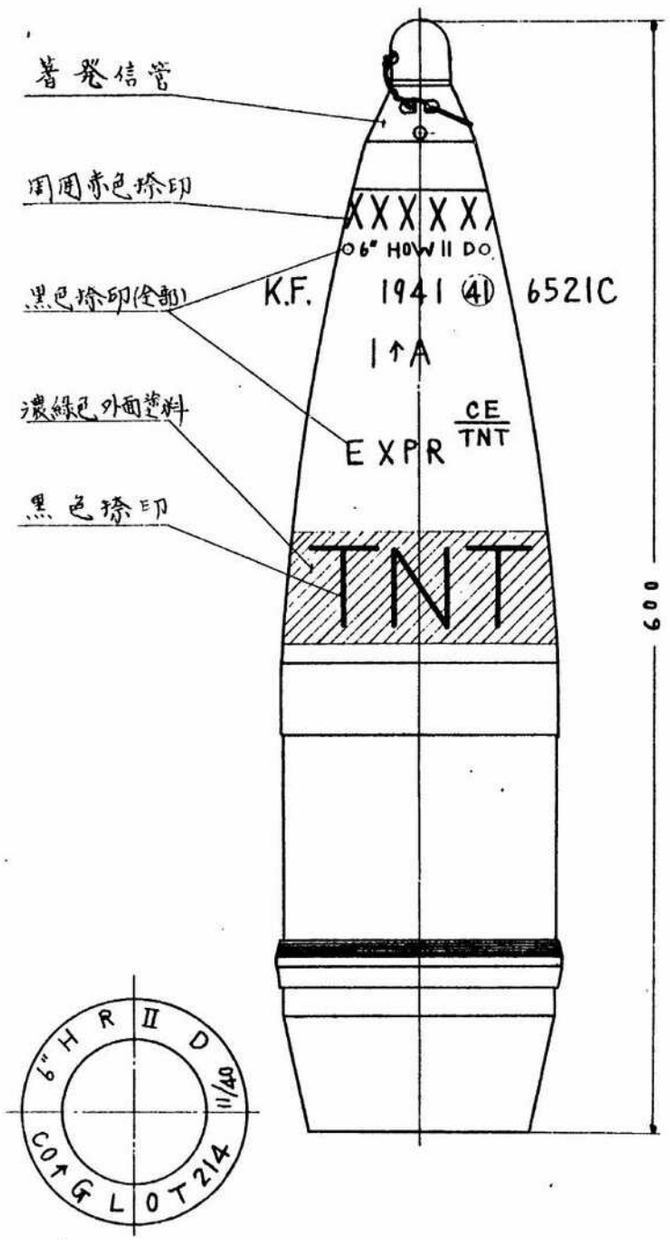

2
30

六吋榴彈砲 彈藥

火銳彈(丙)

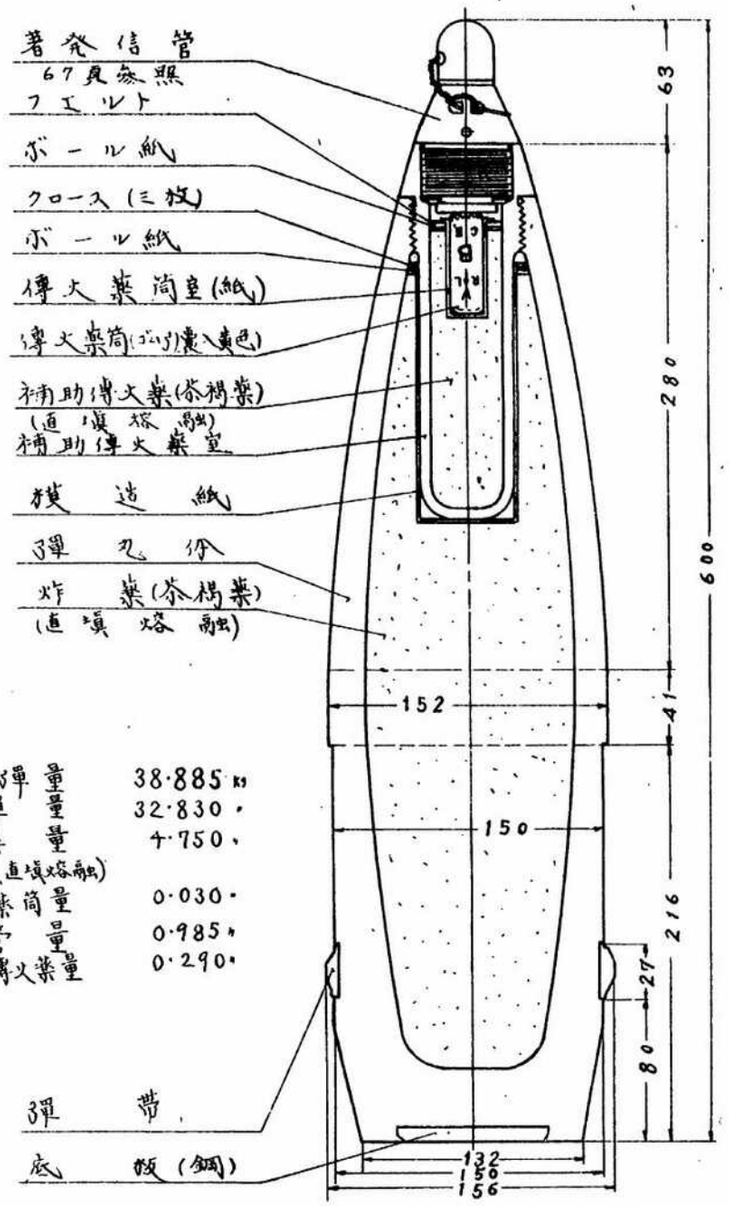

全備彈量	38·885 kg
空彈量	32·830 〃
炸藥量 (茶褐藥,直填熔融)	4·750 〃
傳火藥筒量	0·030 〃
信管量	0·985 〃
補助傳火藥量	0·290 〃

アジア歴史資料センター
Japan Center for Asian Historical Records
http://www.jacar.go.jp/

六吋榴彈砲彈薬
薬包

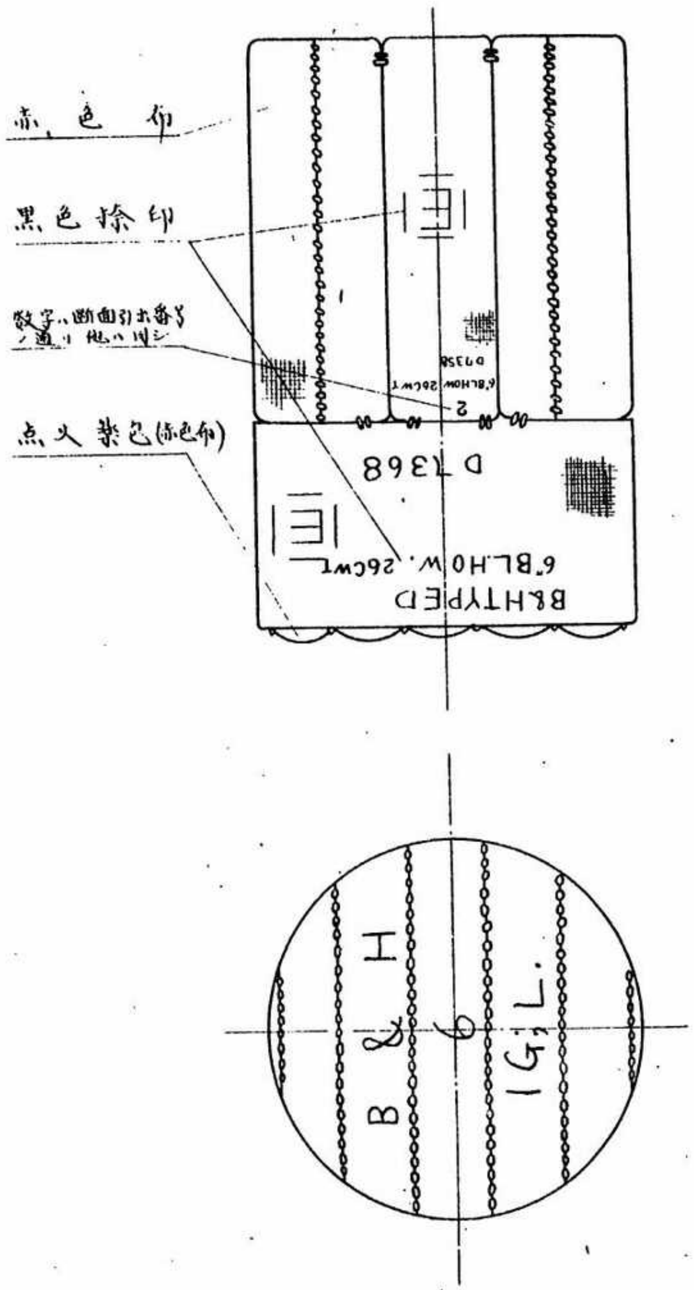
赤色布
黒色捺印
数字ハ断面引出番号ノ通リ他ハ同ジ
点火薬包(赤色布)
D1358
6"BL.HOW 26cwt
2
D 1368
6"BL.HOW. 26cwt
B&H TYPE D
B & H
6
1G; L.

2
31

六吋榴彈砲彈藥

藥包

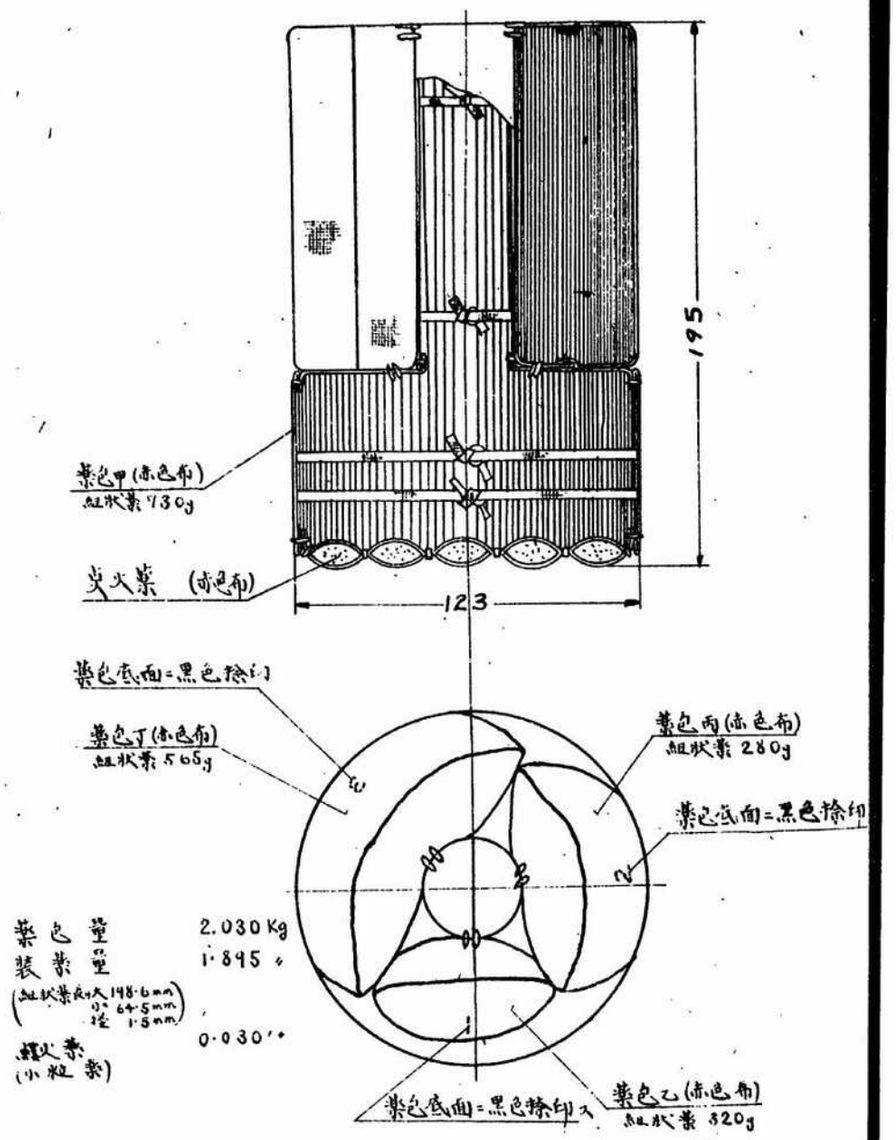

3
31

六吋榴彈砲彈藥
藥包收容筒

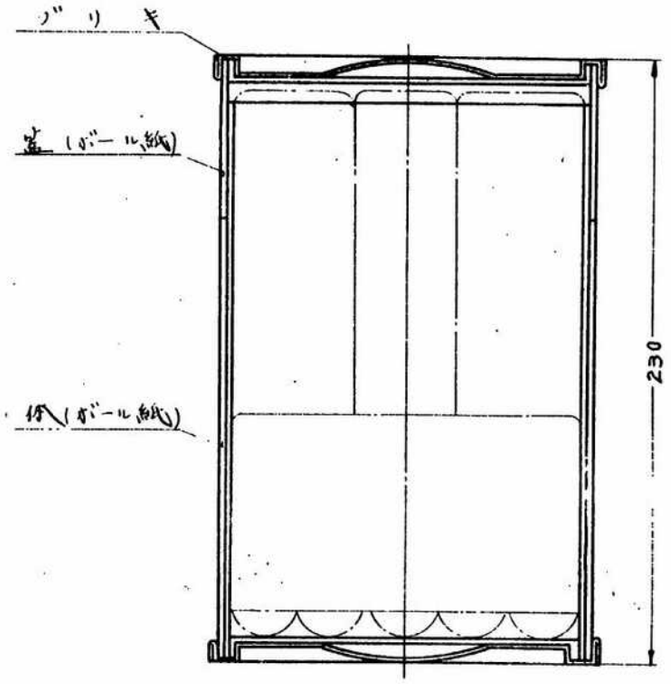

アジア歴史資料センター
Japan Center for Asian Historical Records
http://www.jacar.go.jp/

1

32

一五五粍榴彈砲彈藥

火銳彈

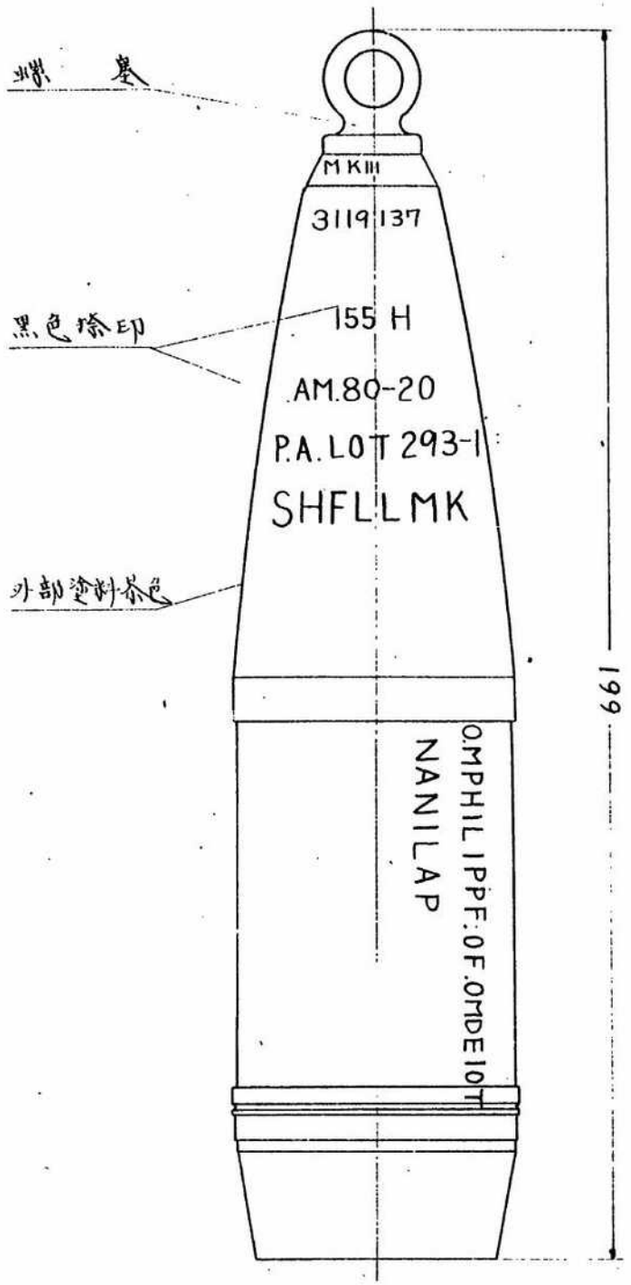

2

32

一五五粍榴彈砲彈薬
火薬弾

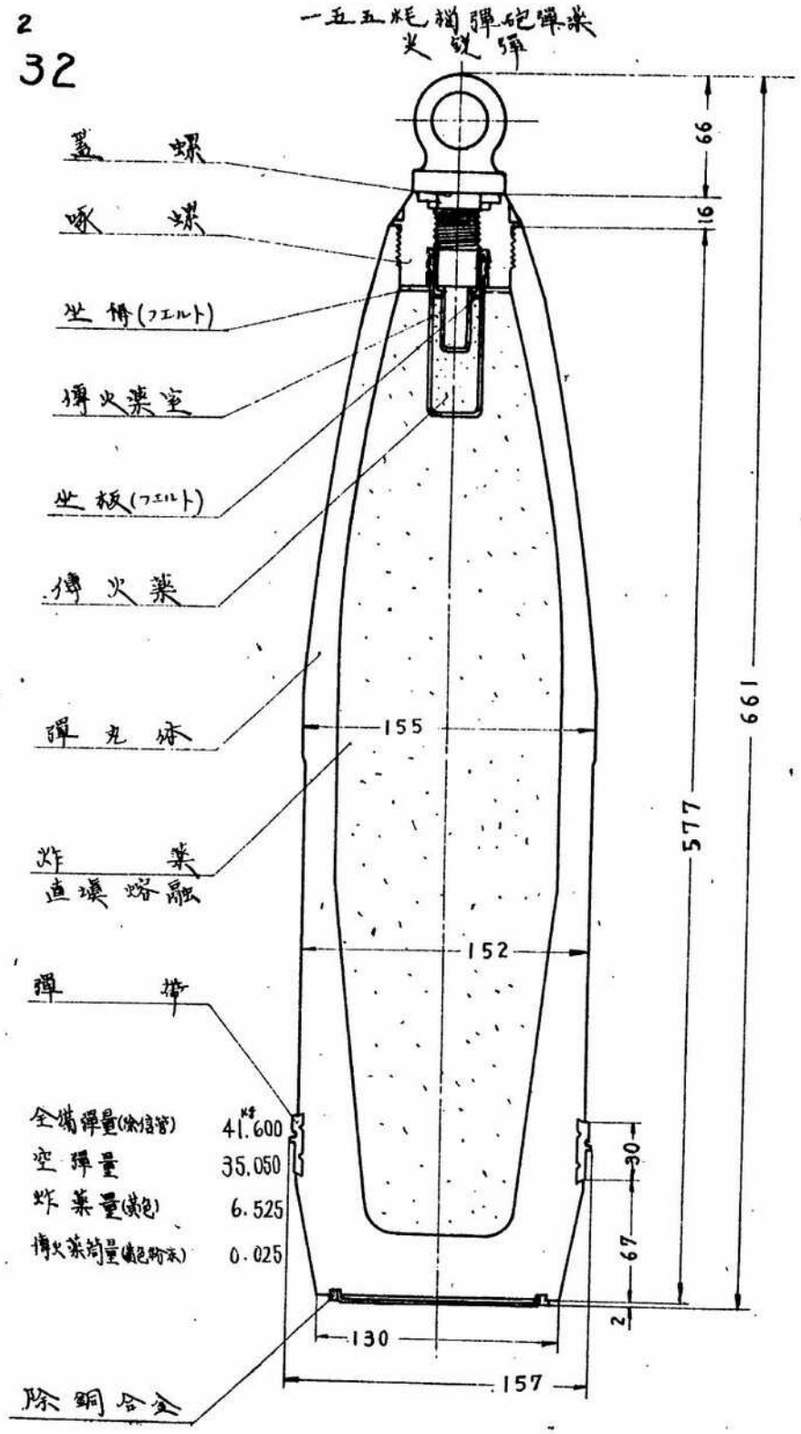

全備彈量(炸信管)	41.600 kg
空彈量	35.050
炸薬量(黄色)	6.525
傳火薬筒量(黒色粉末)	0.025

アジア歴史資料センター
Japan Center for Asian Historical Records
http://www.jacar.go.jp/

1
33

一五五粍榴彈砲彈藥

榴彈

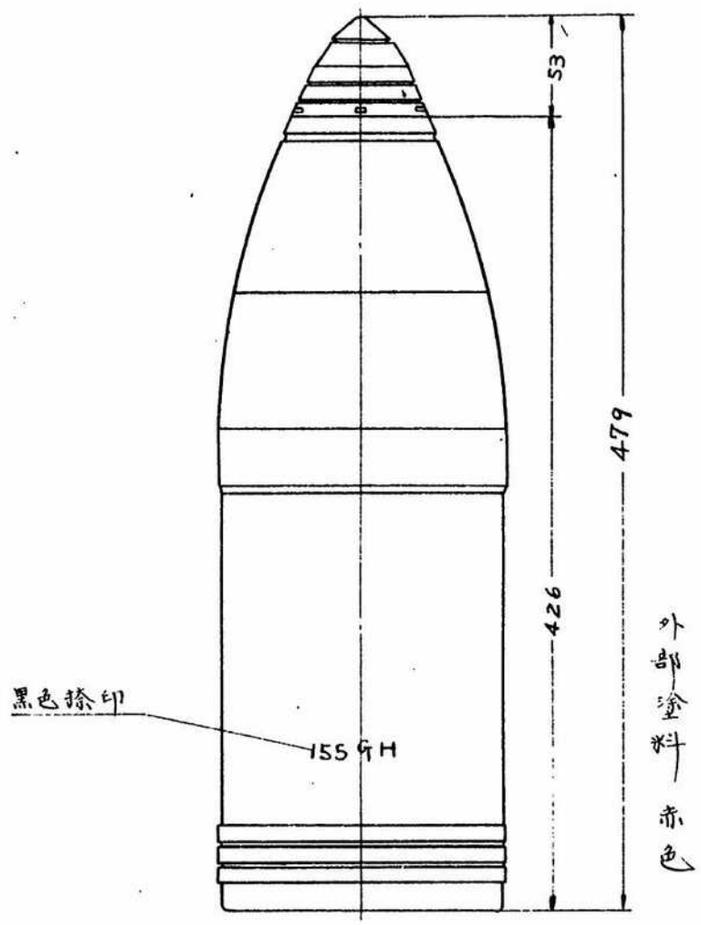

アジア歴史資料センター
Japan Center for Asian Historical Records
http://www.jacar.go.jp/

2
33

一五五粍榴彈砲彈藥

榴散彈

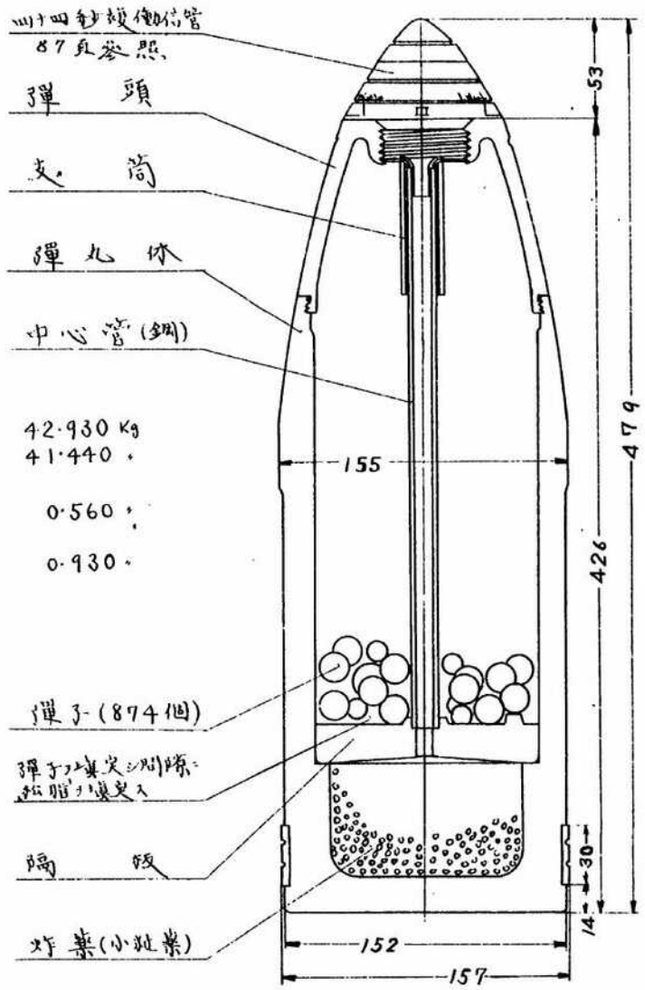

全備彈量	42·930 Kg
空彈量	41·440 〃
(彈子、松脂共)炸藥量	0·560 〃
信管(小粒藥)量	0·930 〃

一五五粍榴彈砲彈藥

藥包(二個ヲ使用ス)

青色薄絹布

点火藥嚢標識

各藥嚢表標識

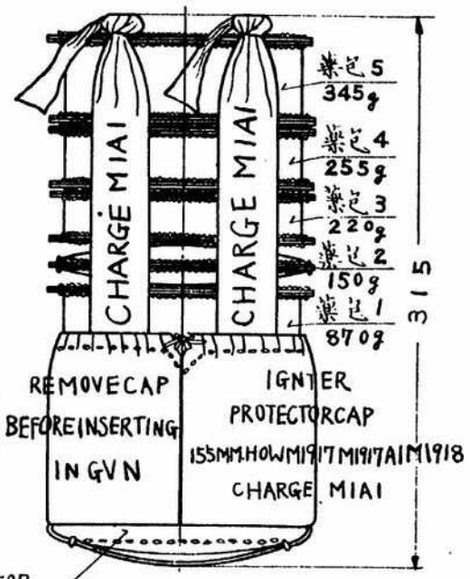

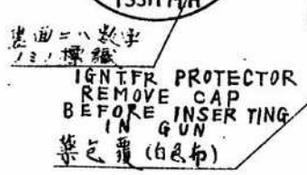

一五五粍榴彈砲彈藥
藥包(二個使用ス)

青色薄屑布

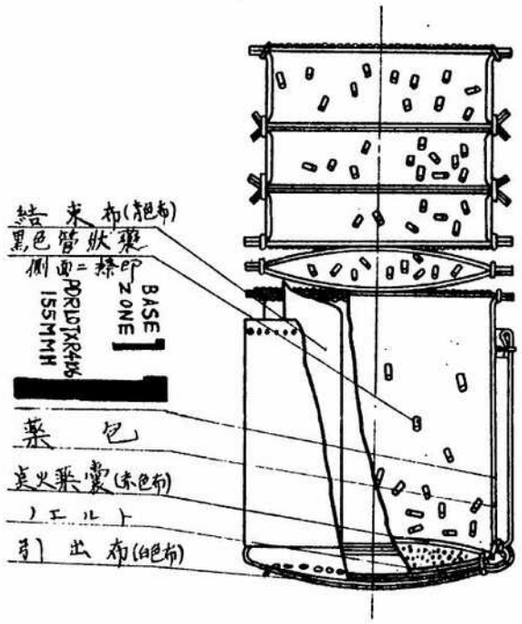

藥包一個重量

藥包量	2.010
裝藥量 (管狀藥 長ヶ 6.2mm 径 1.3mm)	1.840
点火藥量	0.085

アジア歴史資料センター
Japan Center for Asian Historical Records
http://www.jacar.go.jp/

五五粍 加彈砲彈藥
藥包收容筒

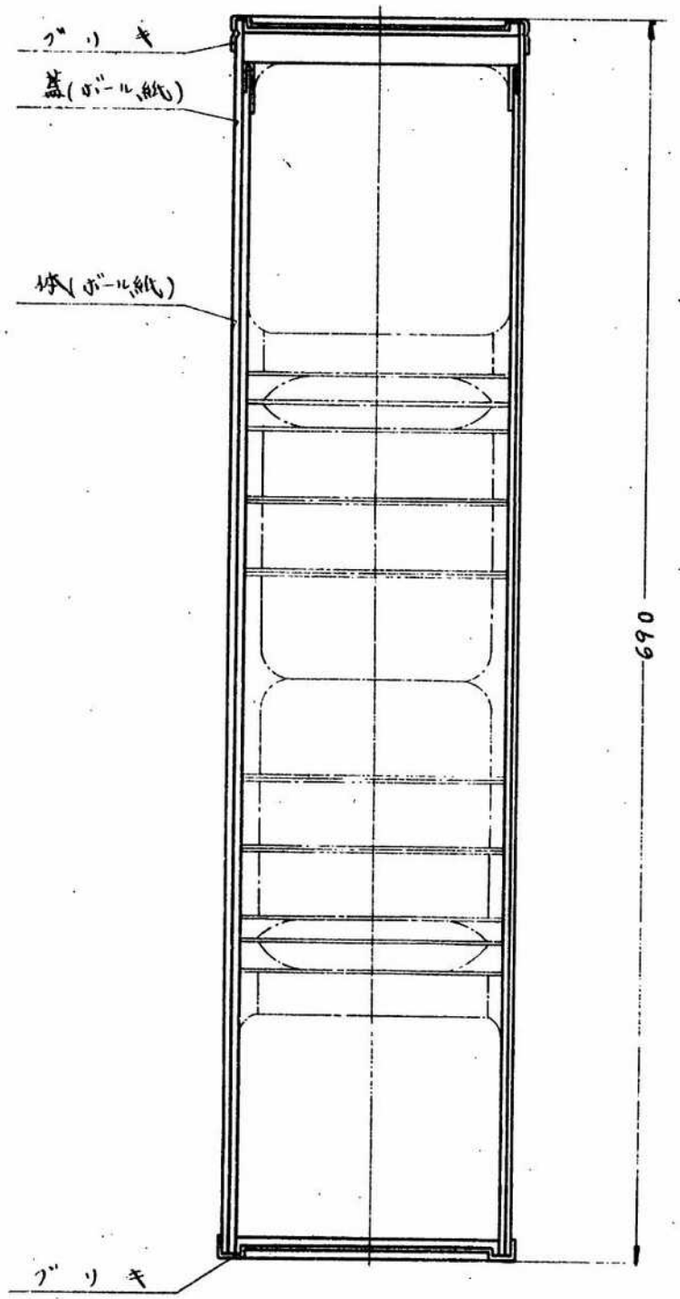

アジア歴史資料センター
Japan Center for Asian Historical Records
http://www.jacar.go.jp/

35

四吋加農彈藥
錨彈

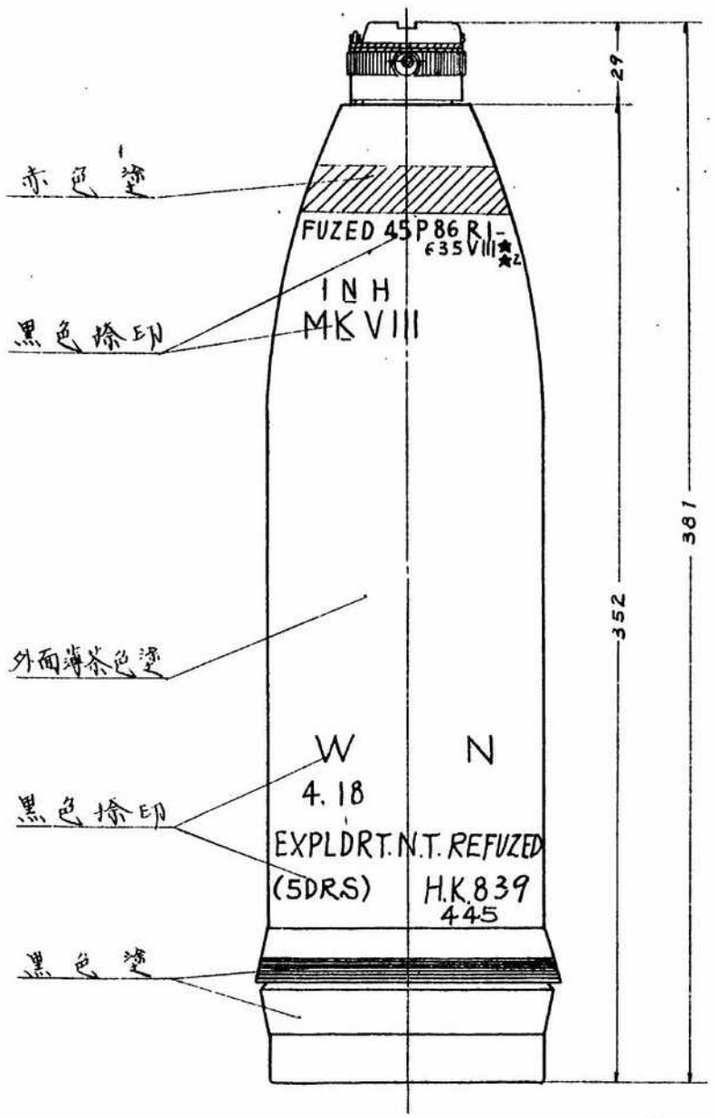

アジア歴史資料センター
Japan Center for Asian Historical Records
http://www.jacar.go.jp/

235

四吋加農彈薬

榴彈

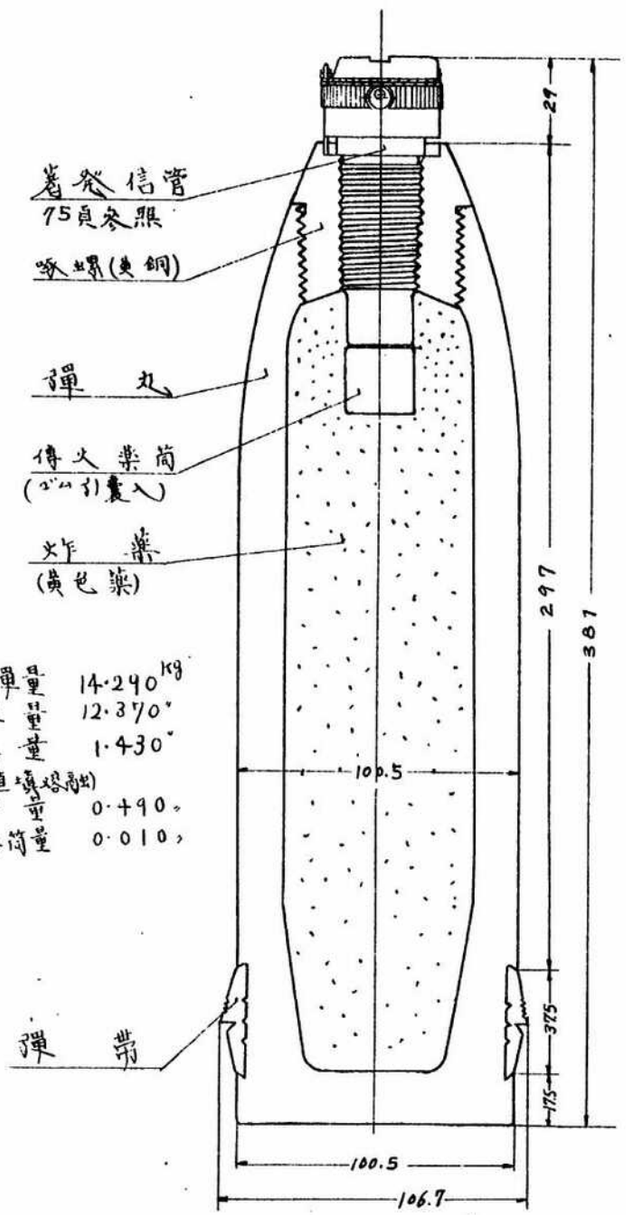

全備彈量 14.240kg
空彈量 12.370〃
炸薬量 1.430〃
(黄色薬直填鎔融)
信管重 0.490〃
傳火薬筒重 0.010〃

アジア歴史資料センター
Japan Center for Asian Historical Records
http://www.jacar.go.jp/

1
36

四吋加農彈藥
藥包

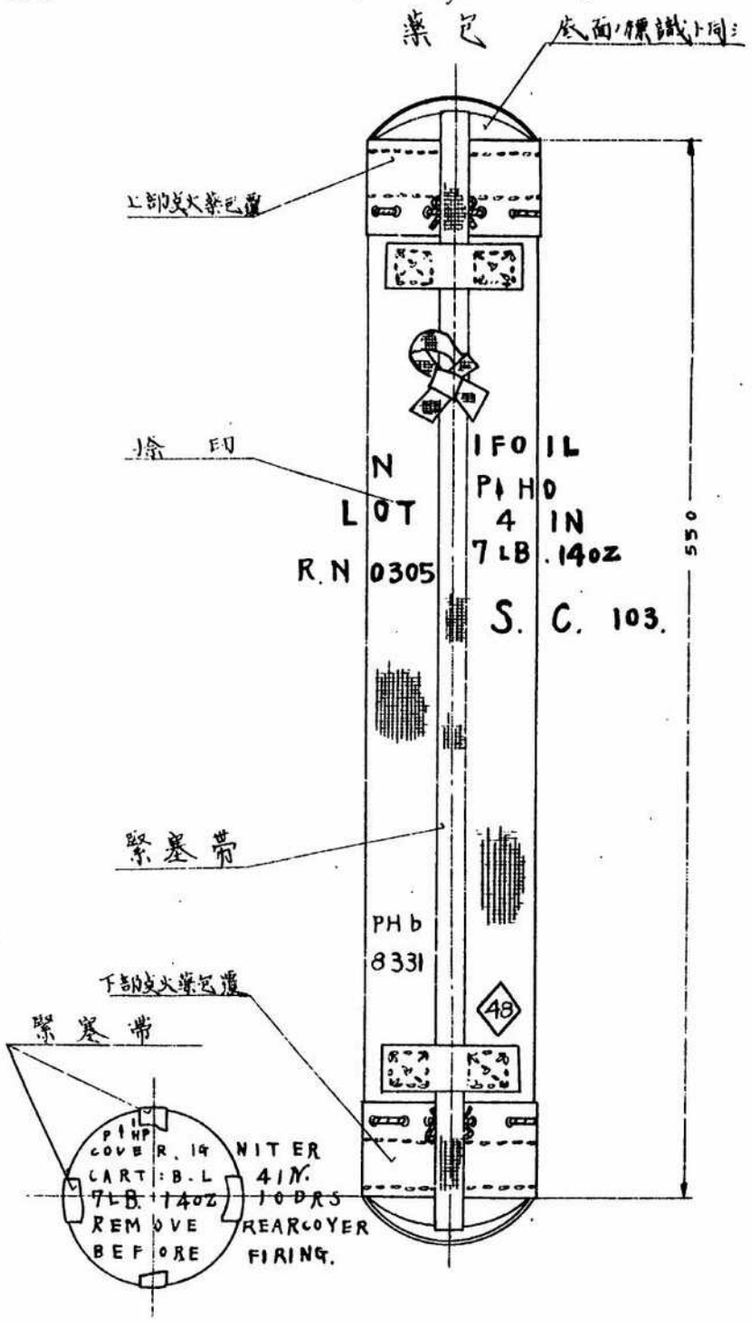

アジア歴史資料センター
Japan Center for Asian Historical Records
http://www.jacar.go.jp/

四吋加農彈藥

藥包

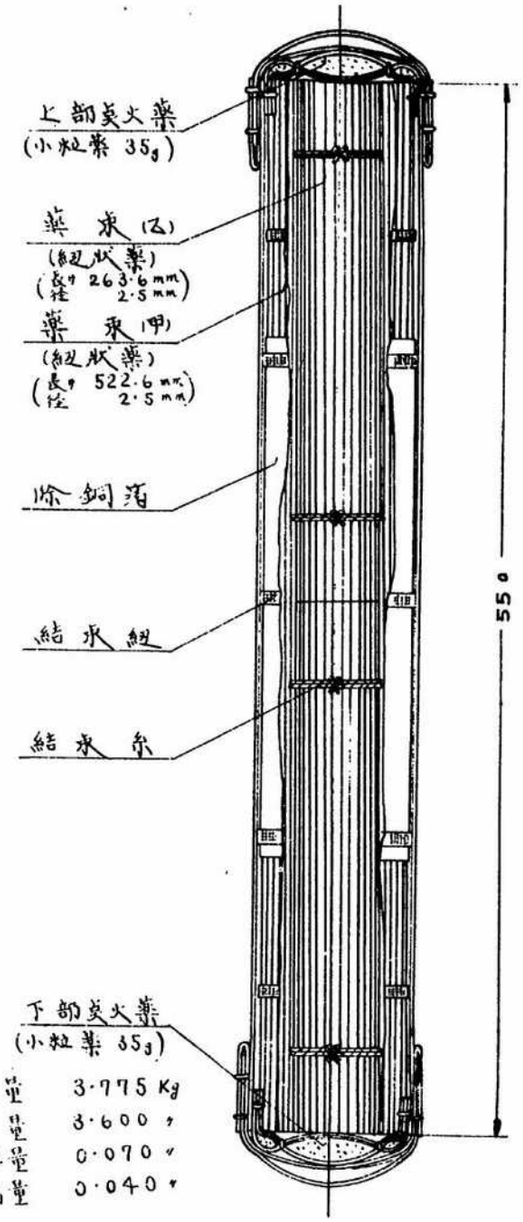

藥包量	3.775 Kg
装藥量	3.600 〃
点火藥量	0.070 〃
除銅藥量	0.040 〃

アジア歴史資料センター
Japan Center for Asian Historical Records
http://www.jacar.go.jp/

137

四.七吋加農彈藥

代用彈

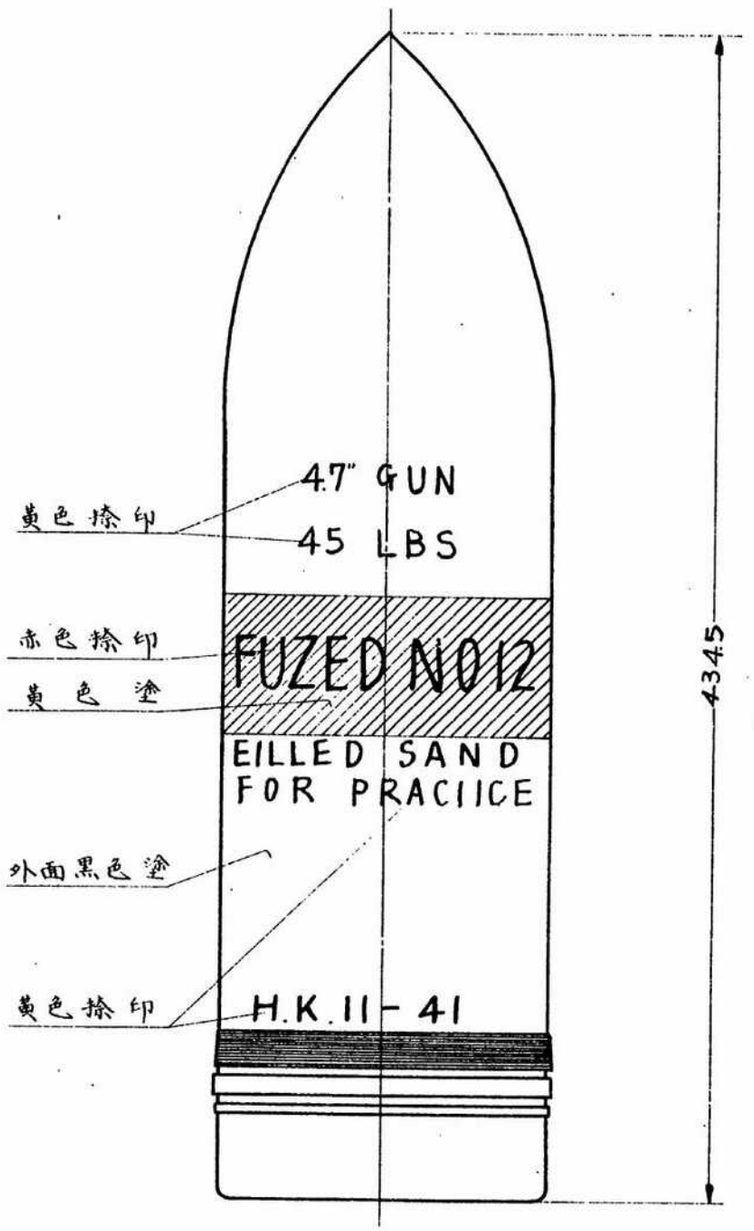

2
37

四、七吋加農彈藥代用彈

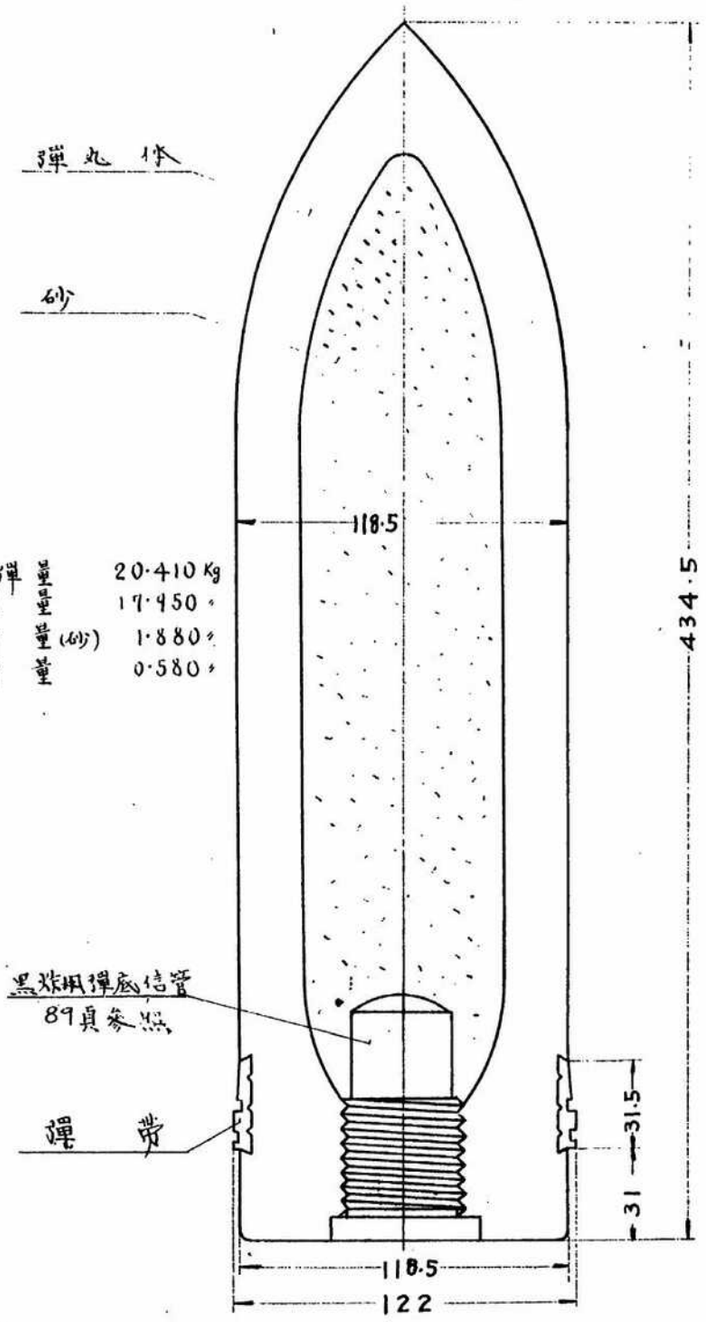

全備弾	量	20·410 Kg
空弾	量	17·450 〃
填砂	量 (砂)	1·880 〃
信管	量	0·580 〃

アジア歴史資料センター
Japan Center for Asian Historical Records
http://www.jacar.go.jp/

38

四、七吋加農彈藥

破甲榴彈

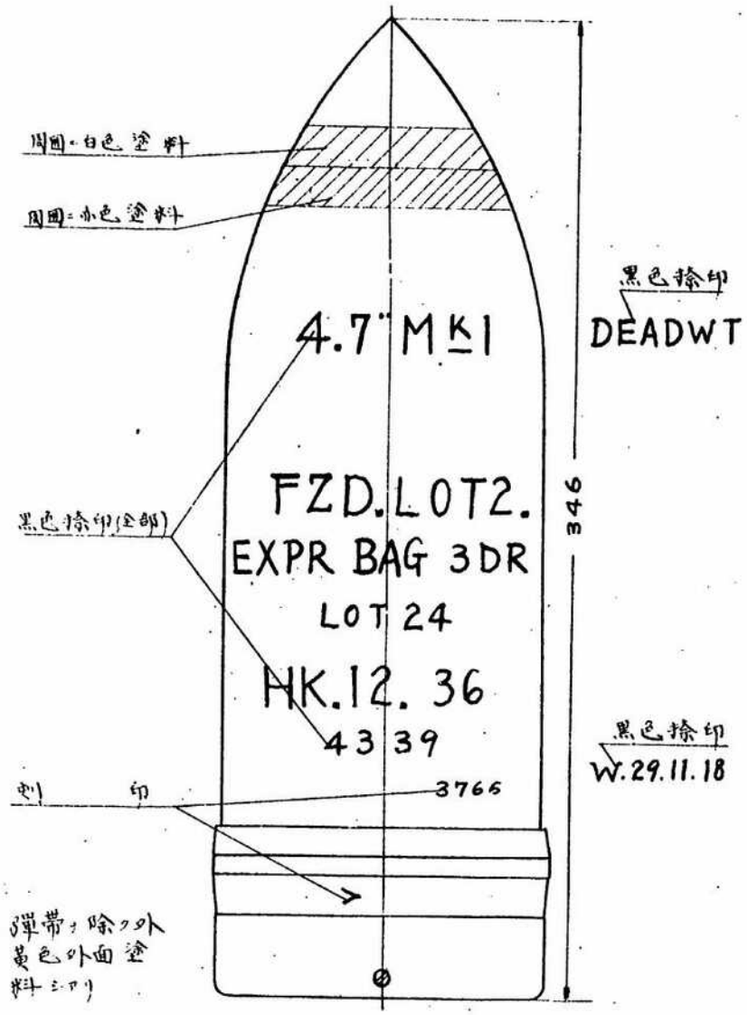

2 '38

四、七吋加農彈薬

破甲榴彈

全備彈量	20·460 Kg
空彈量	14·250 〃
炸薬量(黄色、鎔填熔融)	0·450 〃
傳火薬量(淡黄、黄色粉状薬)	0·010 〃
信管量	0·450 〃

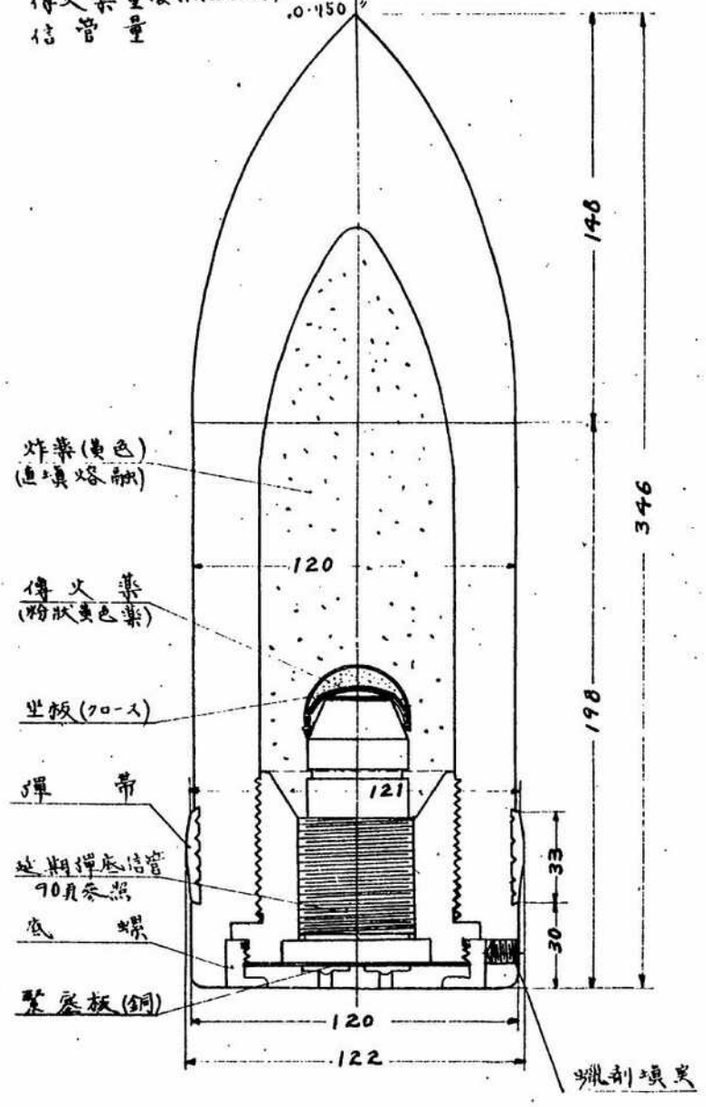

39

四、七吋加農彈藥

藥筒

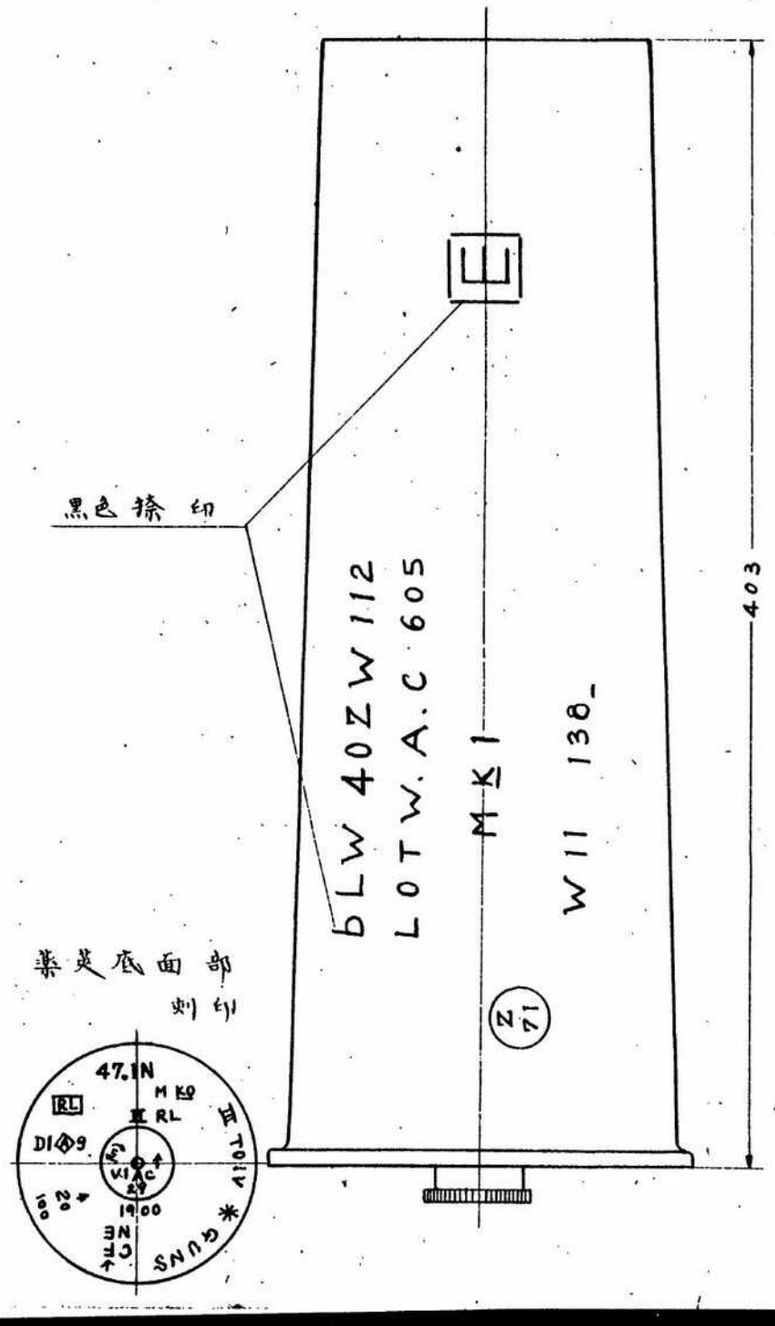

39

四、七吋加農彈藥

藥筒

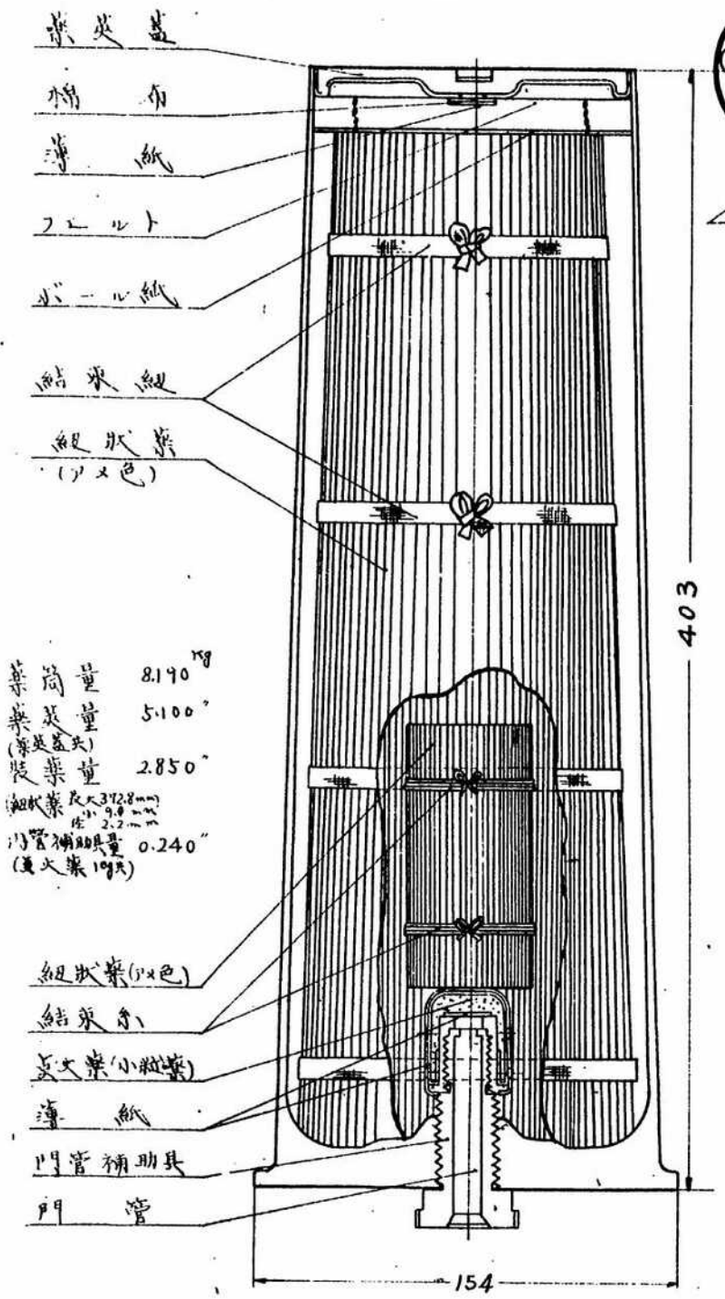

めくれず

1/40

一五五粍加農彈藥

火銳彈

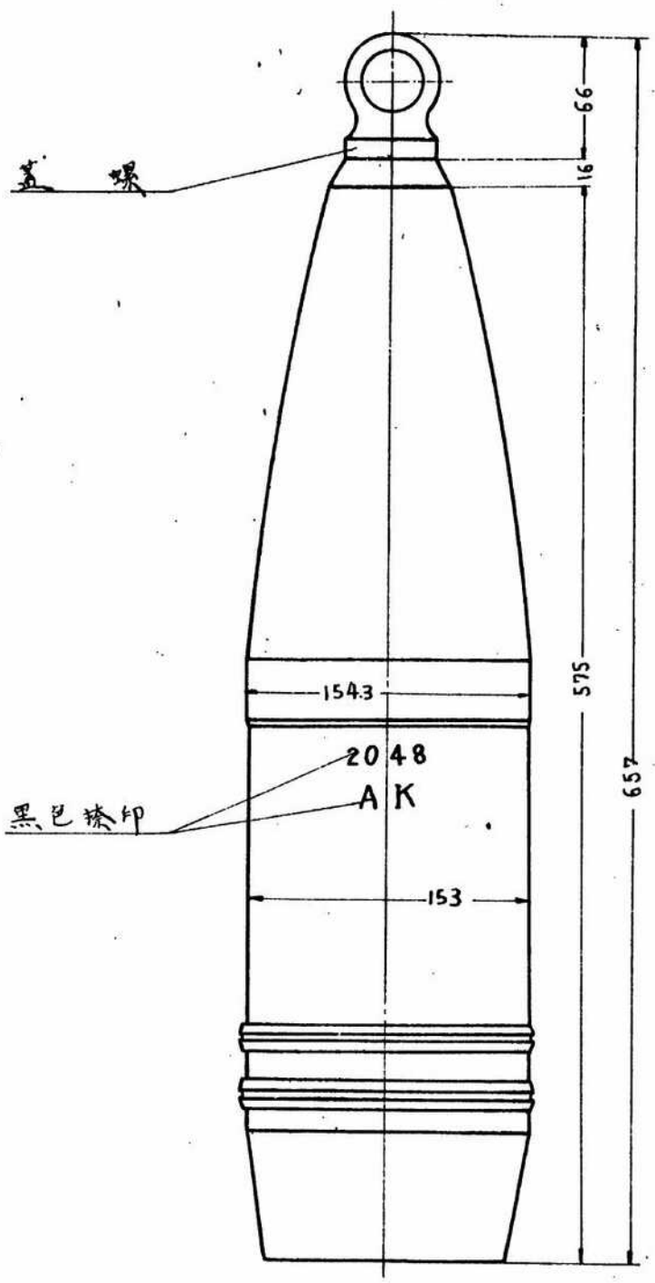

2

40

一五五粍加農彈薬

火鋭彈

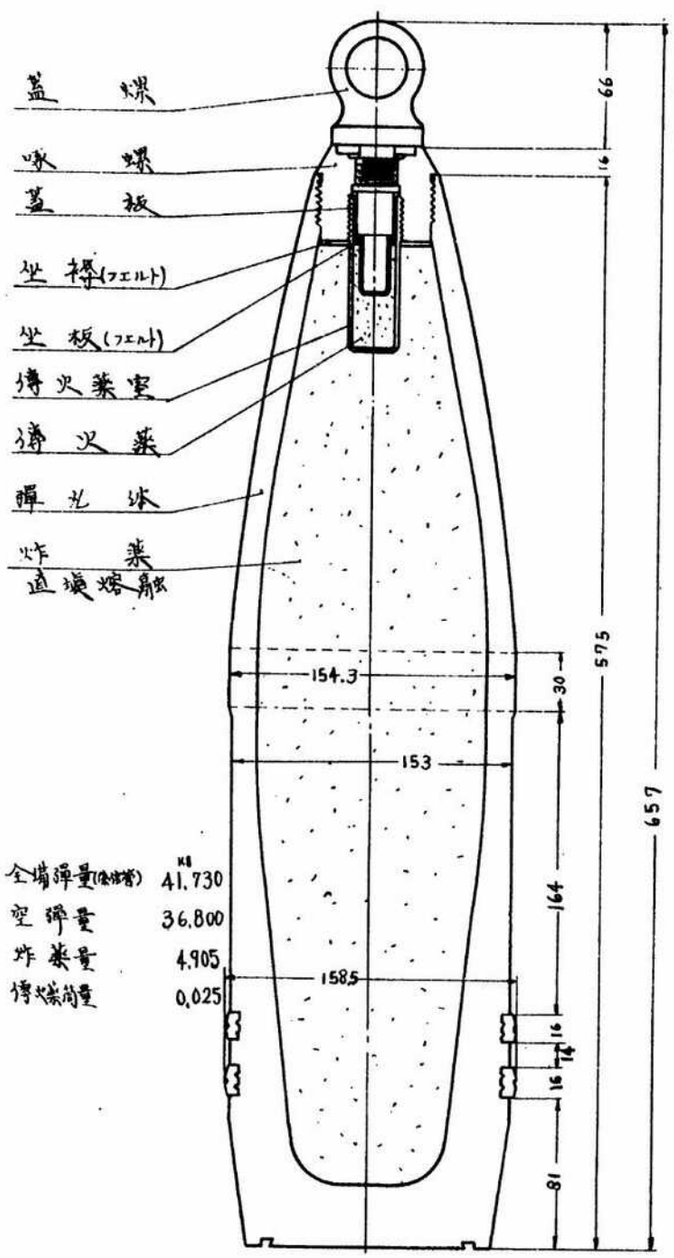

	kg
全備彈量(信管共)	41.730
空彈量	36.800
炸薬量	4.905
導火薬筒量	0.025

アジア歴史資料センター
Japan Center for Asian Historical Records
http://www.jacar.go.jp/

1

41 一五五粍加農彈薬

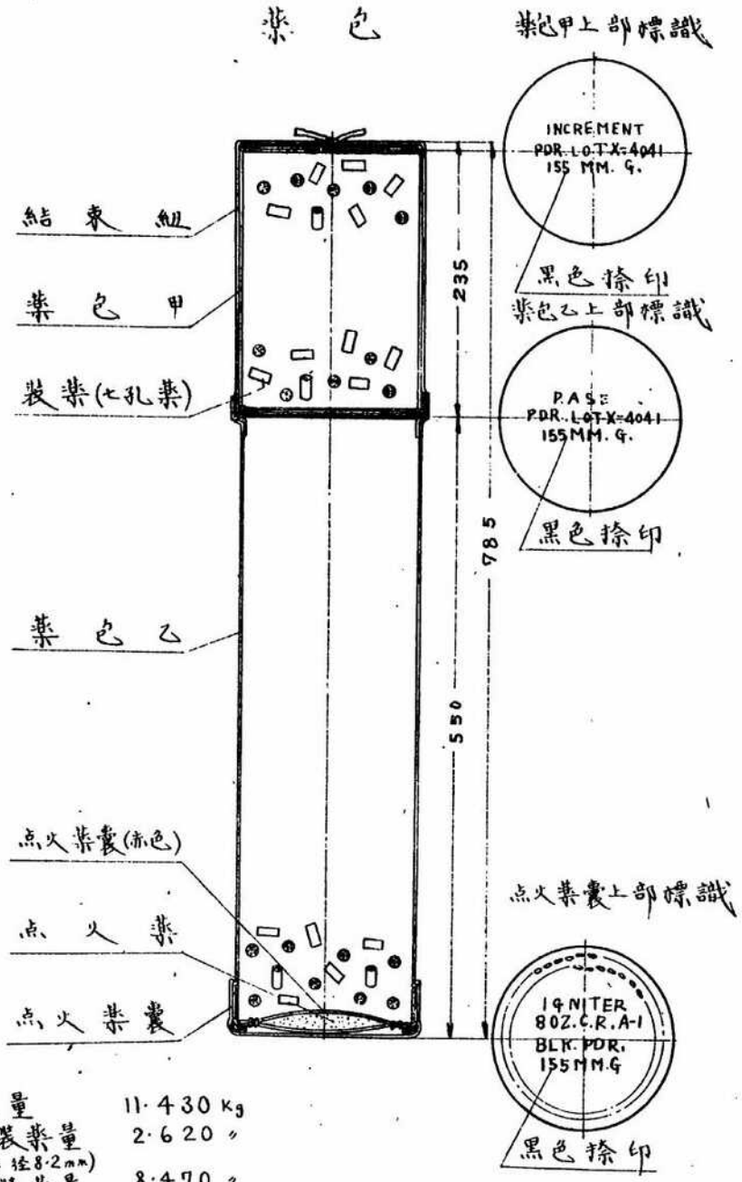

薬包量	11·430 Kg
上部装薬量 (七孔薬径8·2mm)	2·620 〃
下部装薬量 (七孔薬径8·2mm)	8·470 〃
点火薬量(大粒薬)	0·230 〃

アジア歴史資料センター
Japan Center for Asian Historical Records
http://www.jacar.go.jp/

2

41

一五九粍加農弾薬
薬包收容筒

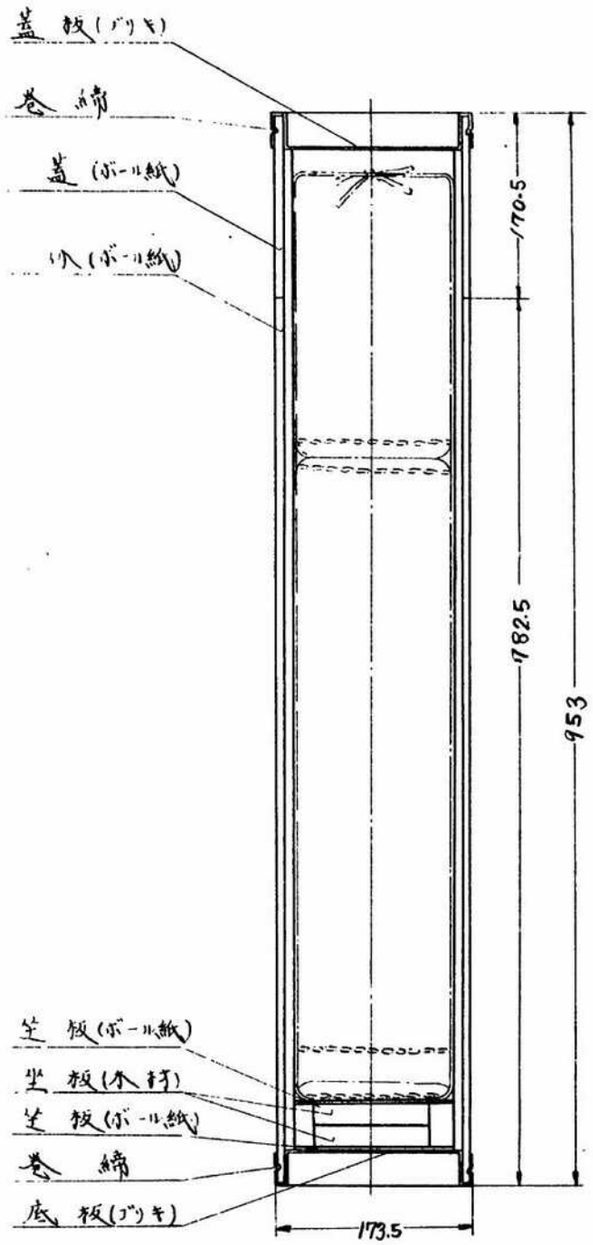

アジア歴史資料センター
Japan Center for Asian Historical Records
http://www.jacar.go.jp/

142

六吋加農彈薬
尖銳彈

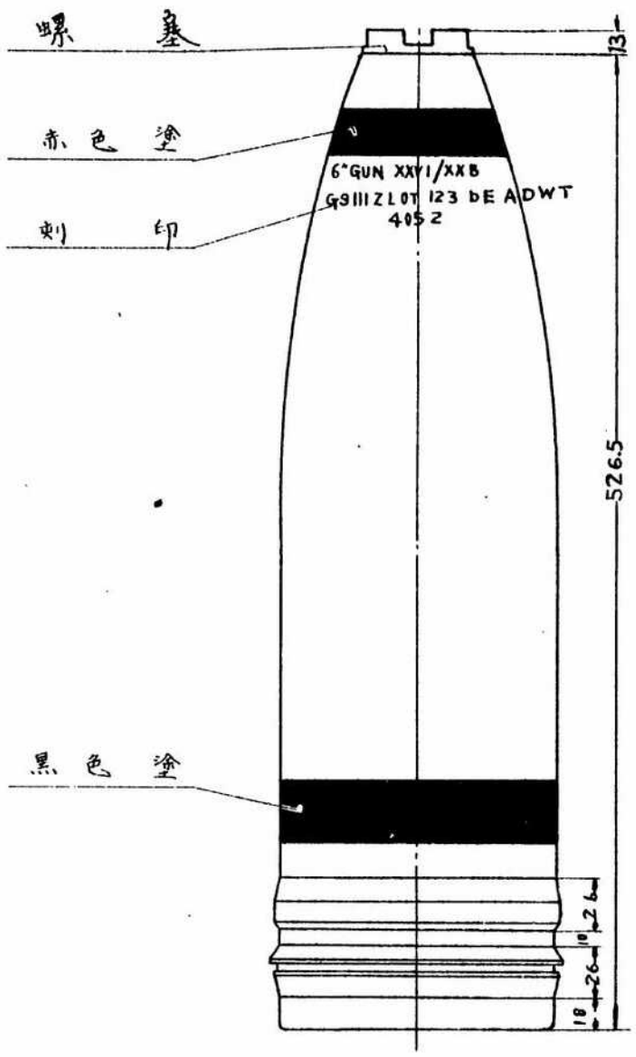

外部塗料 橙色

アジア歴史資料センター
Japan Center for Asian Historical Records
http://www.jacar.go.jp/

2

42

六吋加農彈藥

火銃彈

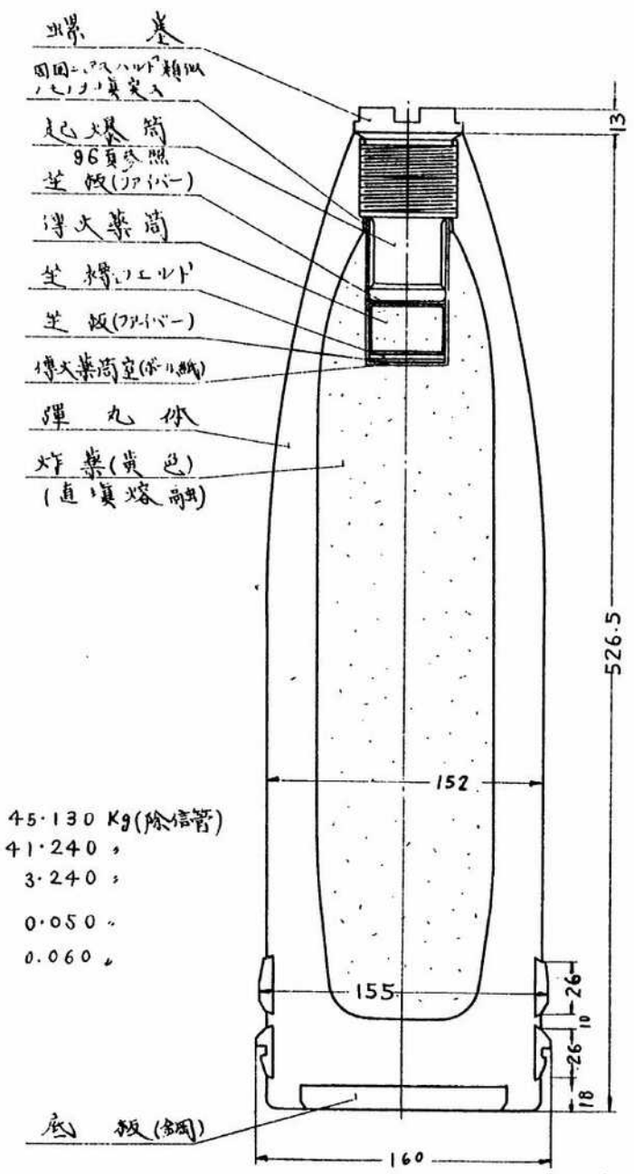

全備彈量	45·130 Kg(除信管)
空彈量	41·240 〃
炸藥量	3·240 〃
(黄色直填熔融)	
傳火藥筒量	0·050 〃
起爆筒量	0.060 〃

アジア歴史資料センター
Japan Center for Asian Historical Records
http://www.jacar.go.jp/

1
43

六吋加農彈藥
被帽徹甲彈

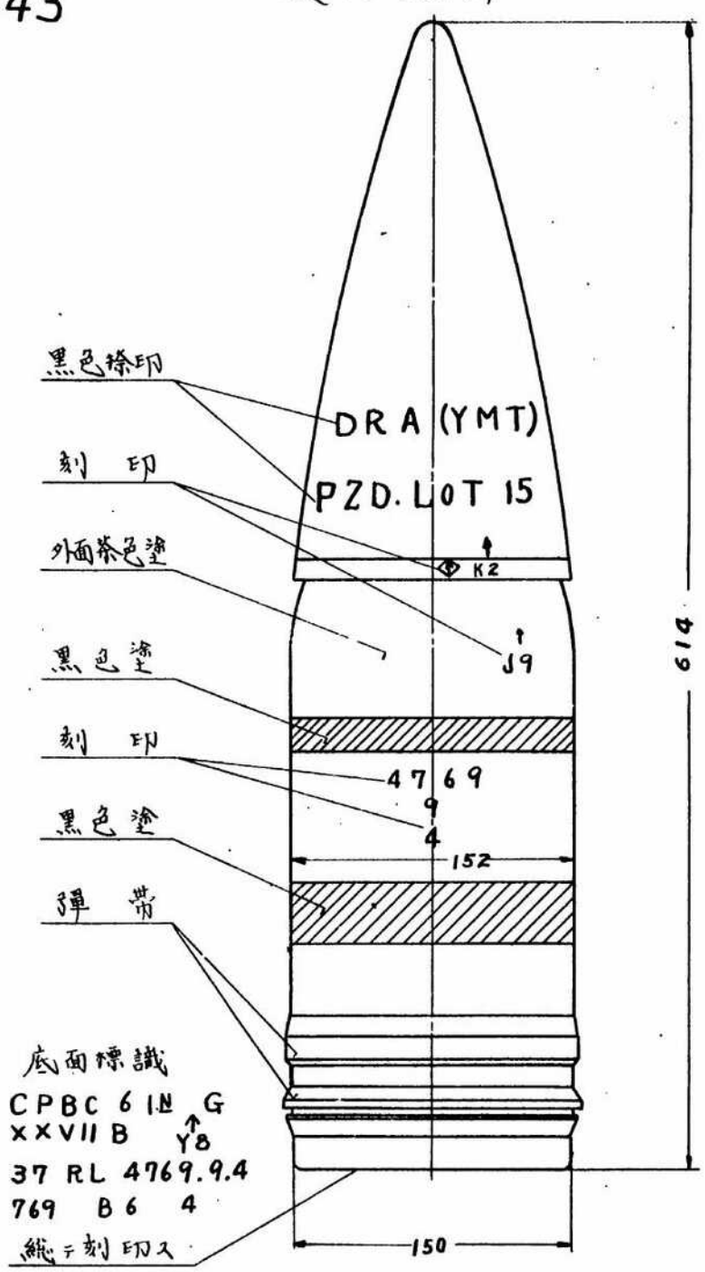

2

43

六吋加農彈薬
被帽徹甲彈

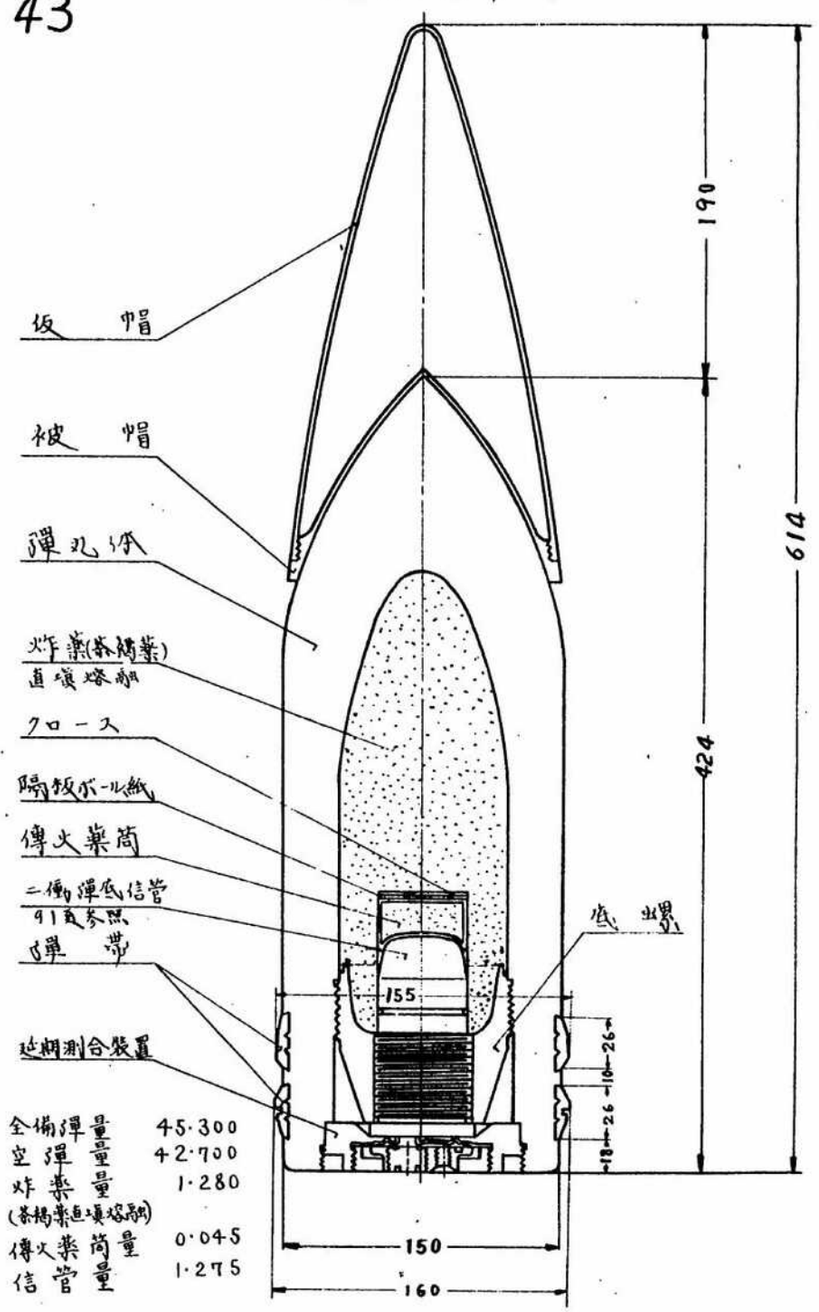

全備弾量	45·300
空弾量	42·700
炸薬量 (茶褐薬直填熔融)	1·280
傳火薬筒量	0·045
信管量	1·275

アジア歴史資料センター
Japan Center for Asian Historical Records
http://www.jacar.go.jp/

六吋加農彈薬

薬包

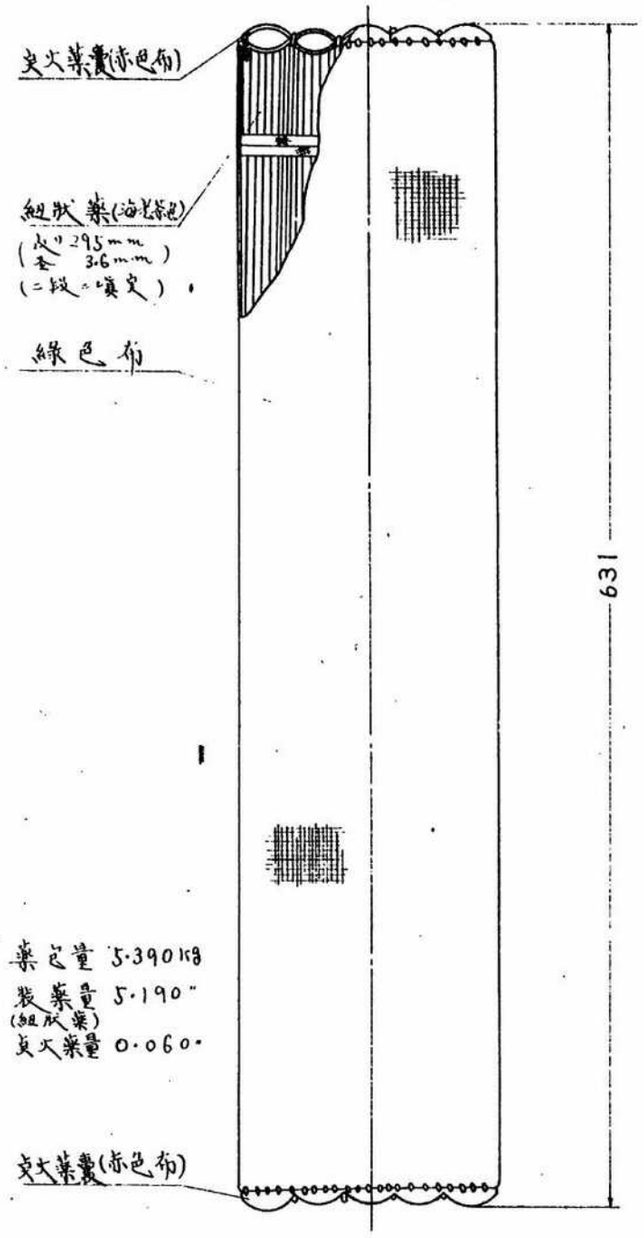

アジア歴史資料センター
Japan Center for Asian Historical Records
http://www.jacar.go.jp/

1
45

九二吋加農彈薬
被帽徹甲彈

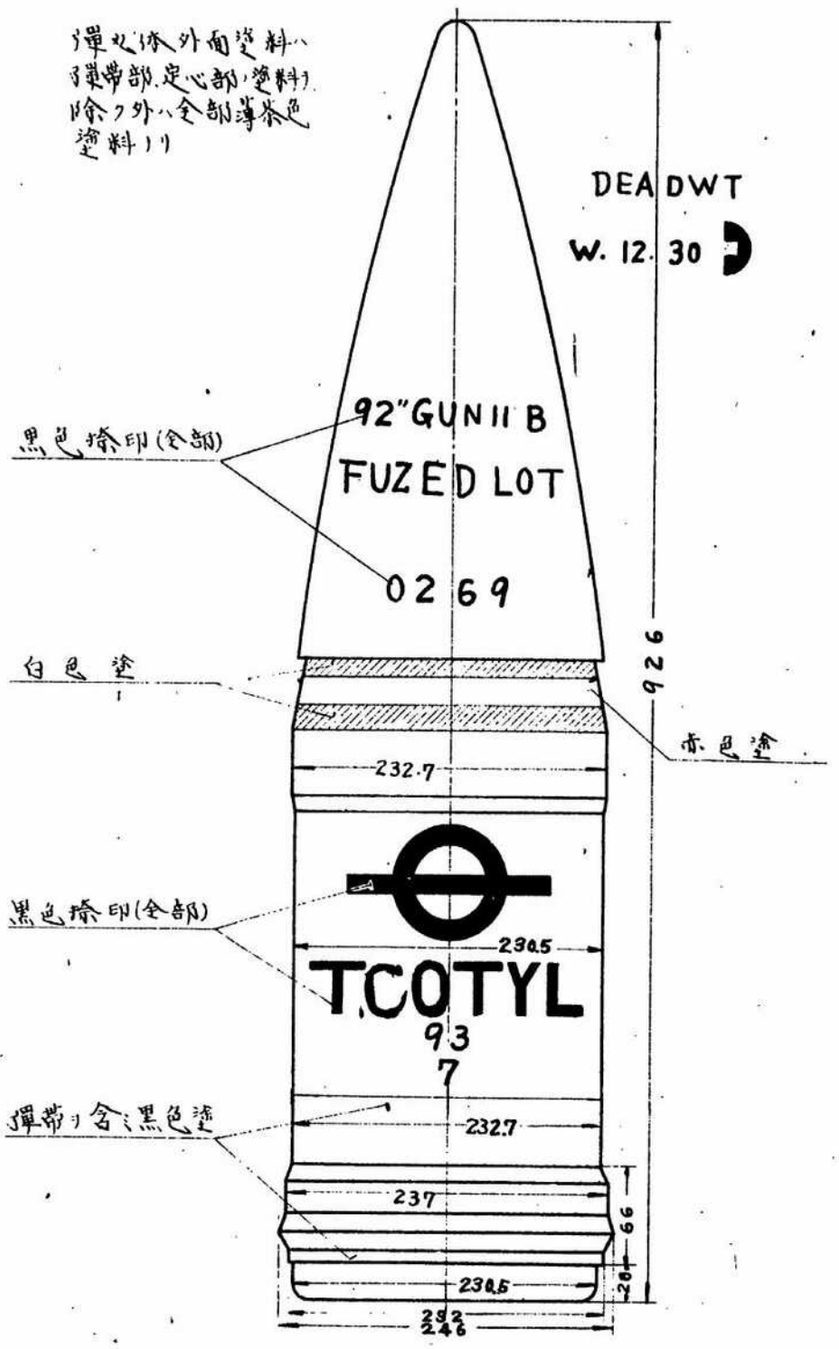

アジア歴史資料センター
Japan Center for Asian Historical Records
http://www.jacar.go.jp/

2

45

九二吋加農彈薬
被帽徹甲彈

全備彈量	172·510 Kg
空彈量	165·150 〃
炸薬量(被包共)	6·000 〃
信管量	1·275 〃
傳火薬筒量	0·085 〃

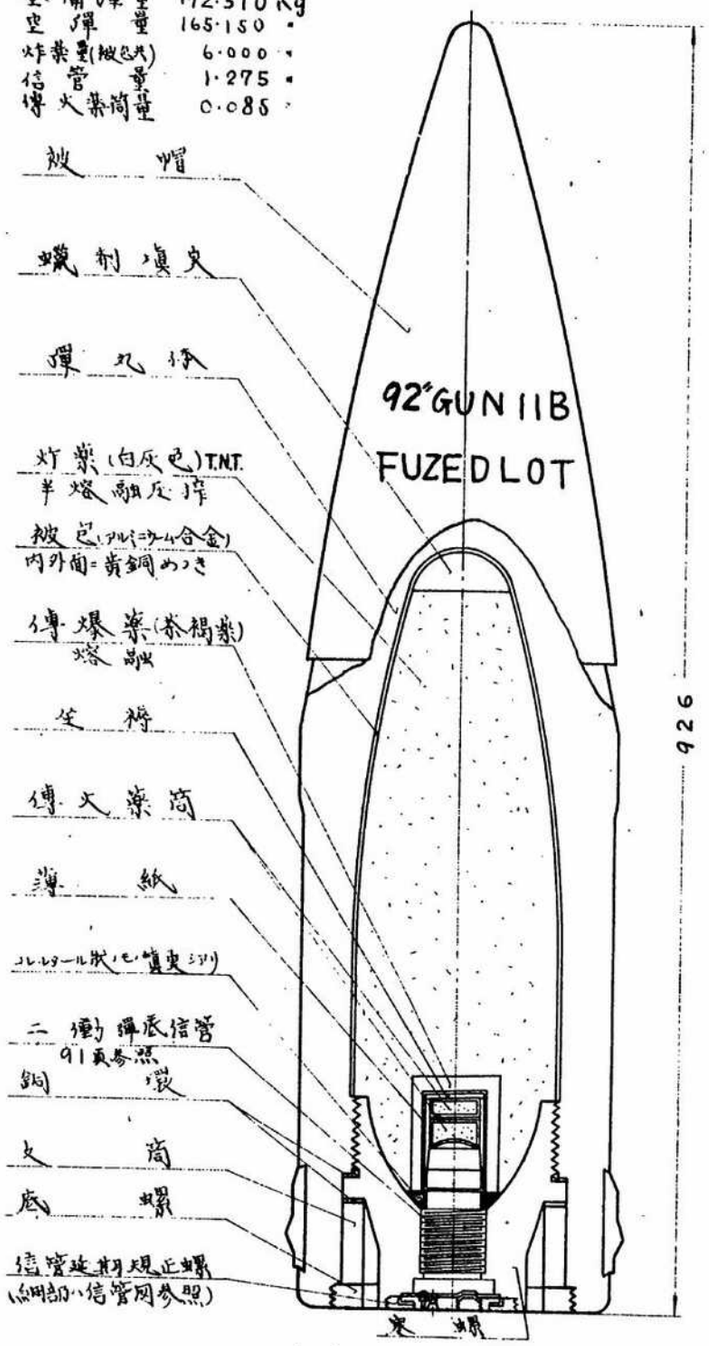

アジア歴史資料センター
Japan Center for Asian Historical Records
http://www.jacar.go.jp/

九、二吋加農彈藥
破甲榴彈

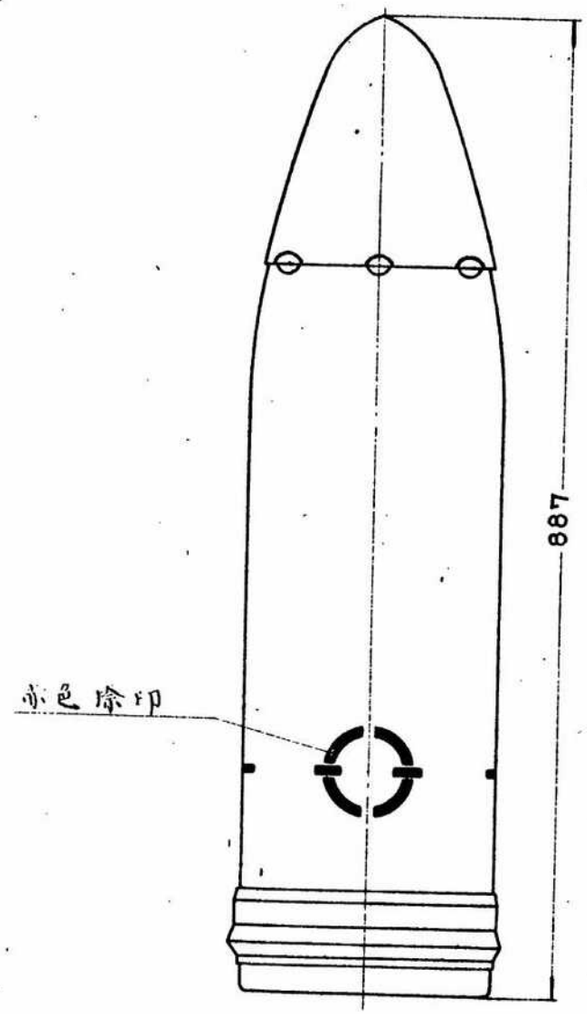

アジア歴史資料センター
Japan Center for Asian Historical Records
http://www.jacar.go.jp/

九二吋加農彈薬
破甲榴彈

全備彈	量	171·835 Kg
空彈	量	158·000 〃
炸薬	量	13·110 〃
信管薬	量	0·640 〃
点火薬	量	0·080 〃
(導火薬)		(大1……25g 小4……55〃)

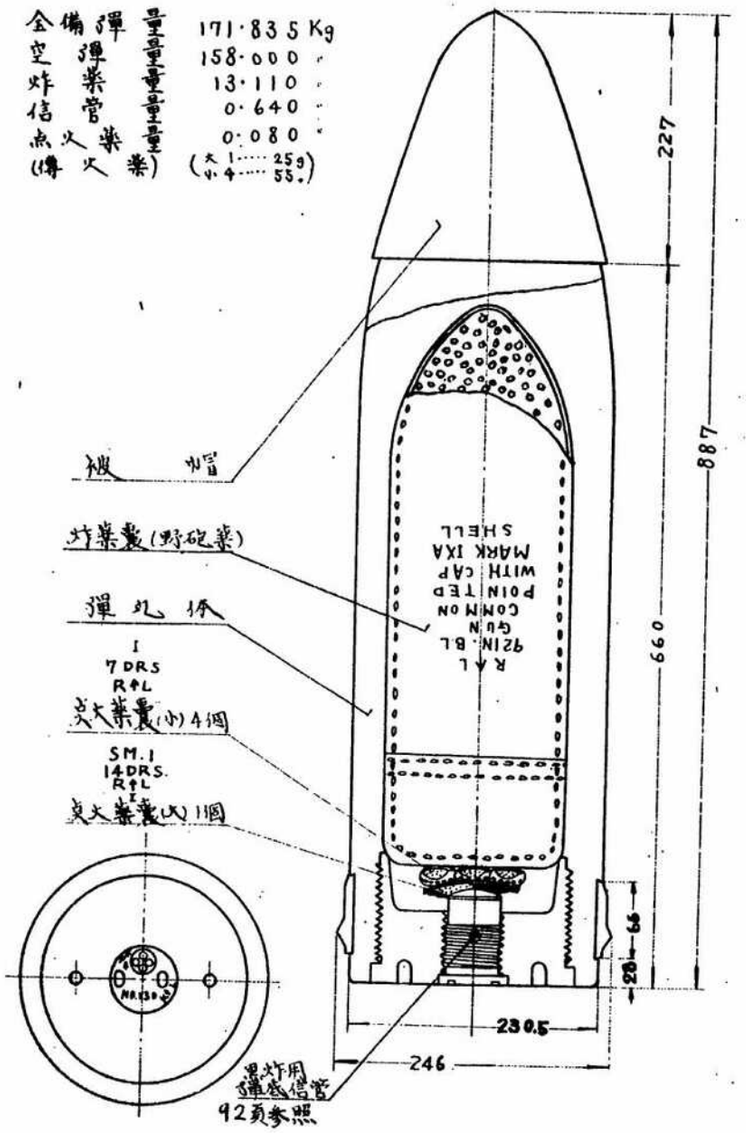

1
47

九、二吋加農彈藥
焔彈

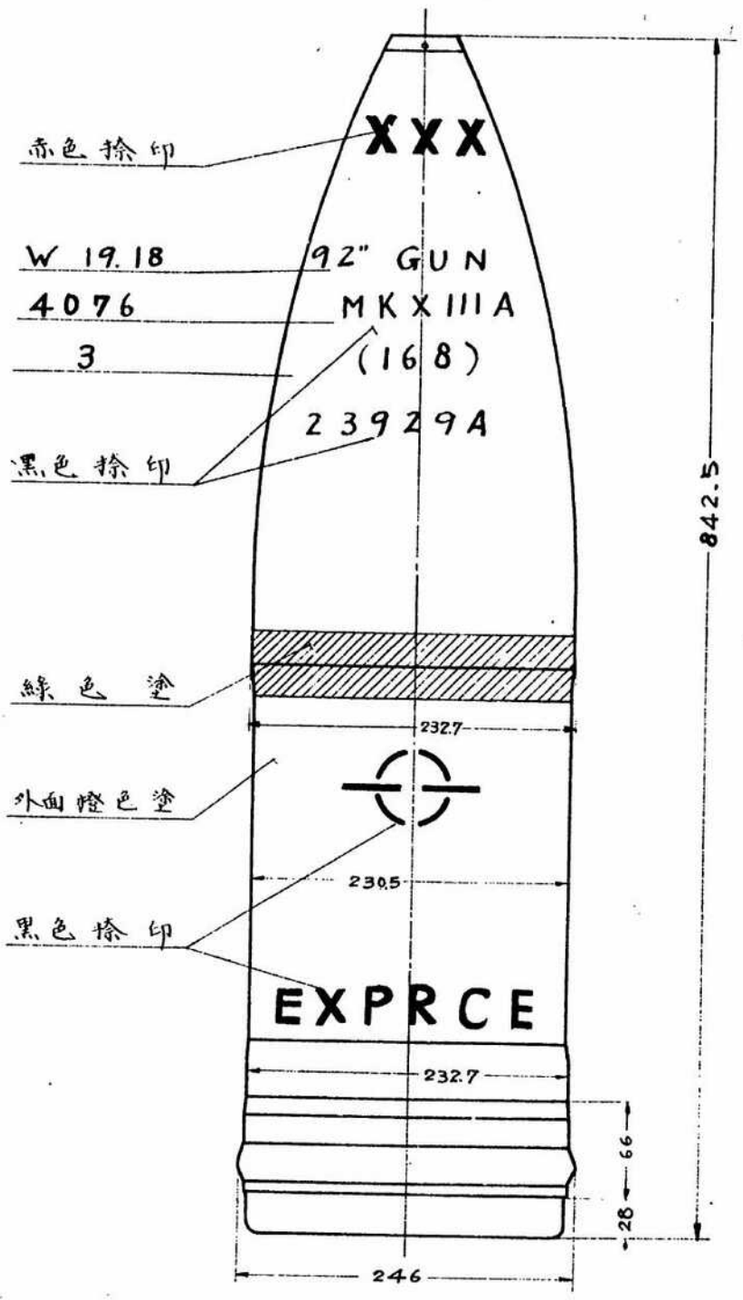

アジア歴史資料センター
Japan Center for Asian Historical Records
http://www.jacar.go.jp/

2
47

九、二吋加農彈藥

榴彈

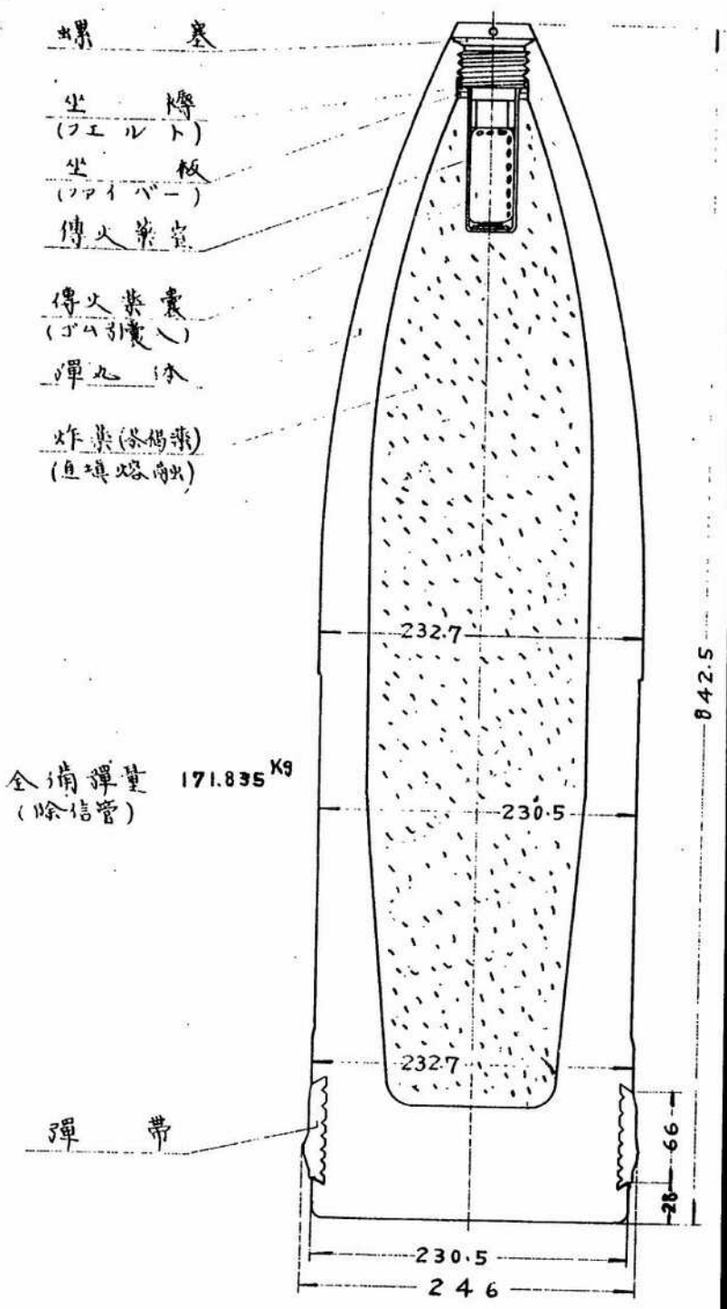

全備彈量 171.835 Kg
(除信管)

九・二吋加農彈藥

藥包

(同一藥包四個使用之)

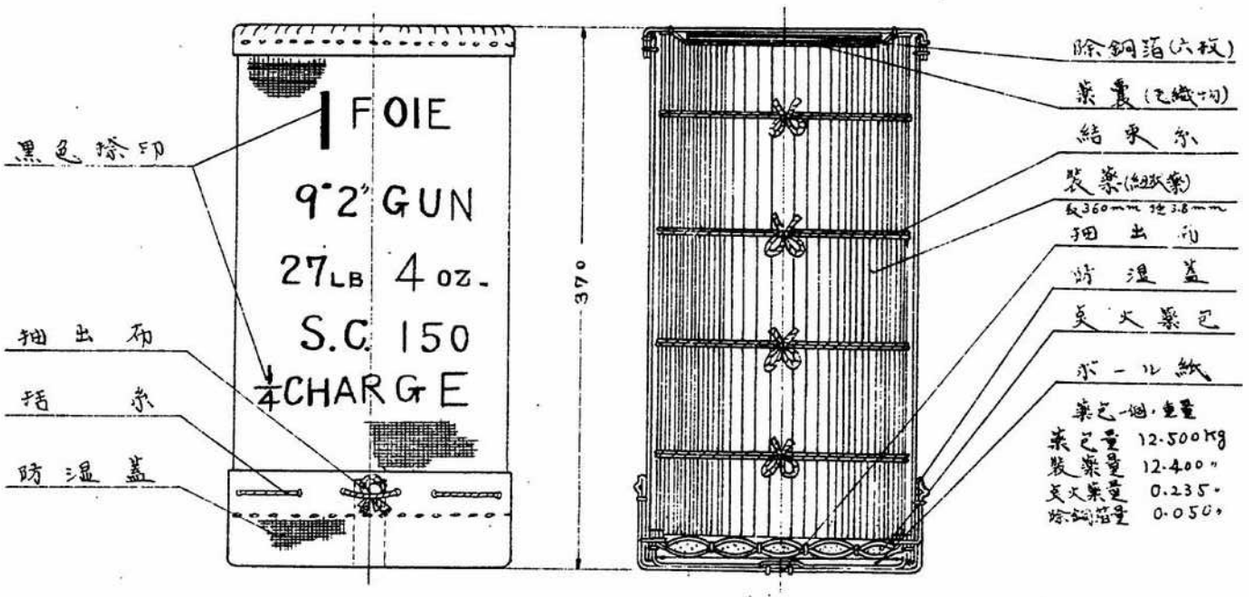

アジア歴史資料センター
Japan Center for Asian Historical Records
http://www.jacar.go.jp/

2

48

九、二吋加農彈薬

薬包收容筒

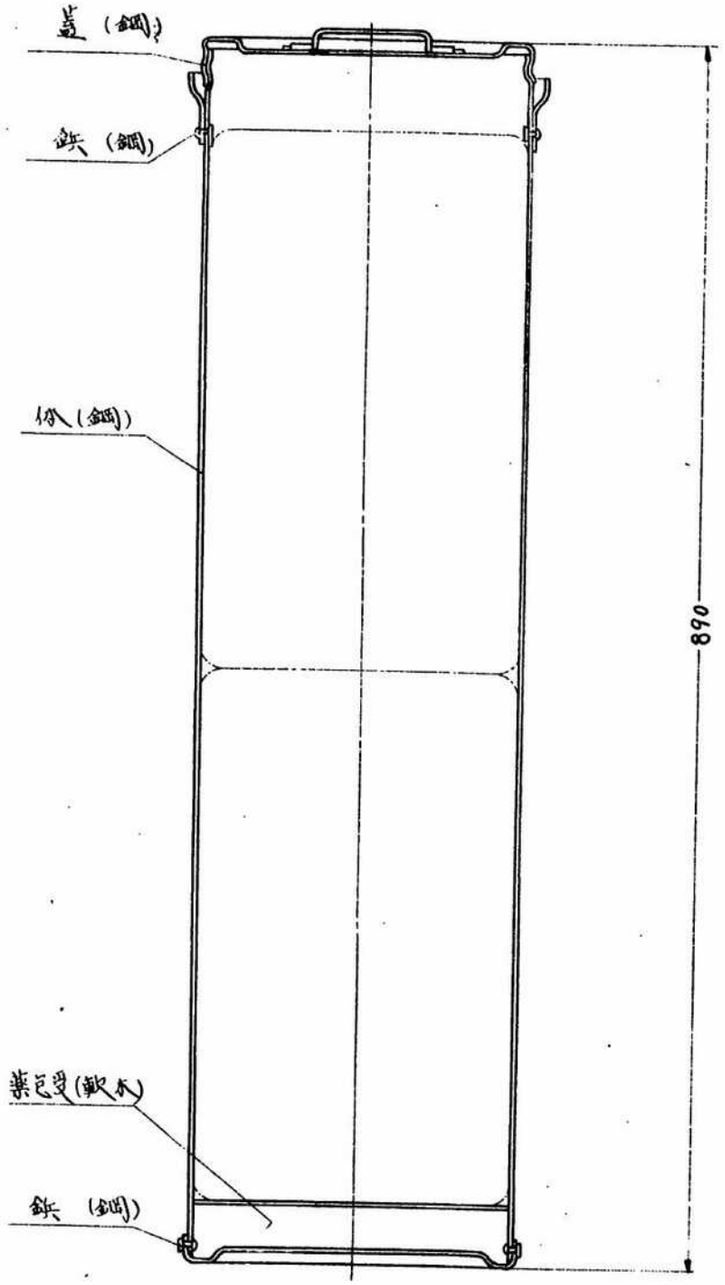

アジア歴史資料センター
Japan Center for Asian Historical Records
http://www.jacar.go.jp/

十五吋加農彈薬
被帽徹甲彈

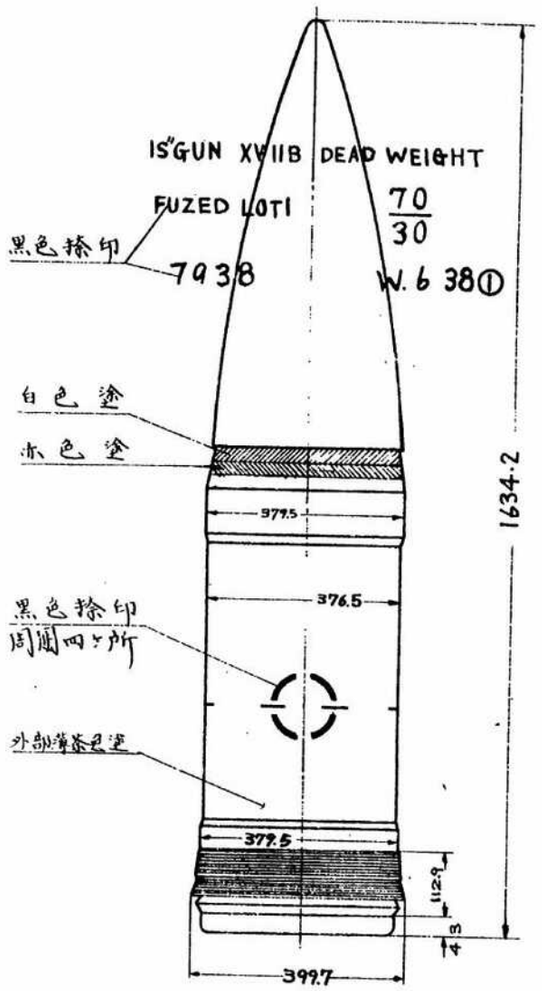

1
50

十五吋加農彈藥
藥包

黒色捺印

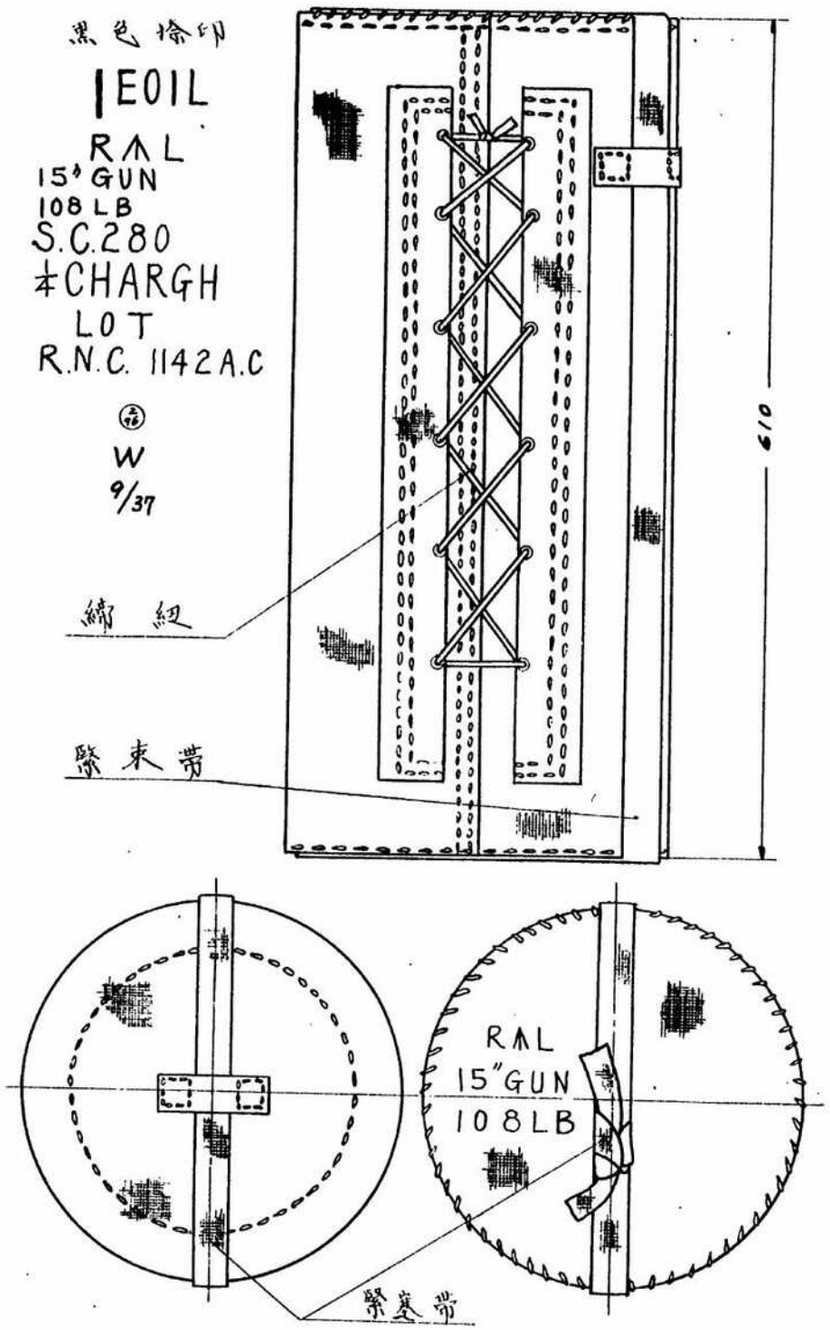

アジア歴史資料センター
Japan Center for Asian Historical Records
http://www.jacar.go.jp/

2
50

十五吋加農彈藥

藥包

同一藥包ヲ四個使用ス

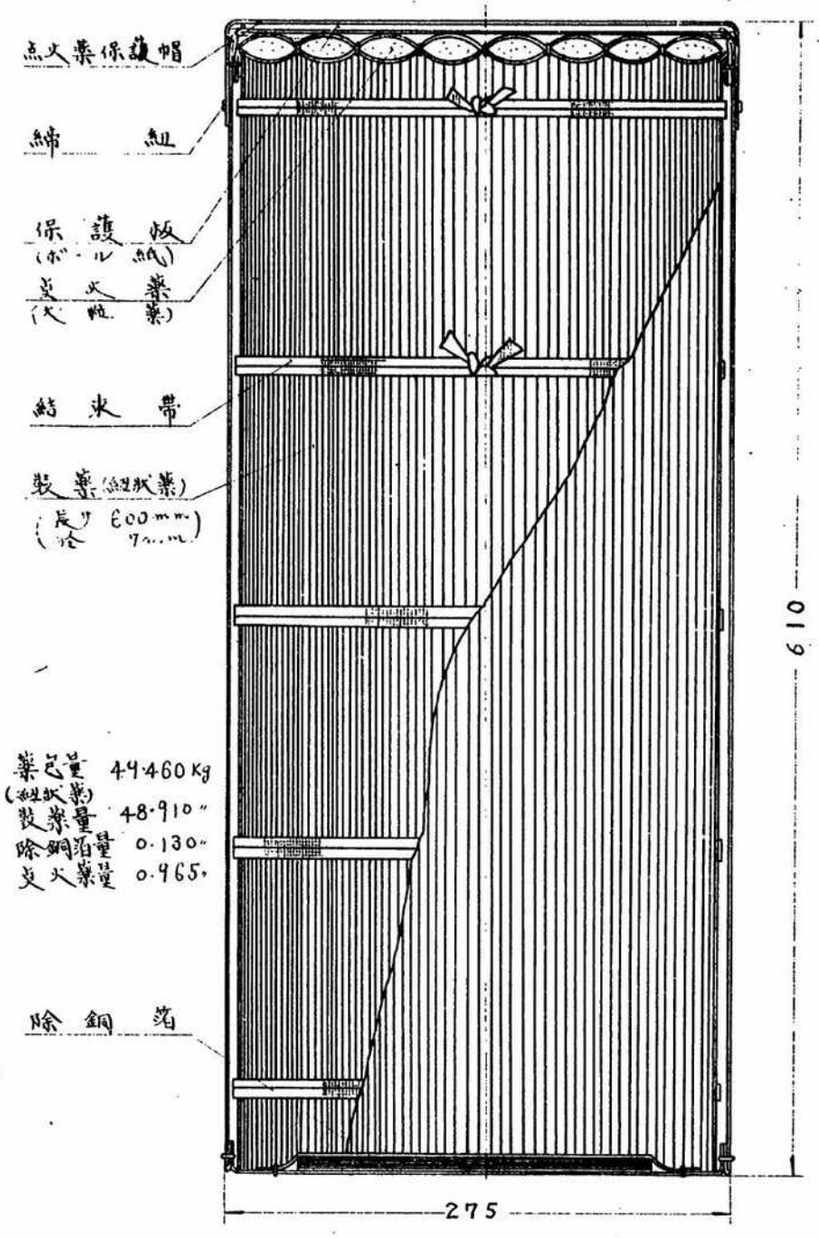

1

51

二吋迫撃砲弾薬

煙弾弾薬筒

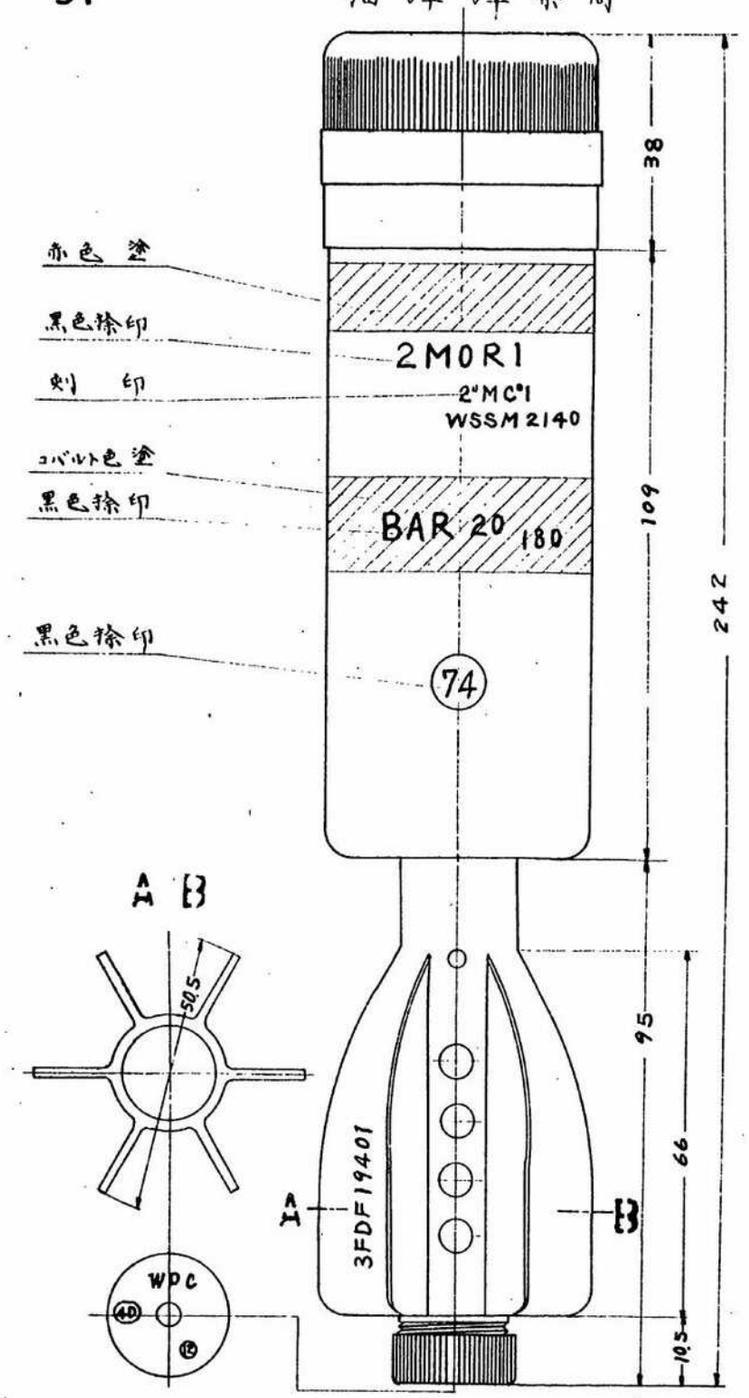

2

51

二吋迫撃砲弾薬
榴弾弾薬筒

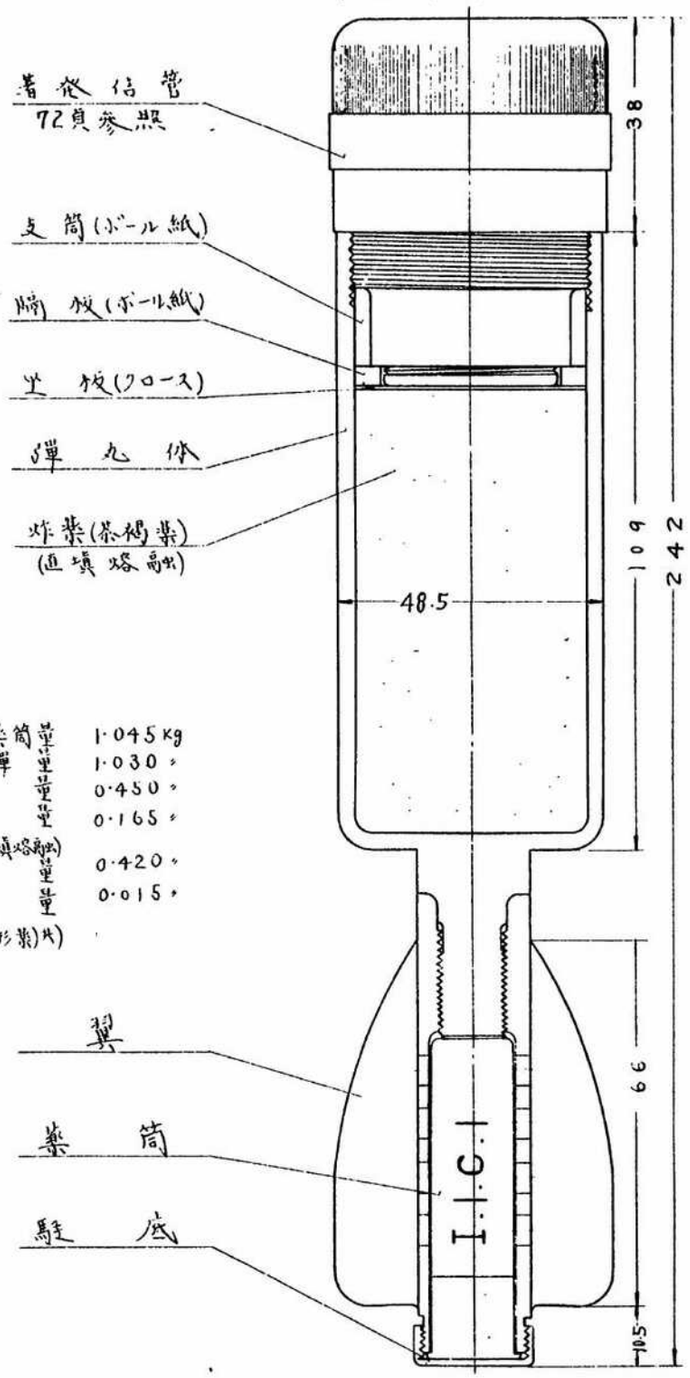

全備弾薬筒量	1.045 kg
全備弾量	1.030 〃
空弾量	0.450 〃
炸薬量	0.165 〃
(茶褐薬、直填熔融)	
信管量	0.420 〃
薬筒量	0.015 〃
(装薬(一丸方形薬)共)	

アジア歴史資料センター
Japan Center for Asian Historical Records
http://www.jacar.go.jp/

3

51

二吋迫撃砲弾薬
榴弾弾薬筒
薬筒

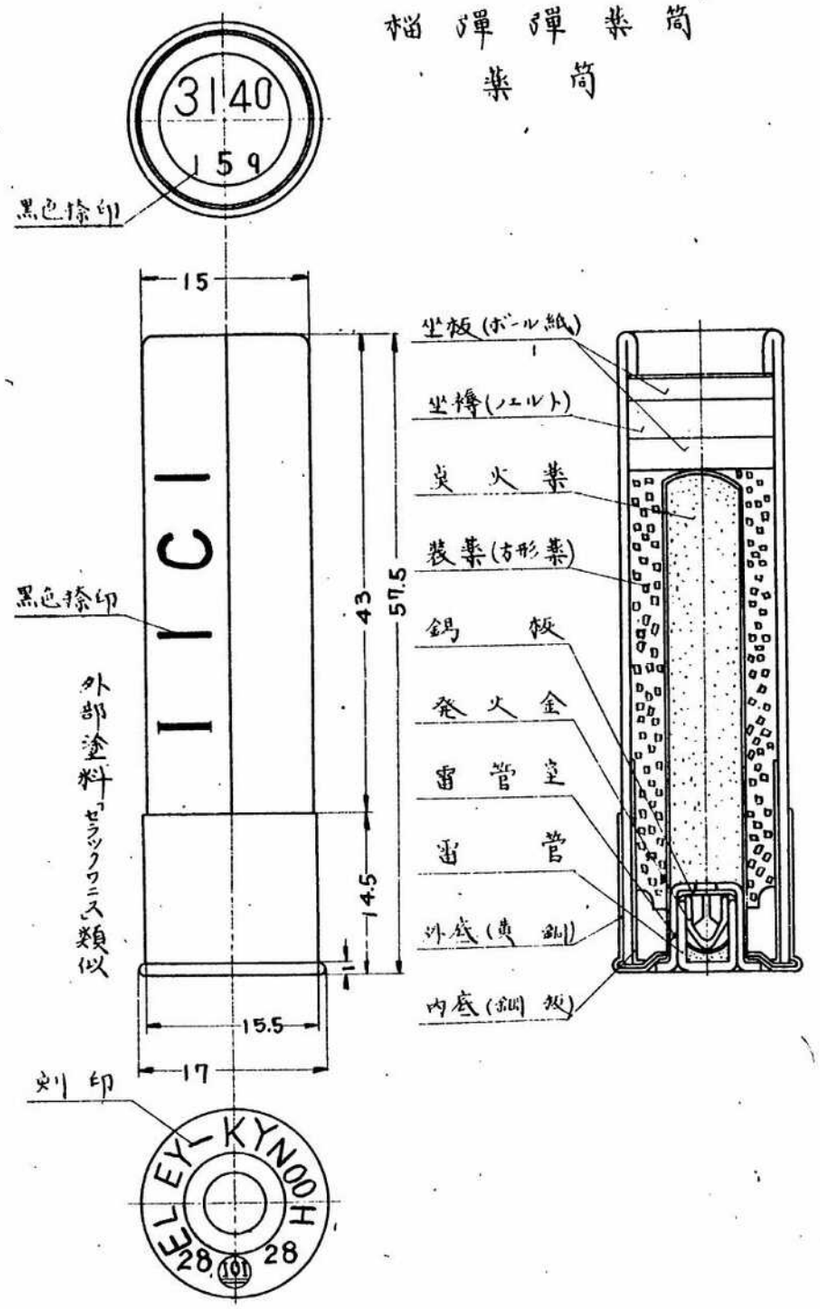

1
52

三吋迫撃砲彈藥
榴彈彈藥筒 Ⅲ型

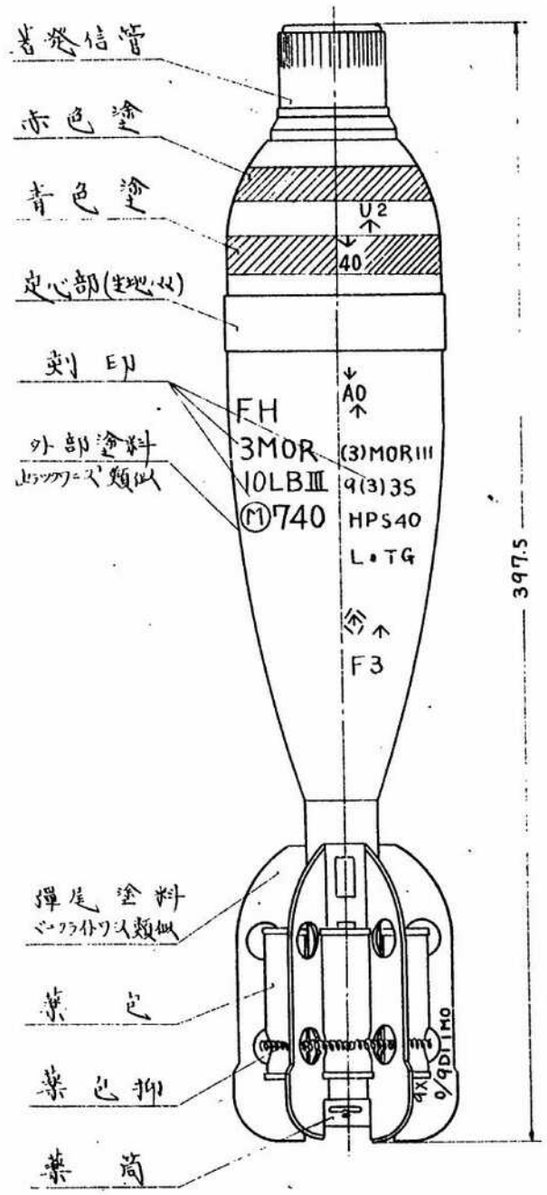

アジア歴史資料センター
Japan Center for Asian Historical Records
http://www.jacar.go.jp/

2

52 三吋迫撃砲彈薬

榴彈彈薬筒 III型

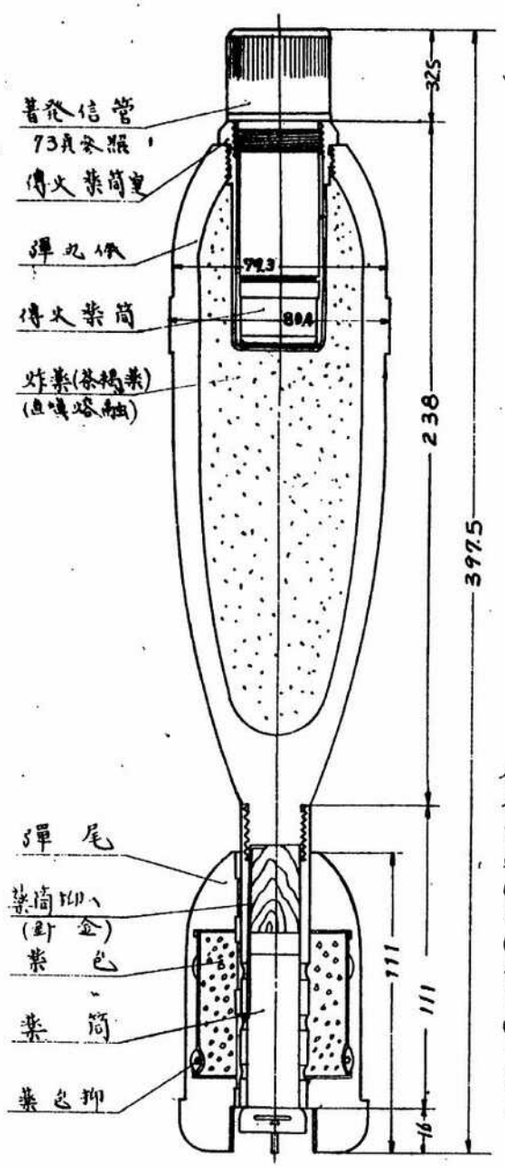

全備彈薬筒量	4.390 Kg
全備彈量	4.310 〃
空彈量	3.390 〃
炸薬量	0.505 〃
(茶褐薬,直填熔融)	
傳火薬筒量	0.025 〃
(黄色,被包圧搾)	
信管量	0.390 〃
薬筒量	0.030 〃
(装薬(一枚5形薬6g)共)	
薬包量	0.0435 〃
(薬包六〃分)(無煙粒状薬)	
薬包一個,重量 --- 7.25g	

アジア歴史資料センター
Japan Center for Asian Historical Records
http://www.jacar.go.jp/

3

52

三吋迫撃砲弾薬

榴弾弾薬筒

防湿袋

(II型 III型発煙弾共通)

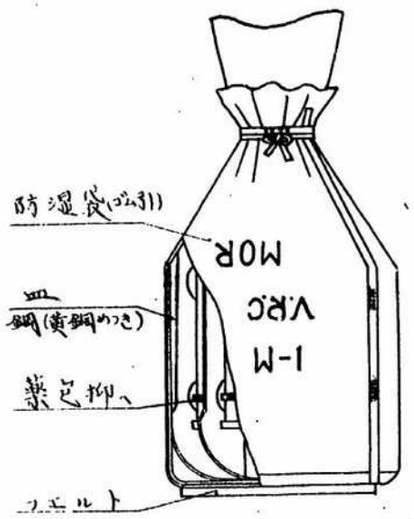

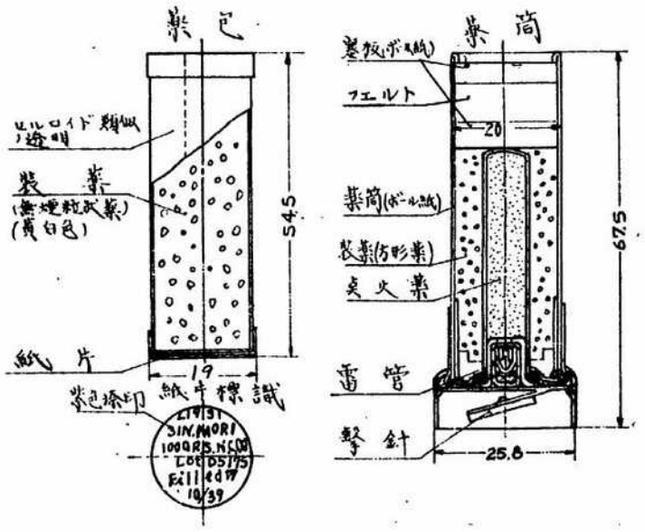

1
53

三吋迫撃砲彈薬
榴彈彈薬筒 立型

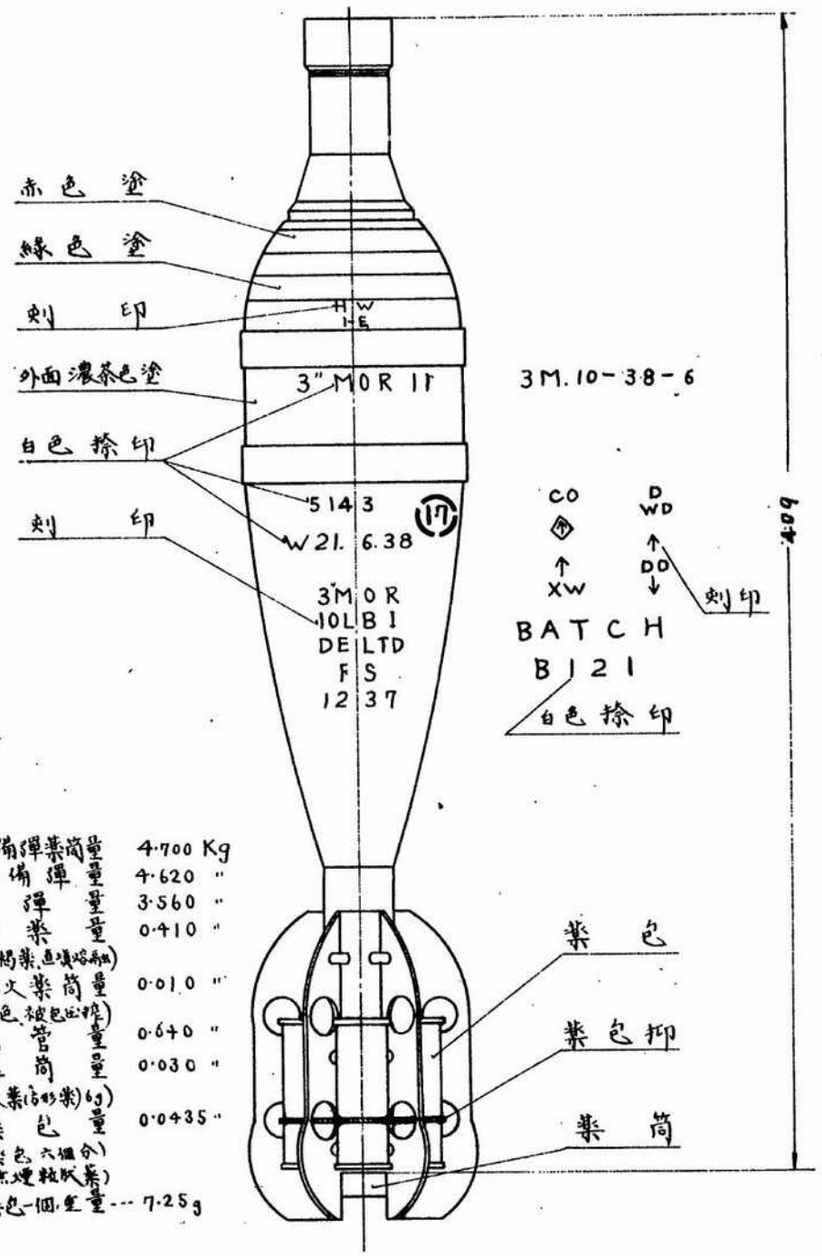

全備彈薬筒量	4.700 Kg
全備彈量	4.620 "
空彈量	3.560 "
炸薬量 (茶褐薬、直填熔融)	0.410 "
傳火薬筒量 (黄色、被包圧搾)	0.010 "
信管量	0.640 "
薬筒量 (裝薬(方形薬) 6g)	0.030 "
薬包量 (薬包六個分) (無煙粒狀薬)	0.0435 "
薬包一個重量	7.25g

アジア歴史資料センター
Japan Center for Asian Historical Records
http://www.jacar.go.jp/

2

53

三吋迫擊砲彈藥

榴彈彈藥筒 II型

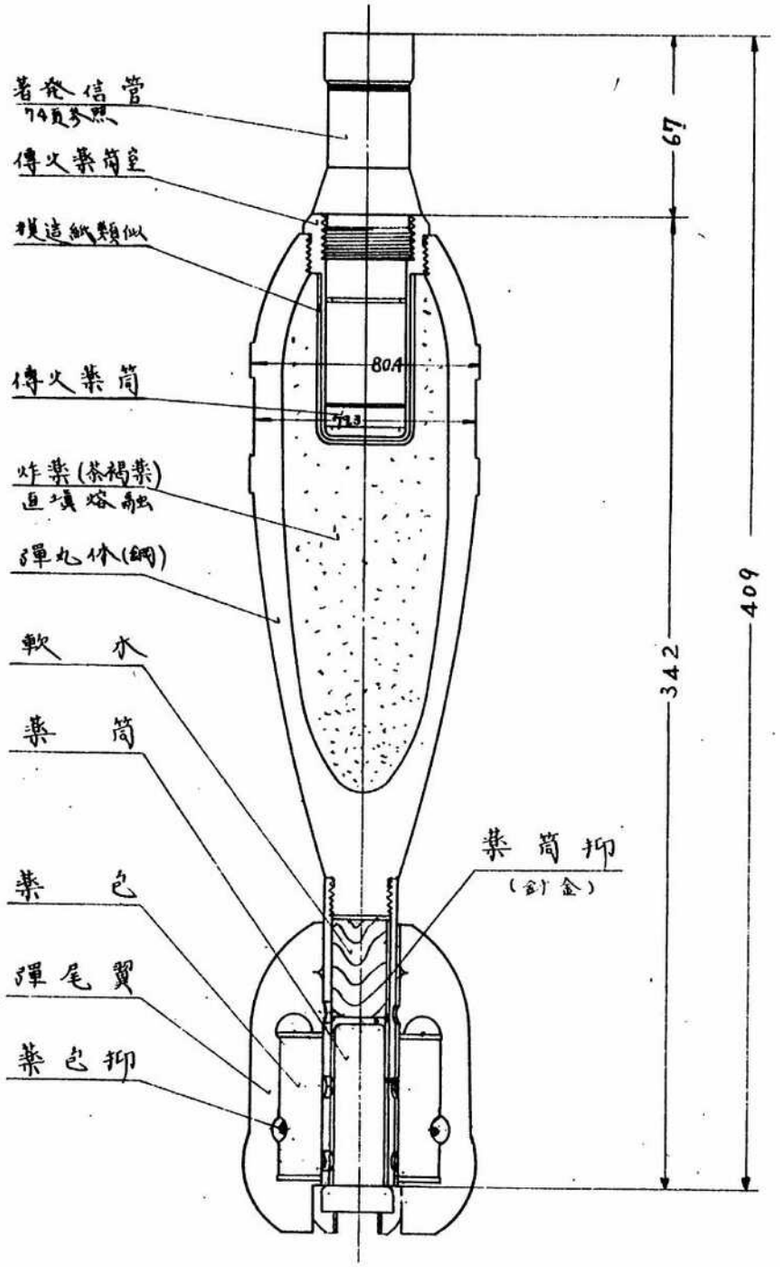

1

54

三吋迫撃砲彈薬
発煙彈彈薬筒

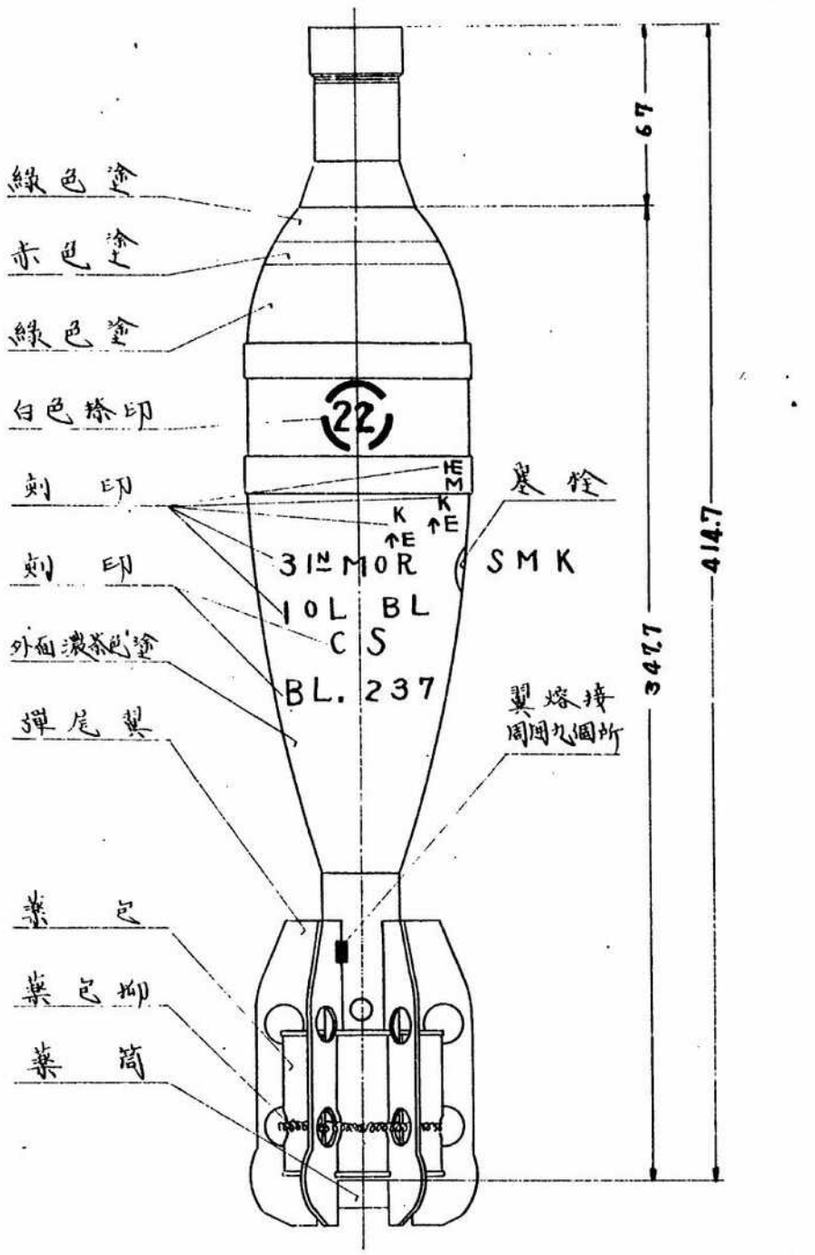

2

54

三吋迫撃砲彈薬
発煙彈彈薬筒

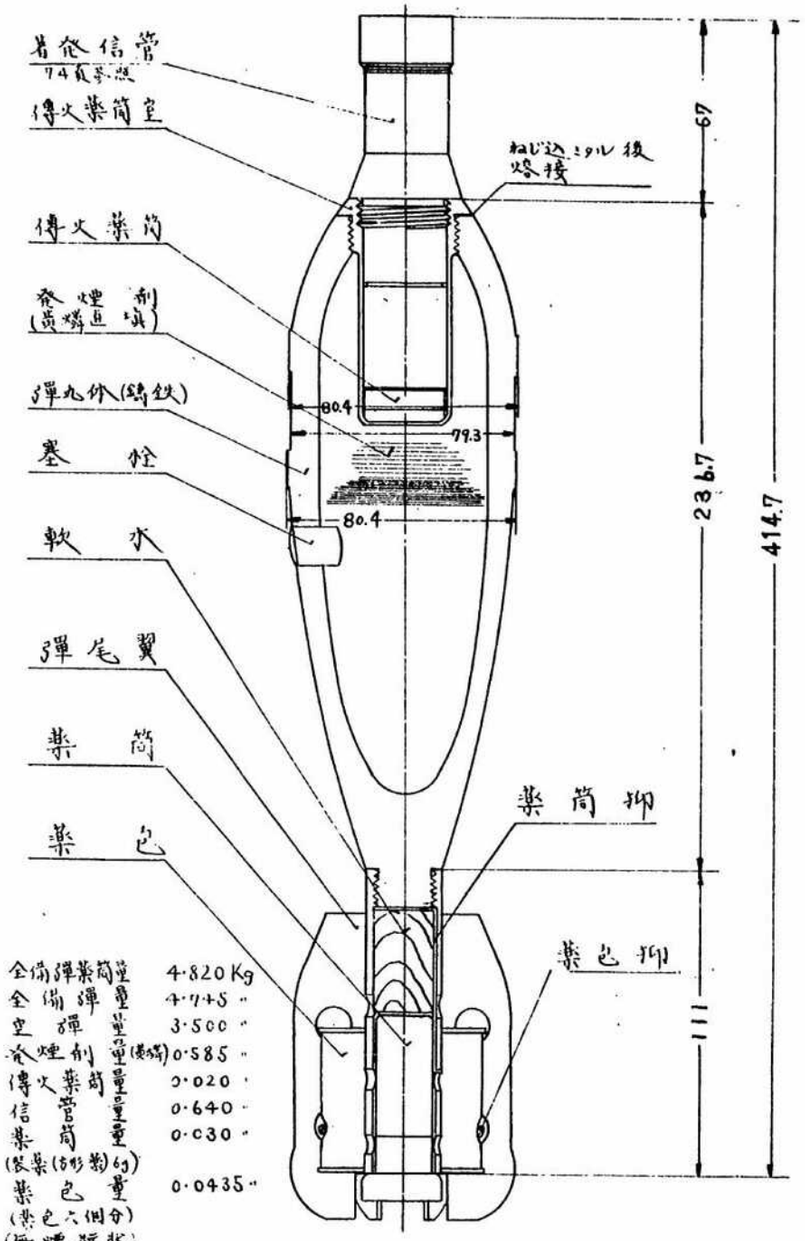

全備彈薬筒量	4.820 Kg
全備彈量	4.745 〃
空彈量	3.500 〃
発煙剤量(黄燐)	0.585 〃
傳火薬筒量	0.020 〃
信管量	0.640 〃
薬筒量 (裝薬(方形薬)6g)	0.030 〃
薬包量 (薬包六個分) (無煙粒状)	0.0435 〃
薬包一個重量	7.25g

アジア歴史資料センター
Japan Center for Asian Historical Records
http://www.jacar.go.jp/

八十一粍迫擊砲彈藥
煙彈彈藥筒(甲)

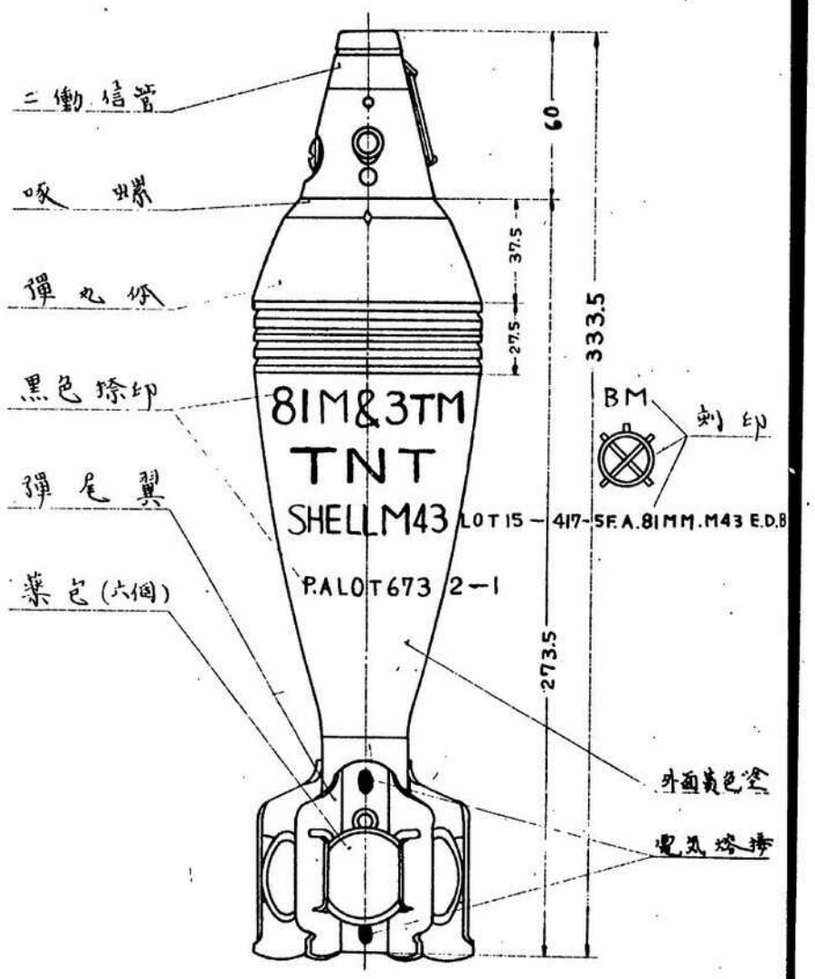

八十一粍迫撃砲弾薬
榴弾弾薬筒(甲)

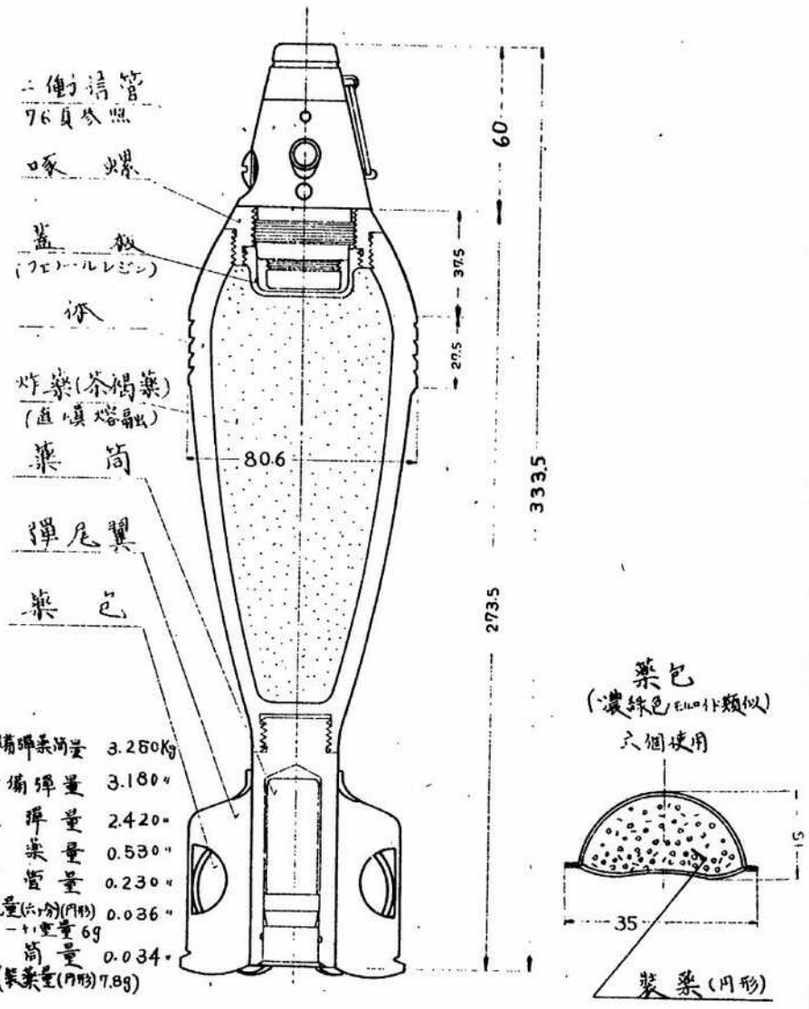

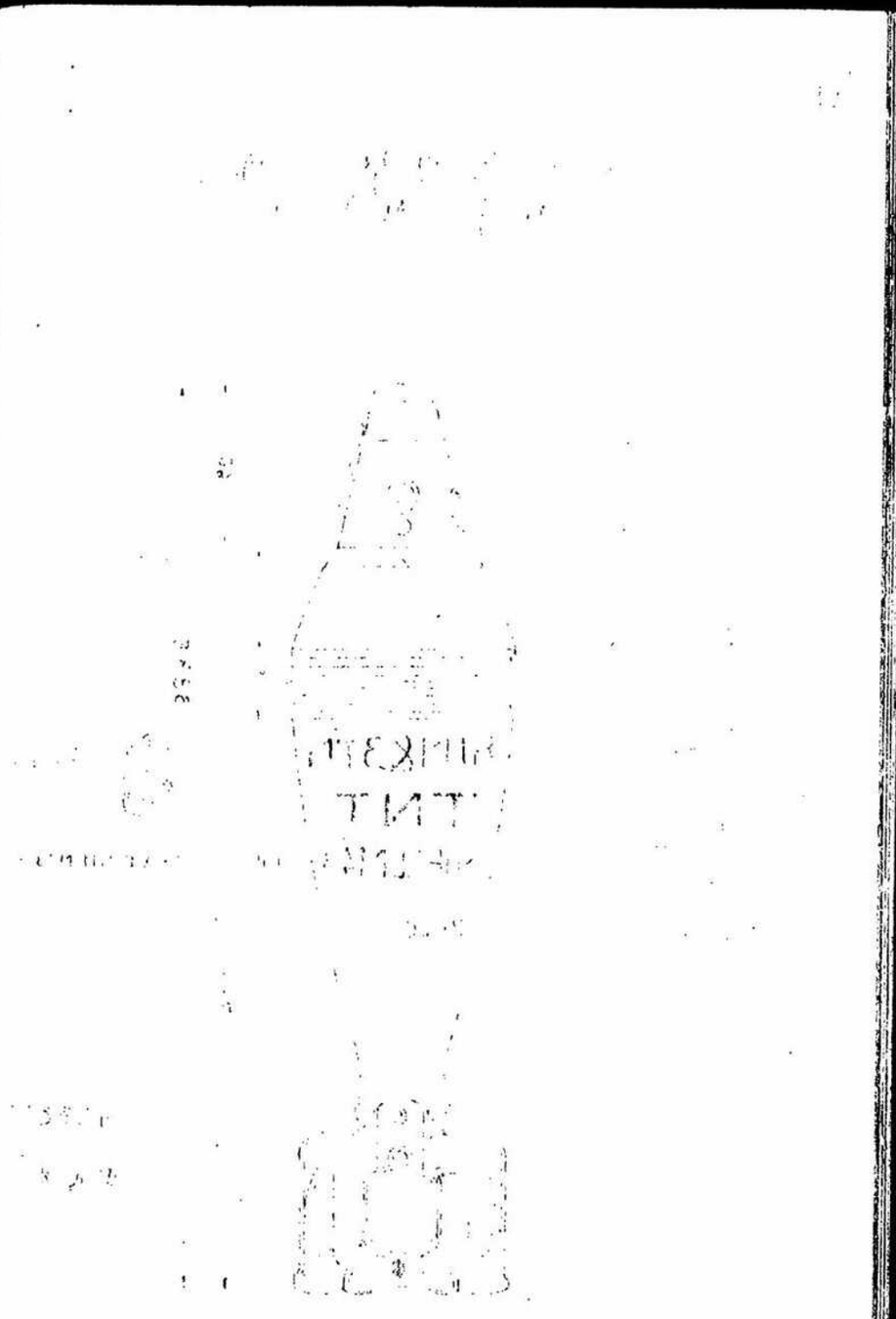

アジア歴史資料センター
Japan Center for Asian Historical Records
http://www.jacar.go.jp/

1
56

八十一粍迫撃砲彈藥
代用彈彈藥筒

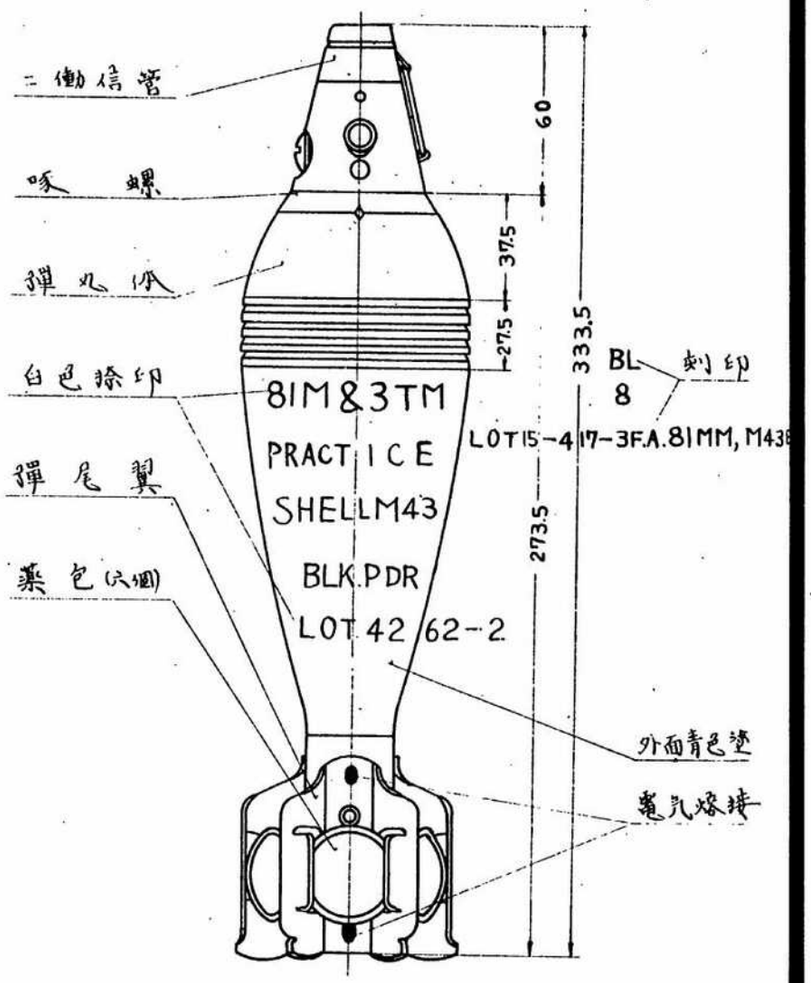

めくれず

アジア歴史資料センター
Japan Center for Asian Historical Records
http://www.jacar.go.jp/

八十一粍迫撃砲弾薬
代用弾弾薬筒

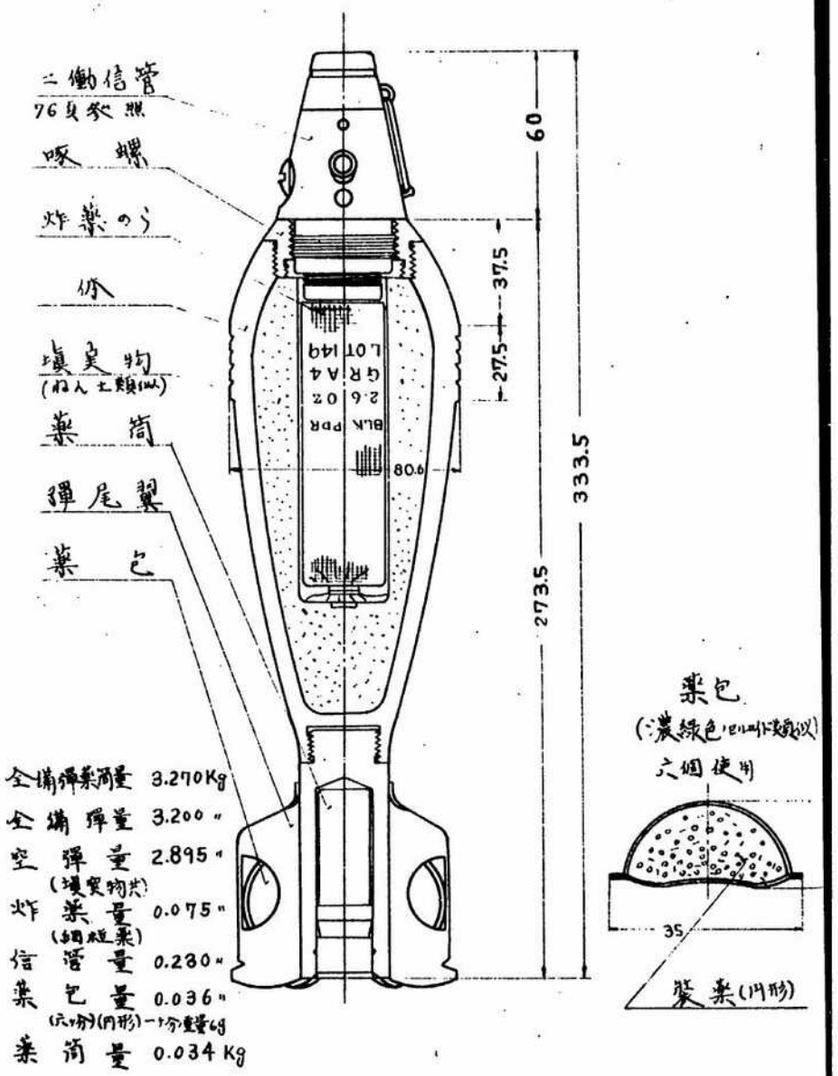

全備弾薬筒量	3.270Kg
全備弾量	3.200 〃
空弾量 (填実物共)	2.895 〃
炸薬量 (鋼粗薬)	0.075 〃
信管量	0.280 〃
薬包量 (六ヶ分)(円形)一ヶ分重量6g	0.036 〃
薬筒量	0.034 Kg

アジア歴史資料センター
Japan Center for Asian Historical Records
http://www.jacar.go.jp/

1
57

八一粍迫撃砲彈薬
榴彈彈薬筒乙

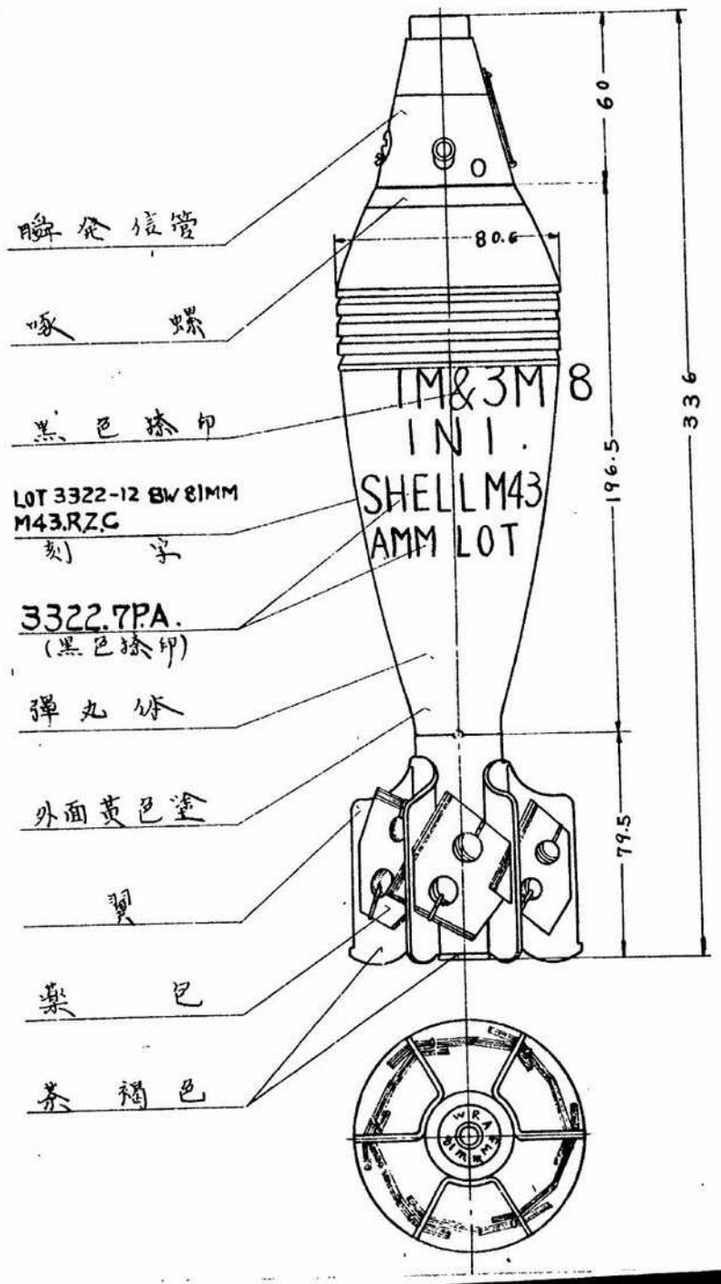

アジア歴史資料センター
Japan Center for Asian Historical Records
http://www.jacar.go.jp/

2
57

八一粍迫撃砲弾薬
榴弾弾薬筒(乙)

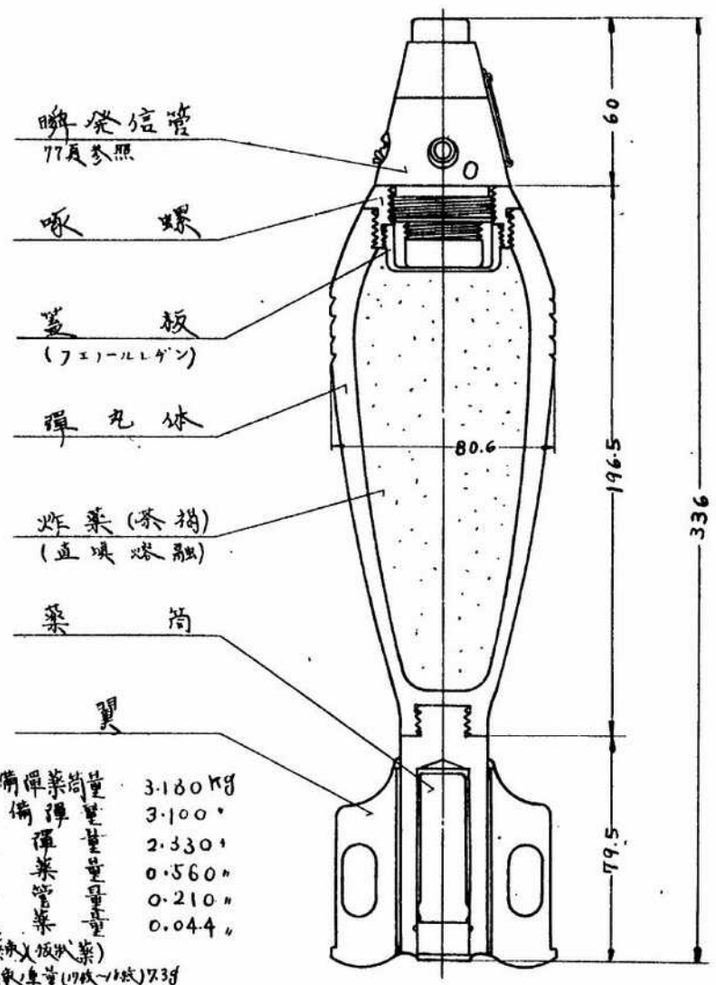

全備弾薬筒量	3.180 kg
全備弾量	3.100 〃
空弾量	2.330 〃
炸薬量	0.560 〃
信管量	0.210 〃
装薬量	0.044 〃

(大薬莢)(板状薬)
一薬莢重量(17枚~18枚) 7.3g
薬筒量 0.034 〃
(装薬量(円形) 7.8g)

アジア歴史資料センター
Japan Center for Asian Historical Records
http://www.jacar.go.jp/

158

三十七粍砲 彈薬
破甲徹彈彈薬筒

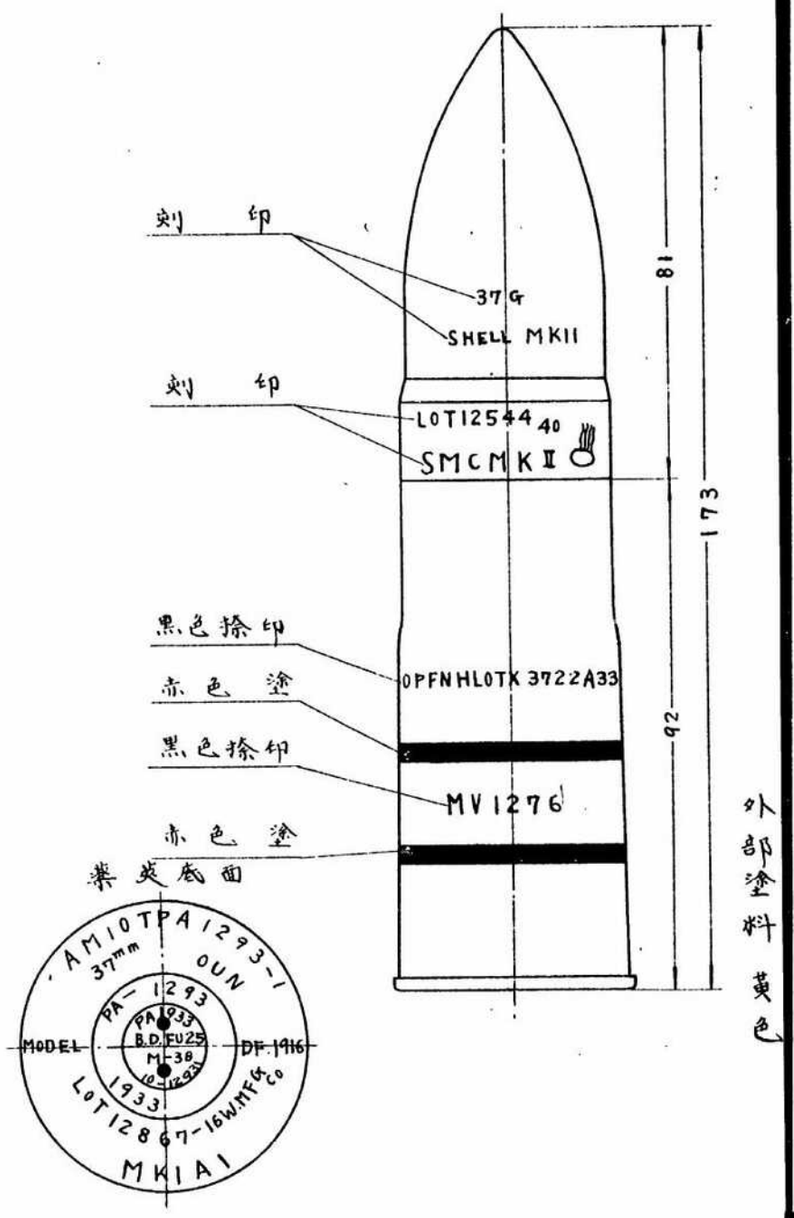

2

58

三十七 粍砲彈藥

破甲榴彈彈藥筒

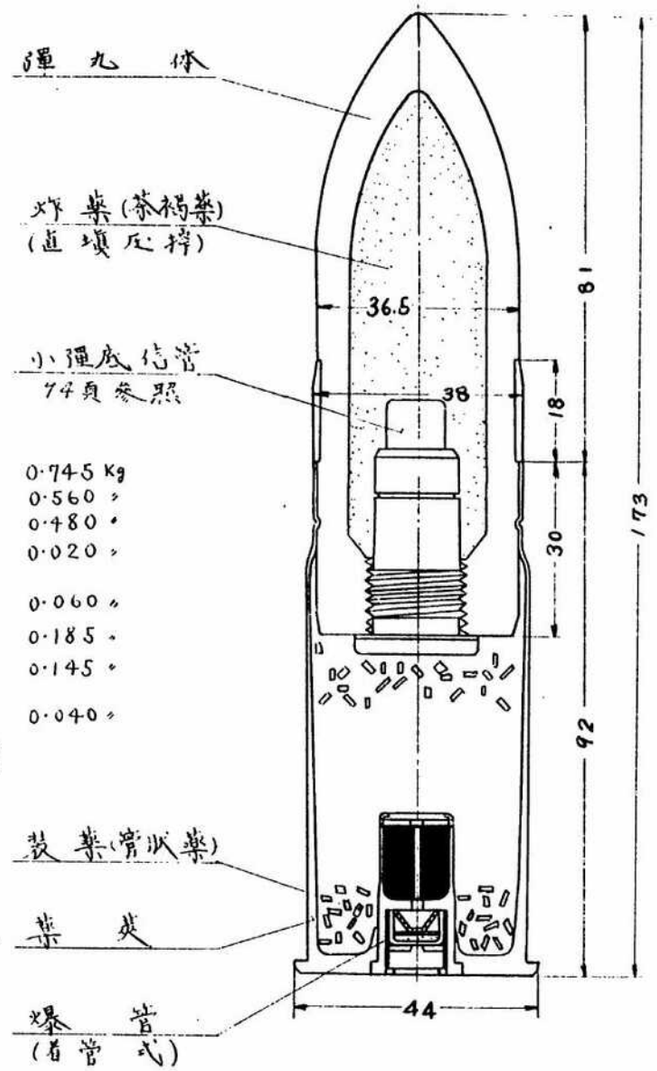

全備彈藥筒量	0.745 Kg
全備彈量	0.560 〃
空彈量	0.480 〃
炸藥量 (茶褐藥直填圧搾)	0.020 〃
信管量	0.060 〃
藥筒量	0.185 〃
藥莢量 (着管式)	0.145 〃
裝藥量 (管狀藥長 2.4 mm 径 0.3 mm)	0.040 〃

アジア歴史資料センター
Japan Center for Asian Historical Records
http://www.jacar.go.jp/

1

59

二ポンド速射砲弾薬
曳光徹甲弾弾薬筒

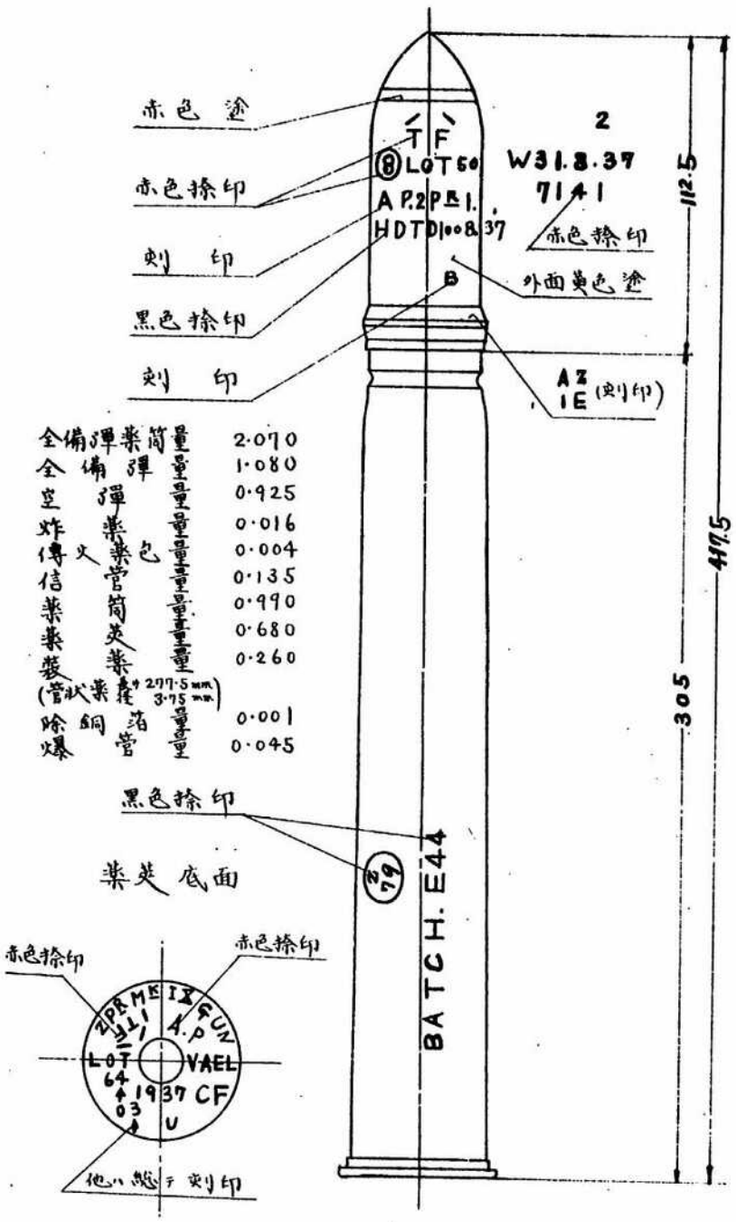

全備弾薬筒	量	2·070
全備弾	量	1·080
空弾	量	0·925
炸薬	量	0·016
傳火薬	包	0·004
信管	量	0·135
薬筒	量	0·990
薬嚢	量	0·680
薬装(管状薬)	量	0·260
	寸	277·5 mm / 3·75 mm
除爆銅箔管	量	0·001
	量	0·045

薬莢底面

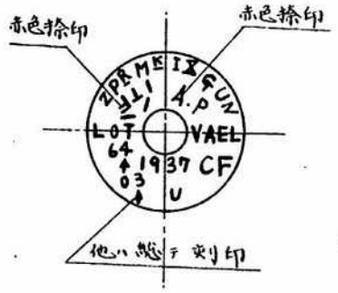

2

59. ニポンド速射砲弾薬

曳光徹甲弾弾薬筒

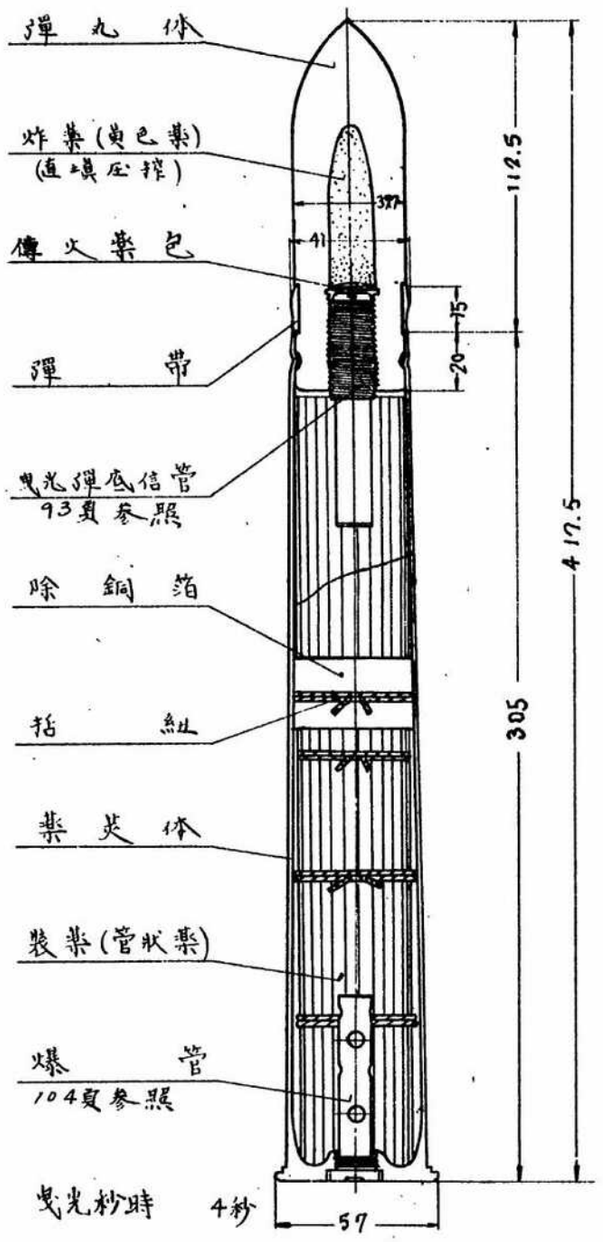

160

二ポンド迷射砲 弾薬
曳光徹甲実体弾弾薬筒

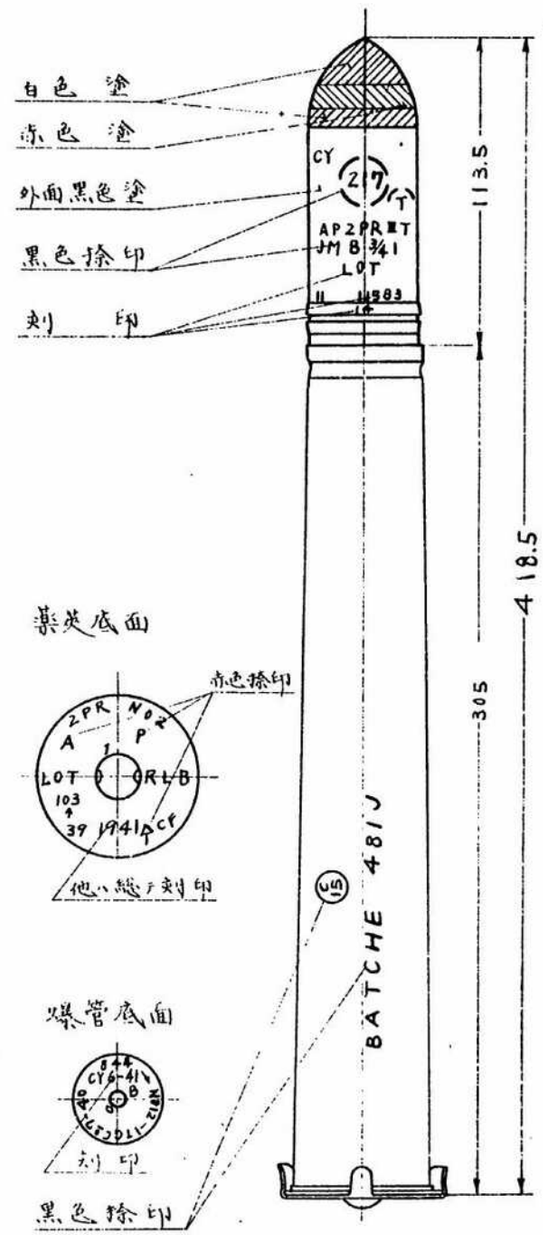

Z
60

二ポンド速射砲彈薬
曳光徹甲実体彈彈薬筒

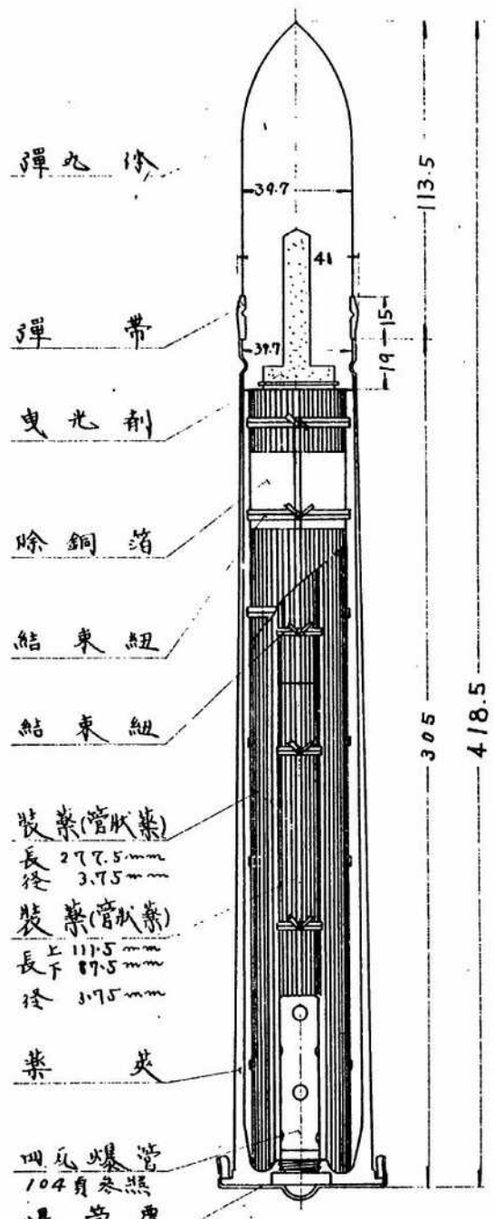

全備彈薬筒量	2.070
全備彈量	1.080
空彈量	1.050
曳光剤量	0.030
薬筒量	0.990
薬莢量	0.680
裝薬量	0.260
除銅箔量	0.001
爆管量	0.045

めくれず

アジア歴史資料センター
Japan Center for Asian Historical Records
http://www.jacar.go.jp/

61

四、二吋墜壊砲彈藥

発煙彈彈藥筒

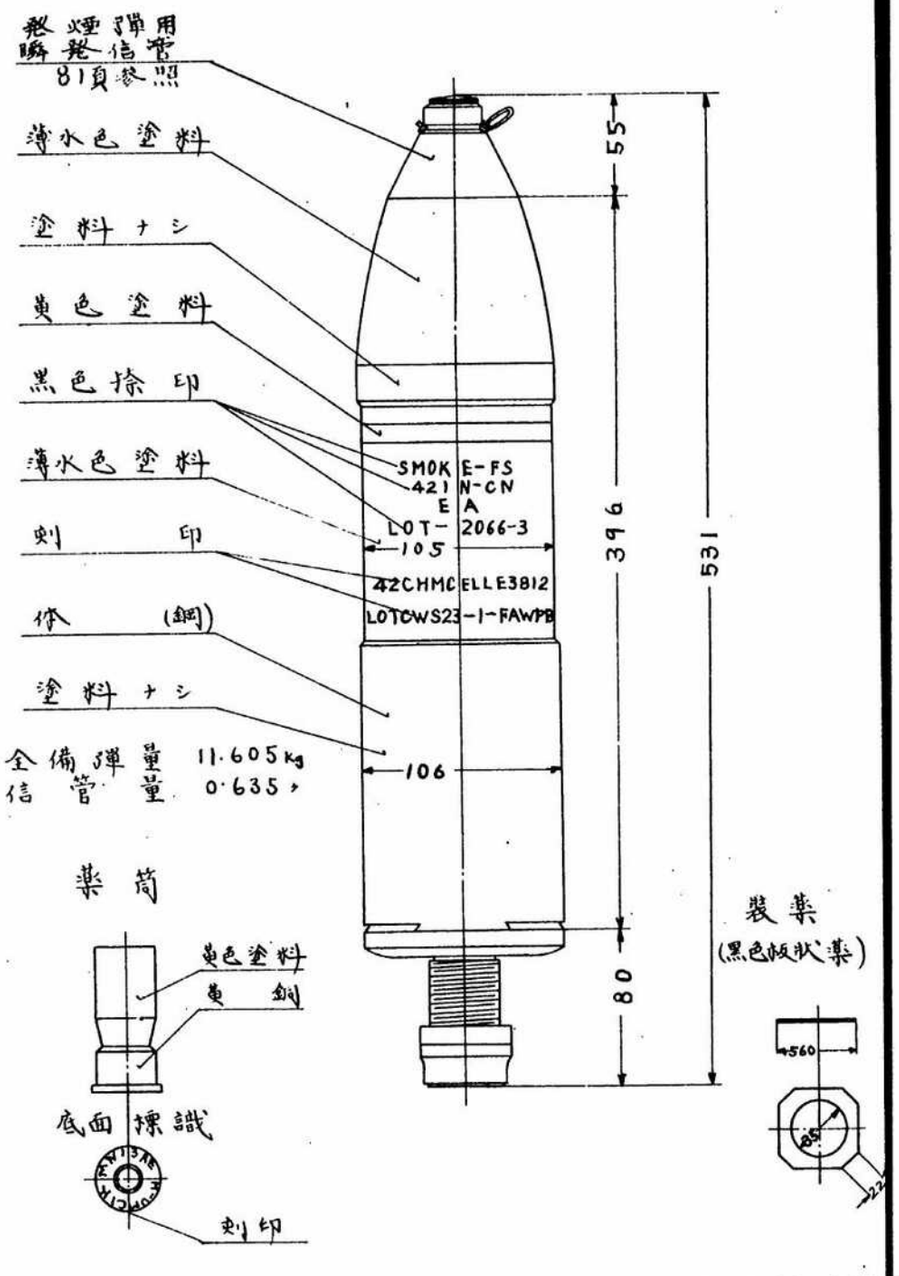

投下測角筒
(人)(煙)

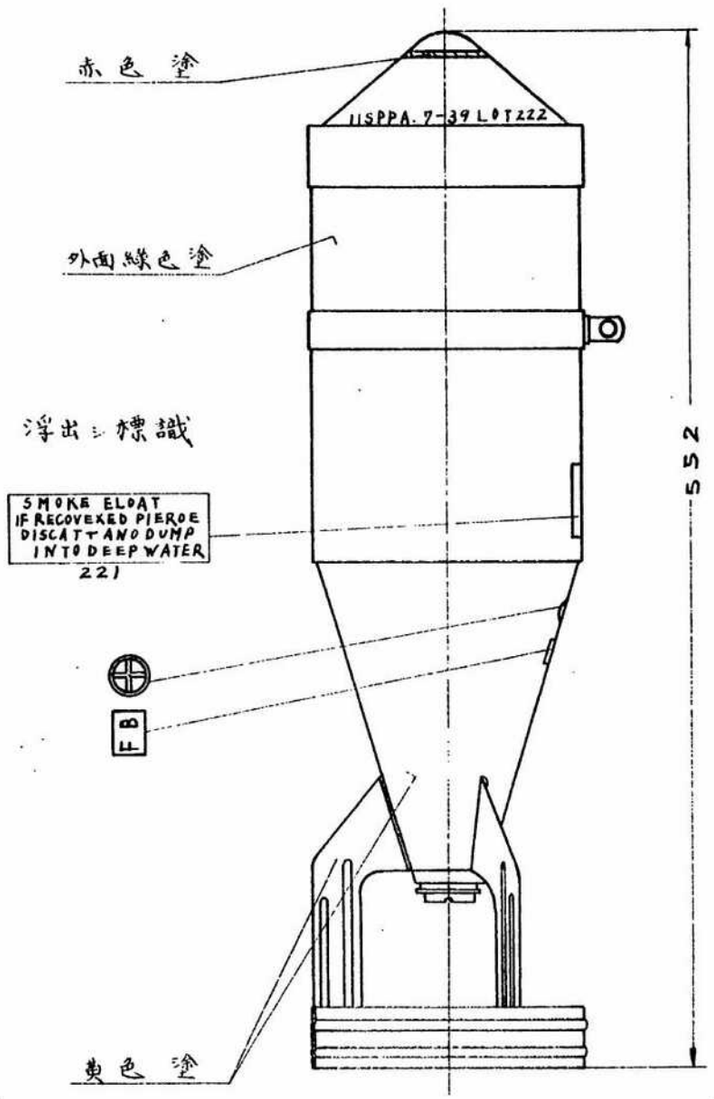

アジア歴史資料センター
Japan Center for Asian Historical Records
http://www.jacar.go.jp/

63

投下測角筒

(小) (光)

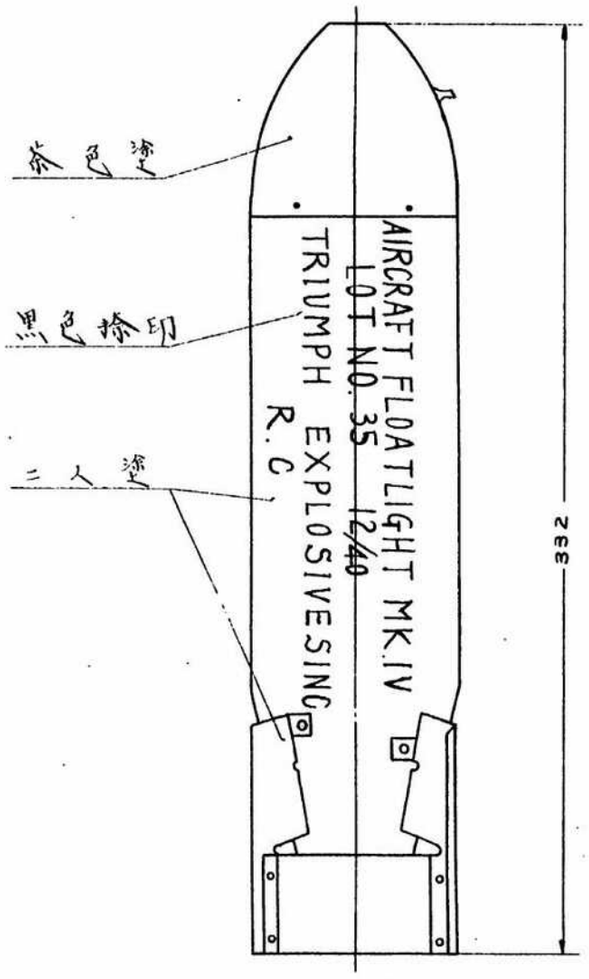

アジア歴史資料センター
Japan Center for Asian Historical Records
http://www.jacar.go.jp/

2

63

投下測角筒

(小) (光)

全備重量 0.950kg

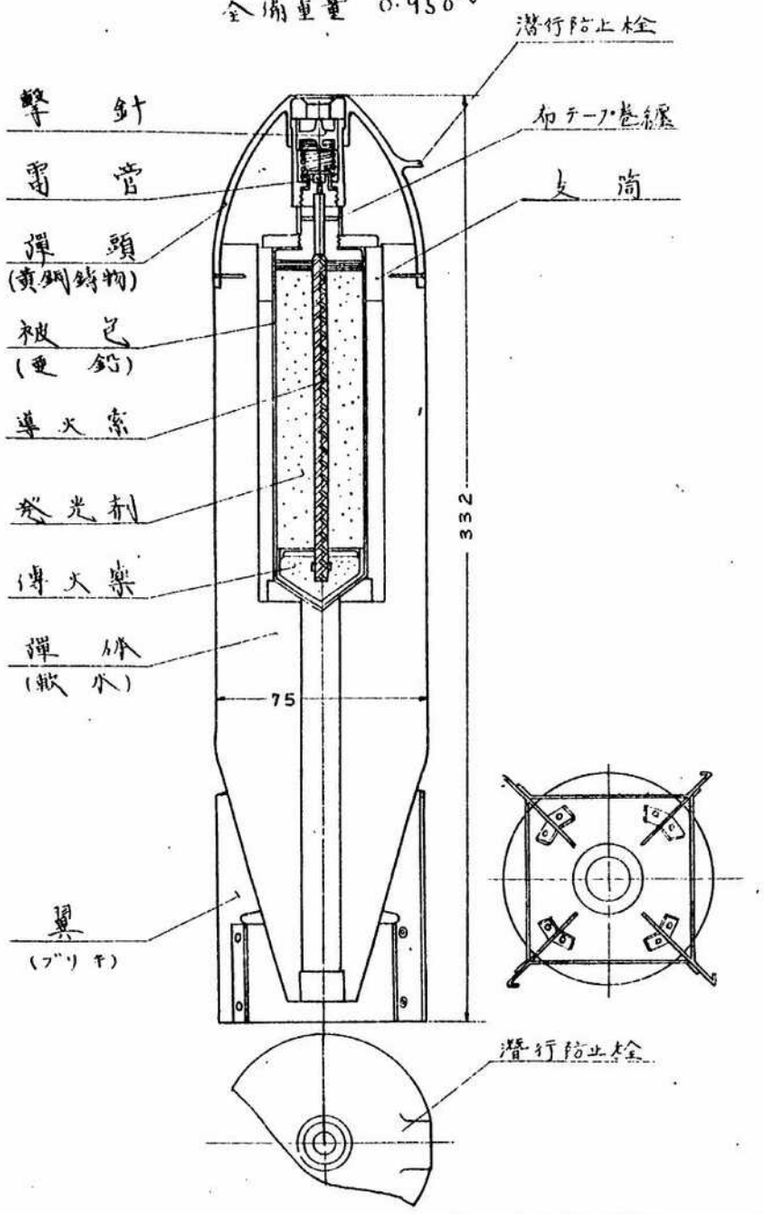

1

64

信号煙火

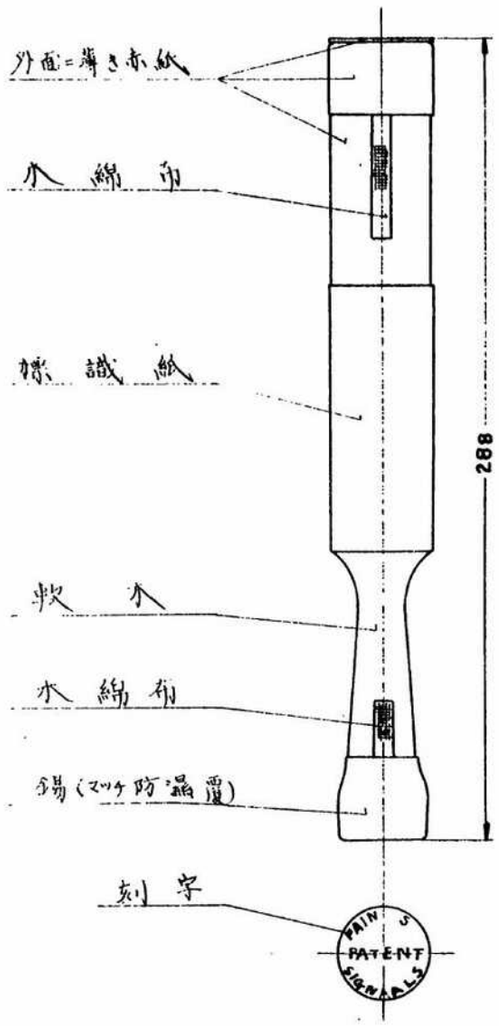

2

64

信号煙火

重量 0·230 kg

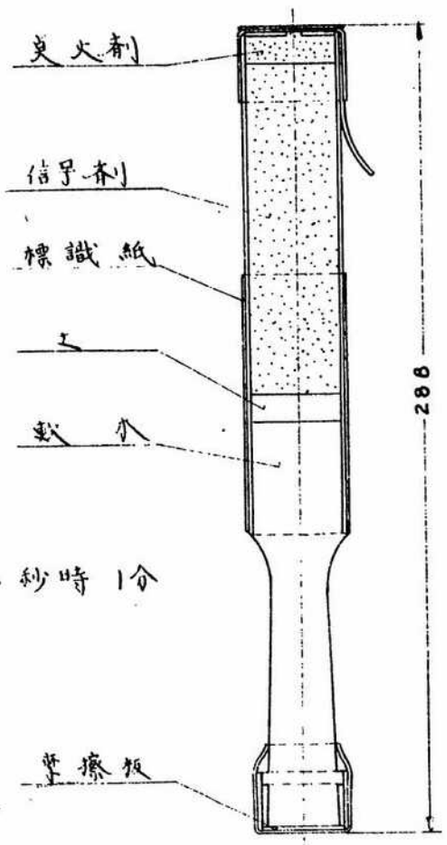

発光秒時 1分

DIRECTIONS FOR USE
TEAR off CAPSULE on HANDLE of LIGHT REMOVE
CAP and the PREPARED SURFACE SMARTLY ACROSS
TOP of LIGHT AFTER FIRST REMOVING the PAPER TOP
BY PULLING TAPE UPWARDS

JAMES PAIN & SONS. LTD
offices.
9 ST. MARY AXE, LONDON E.C. 3
27 WILLIAMSON STREET LIVERPOOL
Factory — MITCHAM SURREY.

—54T

標識紙

1

65 上面標識

発煙筒（大）

(L.1894A)
GENERATOR.SMOKE
GROUNDN2.5MKITOF
IRE-REMOVETAPE
&LIDPULLFIRMLYON
THERINGTOREMOVEI
GNITERCOVER&EXPOS
ETHEMATCHCOMPOSI
TIONSTRKETHELATTE
RSMARTLYWITHONE
OFTHESTRIKERSTOB
EFOUNPWKHINTHELID
LOTN2645
FIIICdbYWAEC
Date 140

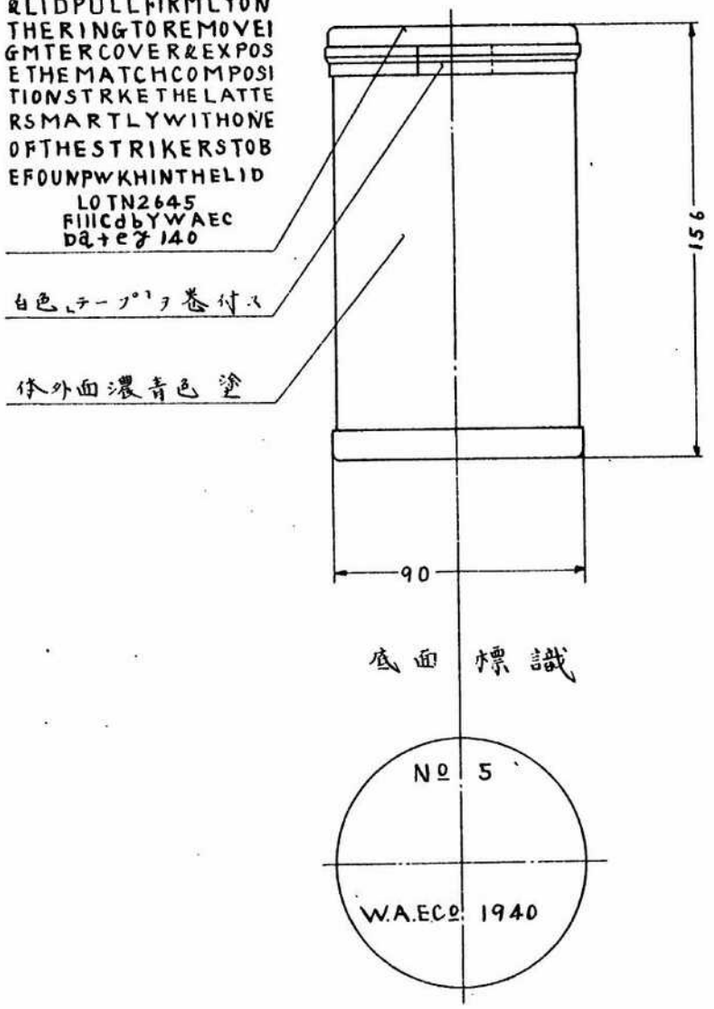

底面標識

アジア歴史資料センター
Japan Center for Asian Historical Records
http://www.jacar.go.jp/

2

65

発煙筒 (大)

重量 1.650 kg

発煙秒時 8分

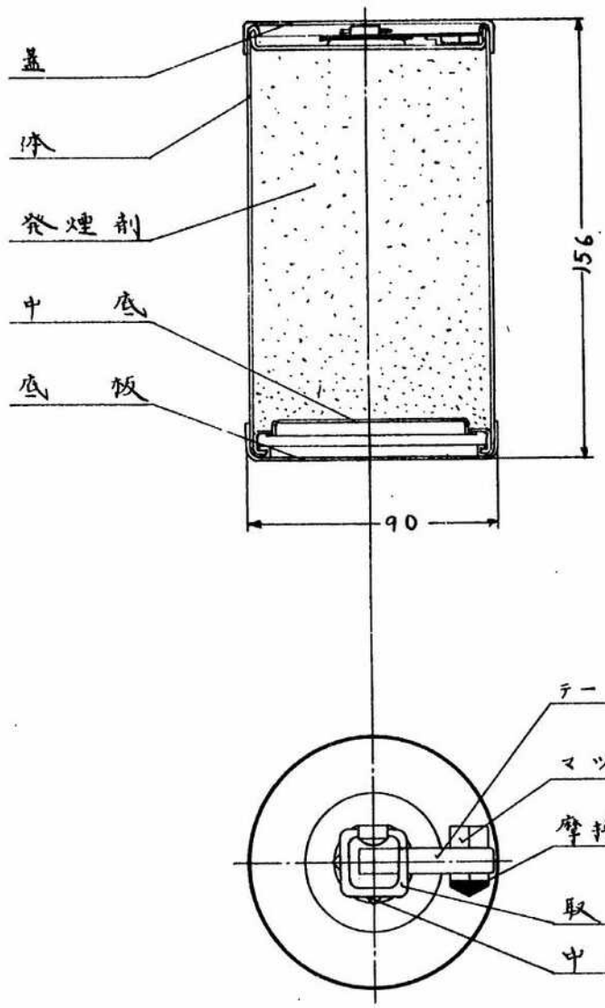

アジア歴史資料センター
Japan Center for Asian Historical Records
http://www.jacar.go.jp/

1
66

発煙筒

(小)

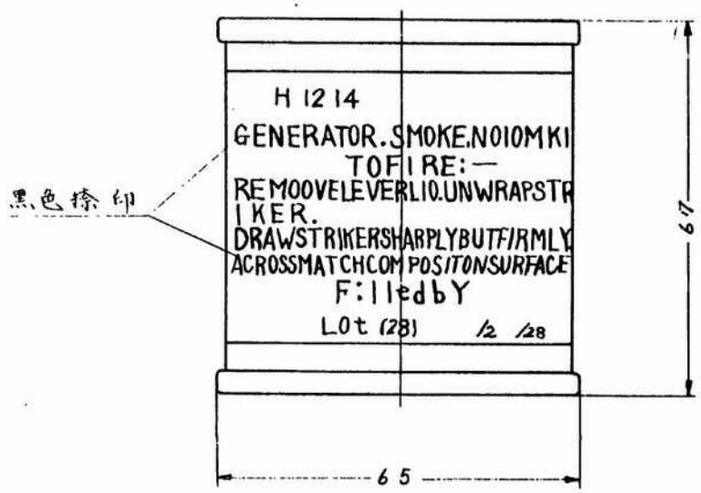
H 12 14
GENERATOR.SMOKE.NO10MKI
TOFIRE:—
REMOOVELEVERL10.UNWRAPSTR
IKER.
DRAWSTRIKERSHARPLYBUTFIRMLY
ACROSSMATCHCOMPOSITONSURFACE
F:lledbY
LOt (28) /2 /28
黒色捺印
6 17
6 5

発煙筒（小）

発煙秒時一分三十秒

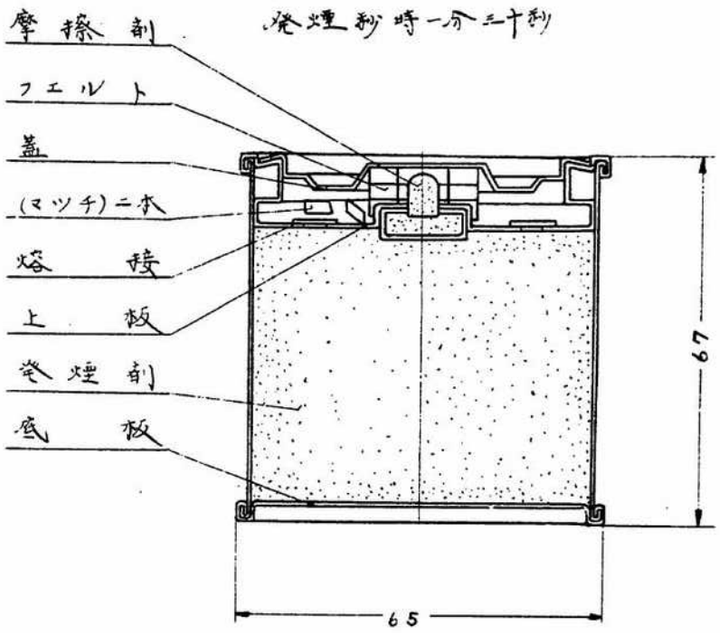

アジア歴史資料センター
Japan Center for Asian Historical Records
http://www.jacar.go.jp/

著発信管

（十八封度野砲 榴弾弾薬筒
三・七吋榴弾砲 榴弾甲
四・五吋榴弾砲 榴弾乙
六吋榴弾砲 大鏡弾丙及榴弾丑乙）用

重量 985g

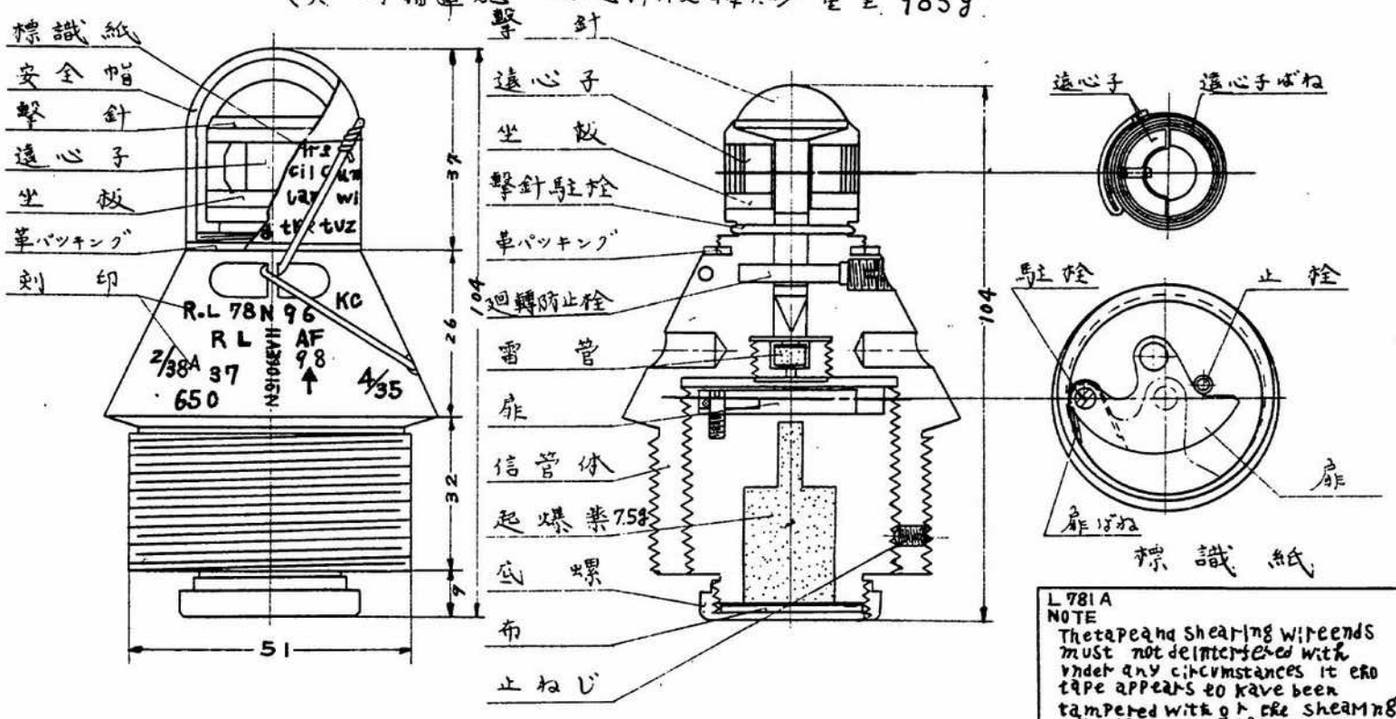

L 781 A
NOTE
The tape and shearing wire ends must not be interfered with under any circumstances it the tape appears to have been tampered with or the shearing wire is missing the fuze is not to be fired

1

68

瞽発信管

（六吋榴彈砲
尖鋭彈ψ.2用）
重量 1.225kg

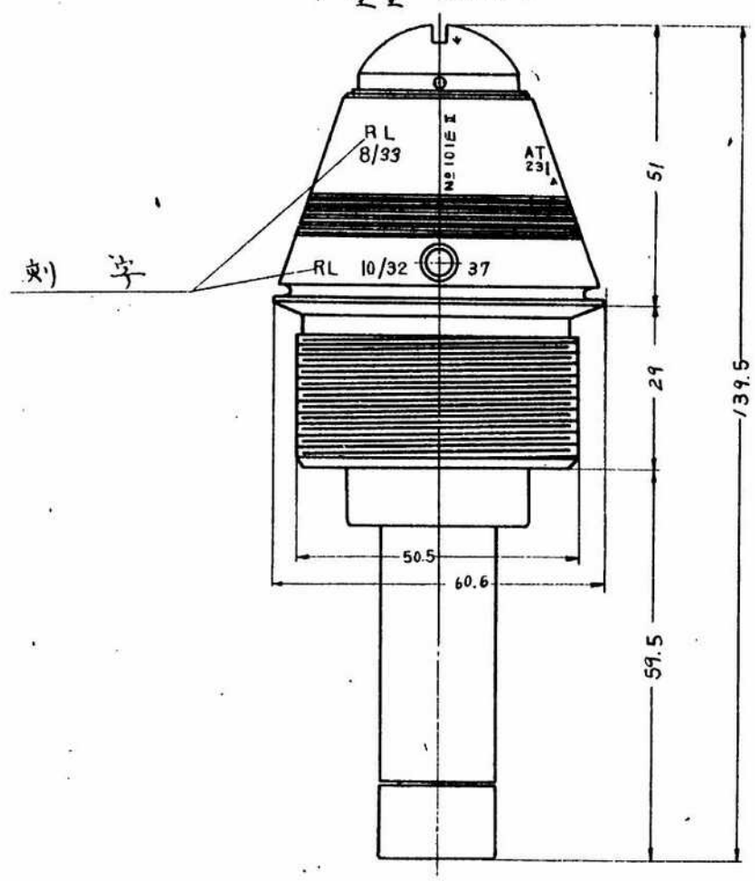

アジア歴史資料センター
Japan Center for Asian Historical Records
http://www.jacar.go.jp/

2

68

著発信管

（八吋榴弾砲
尖鋭弾甲ニ用）

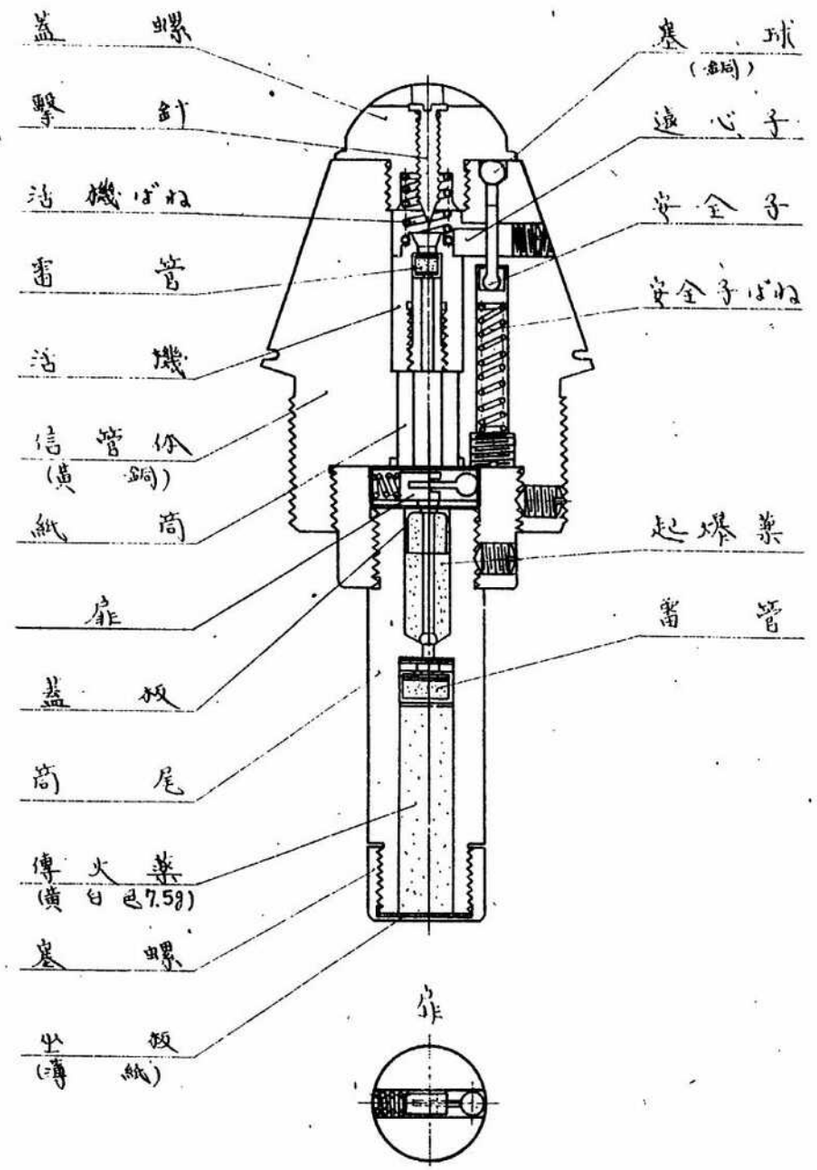

69

瞬発信管(1)

(七十五粍野砲榴弾用)

重量 320g

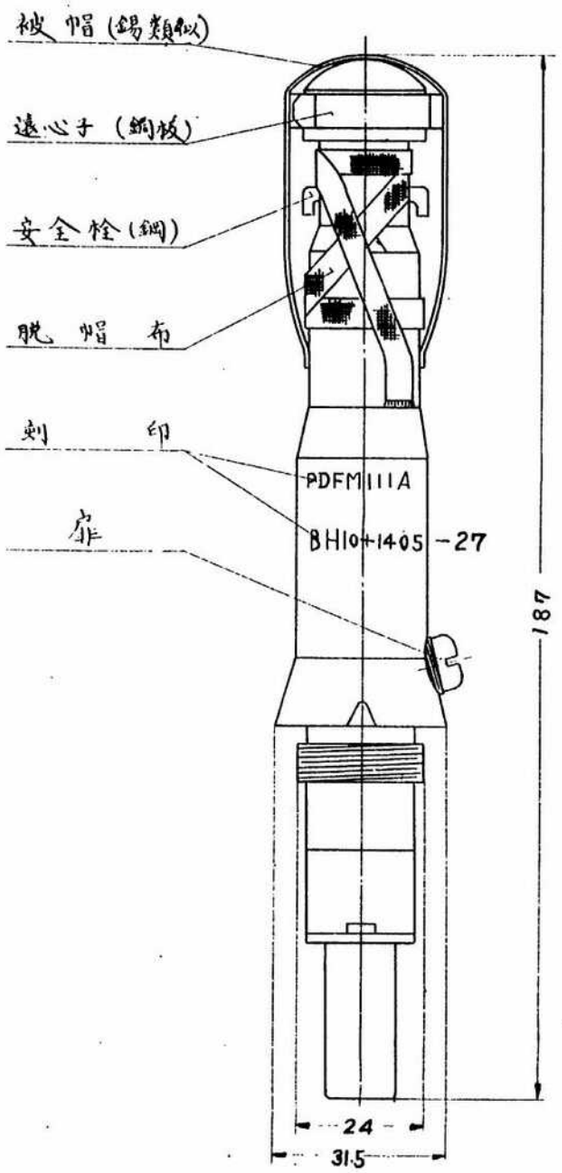

アジア歴史資料センター
Japan Center for Asian Historical Records
http://www.jacar.go.jp/

2

69

瞬発信管(1)

(七十五粍野砲榴弾用)

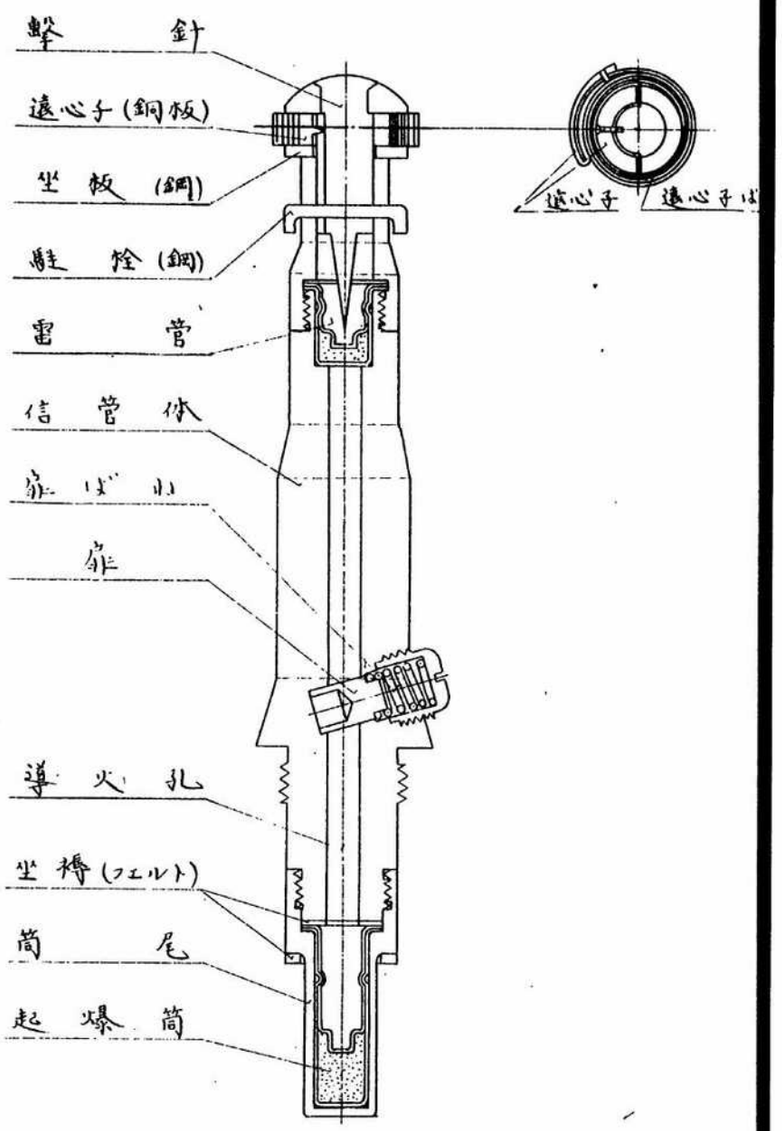

アジア歴史資料センター
Japan Center for Asian Historical Records
http://www.jacar.go.jp/

3

69

瞬発信管(四)

(七十五粍野砲榴弾用)

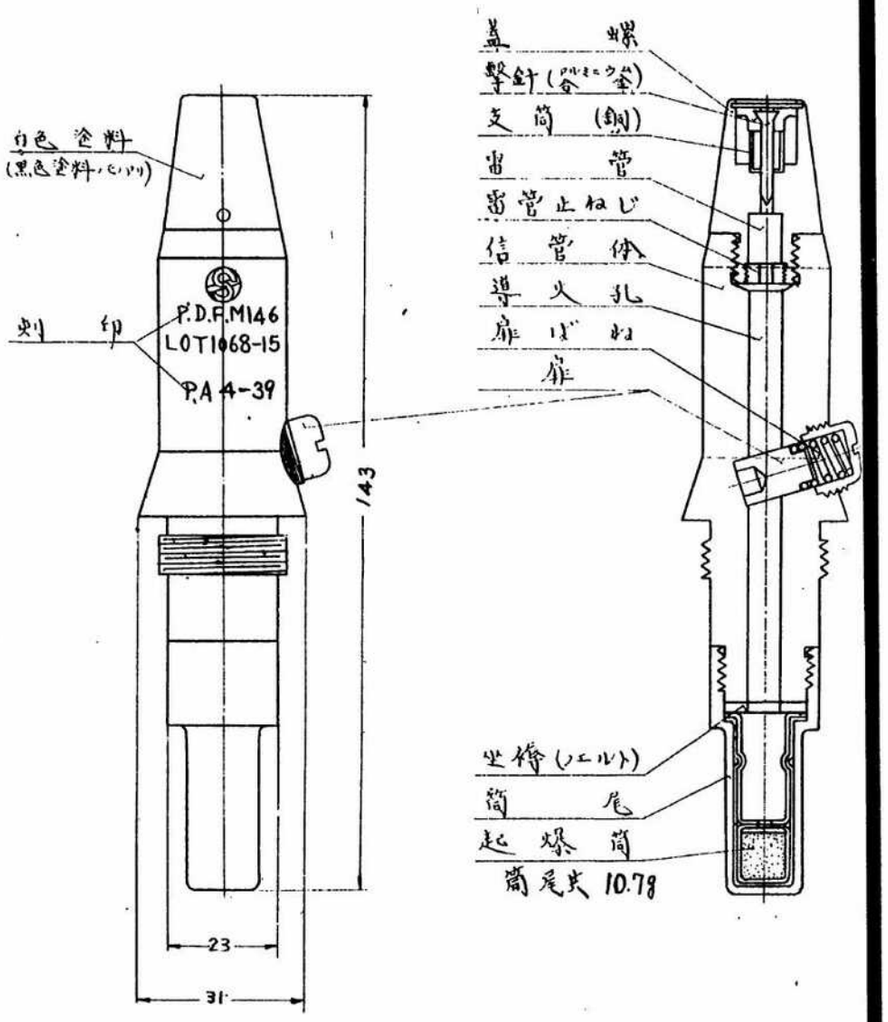

アジア歴史資料センター
Japan Center for Asian Historical Records
http://www.jacar.go.jp/

70

二 働 信 管

（二十五對度野砲尖銃彈
四.五吋 榴彈砲 榴彈 甲 用）

重量 1k 260g

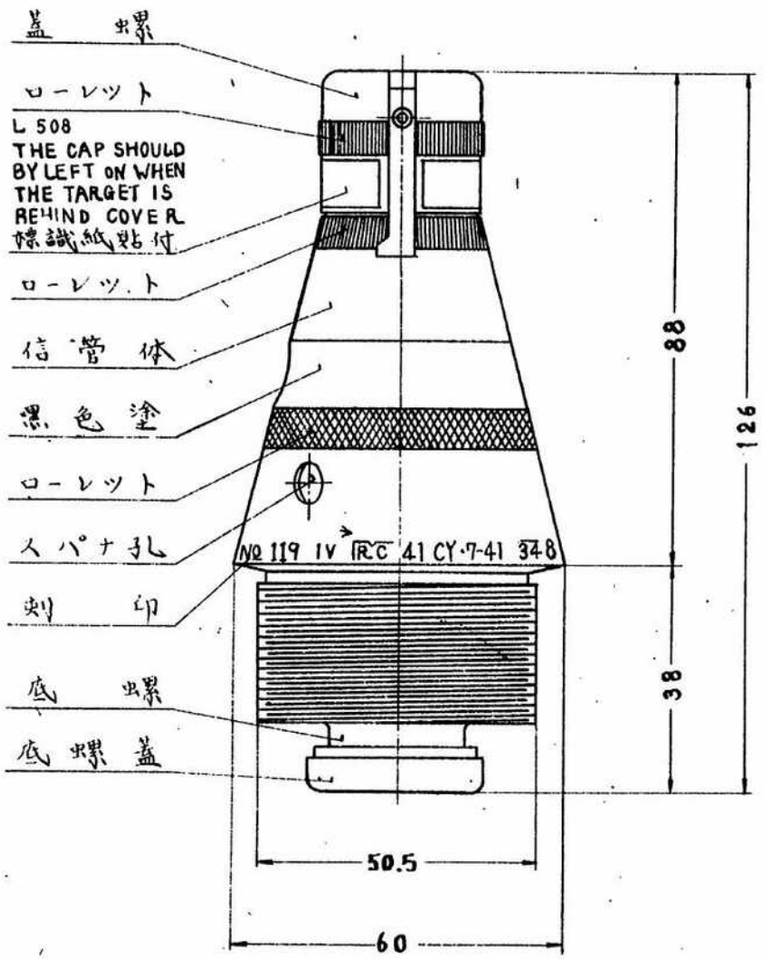

アジア歴史資料センター
Japan Center for Asian Historical Records
http://www.jacar.go.jp/

2

70

二働信管

（二十五封度野砲炭鋭弾
四・五吋 捕弾砲 捕弾甲 用）

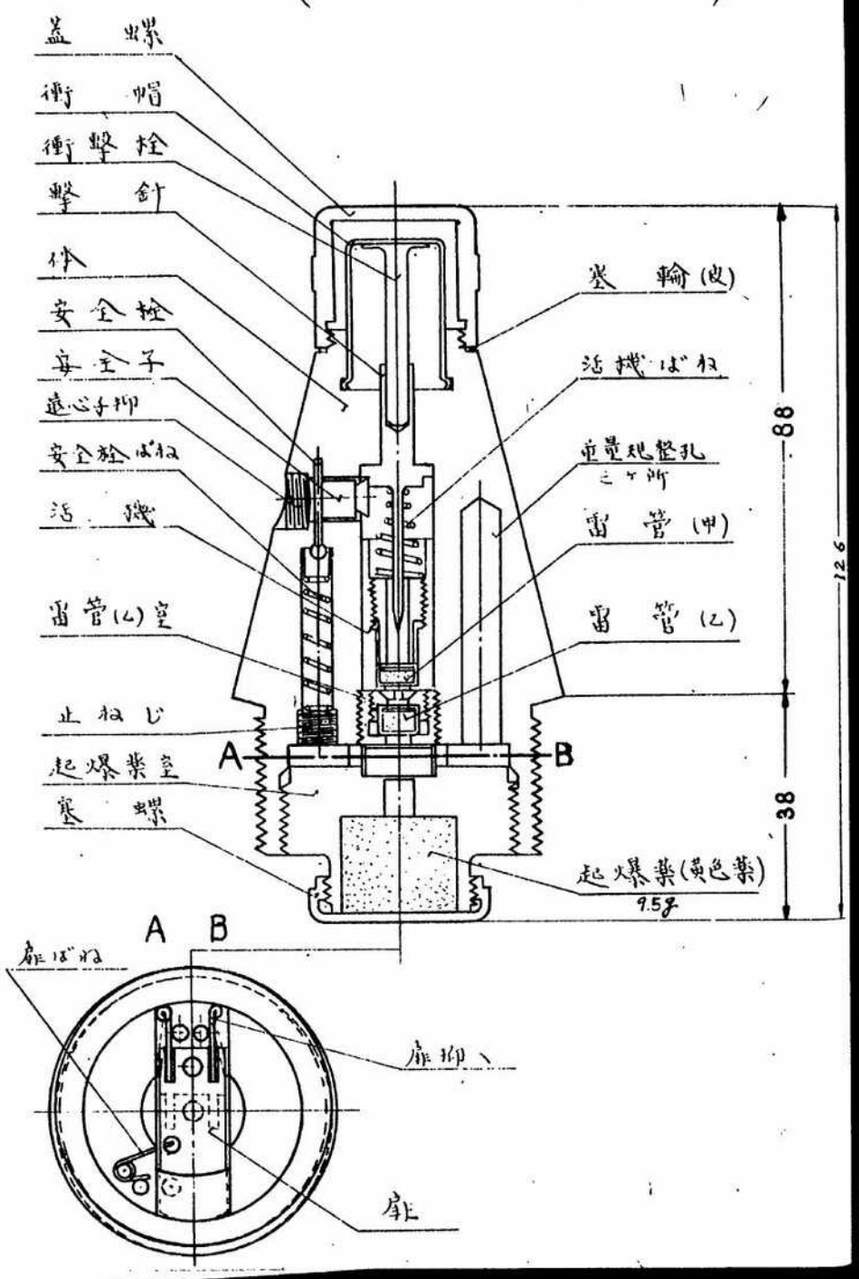

めくれず

ソ式著発信管　重量7

（七十五粍山砲　榴弾弾薬筒用）

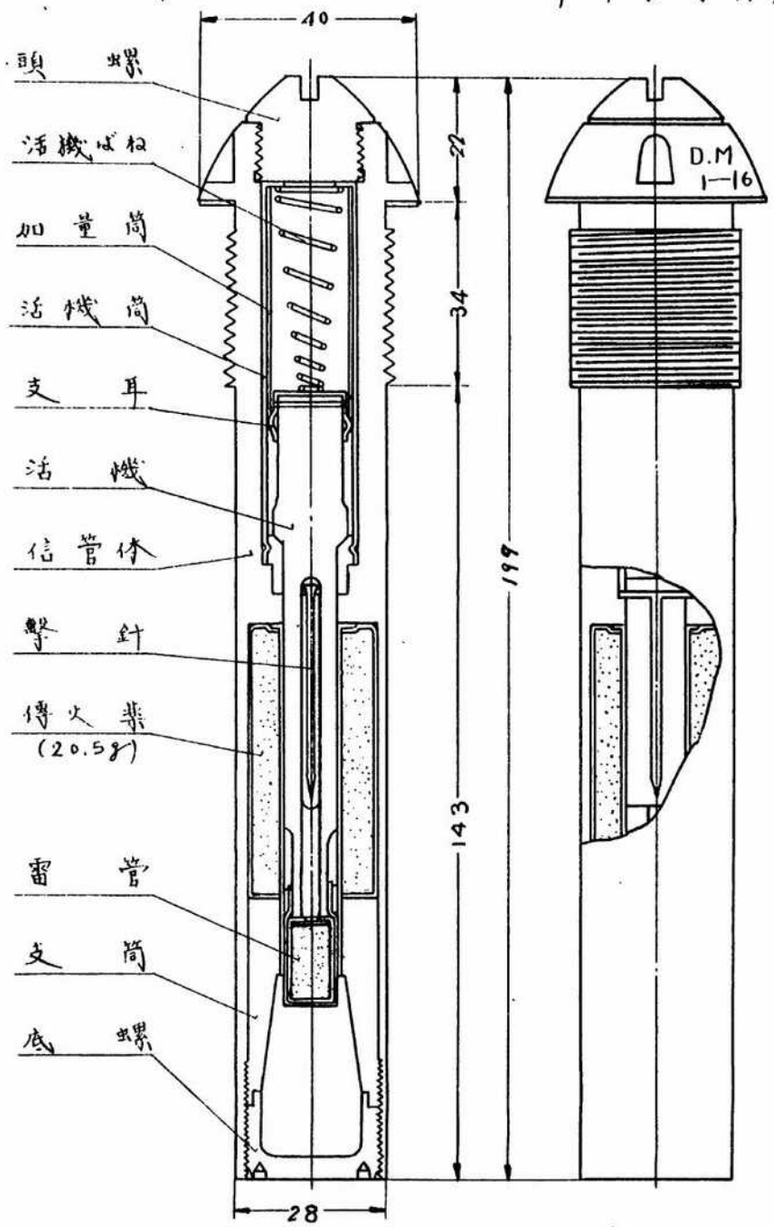

めくれず

アジア歴史資料センター
Japan Center for Asian Historical Records
http://www.jacar.go.jp/

72

着発信管　重量420g

(二吋迫撃砲榴弾弾薬筒用)

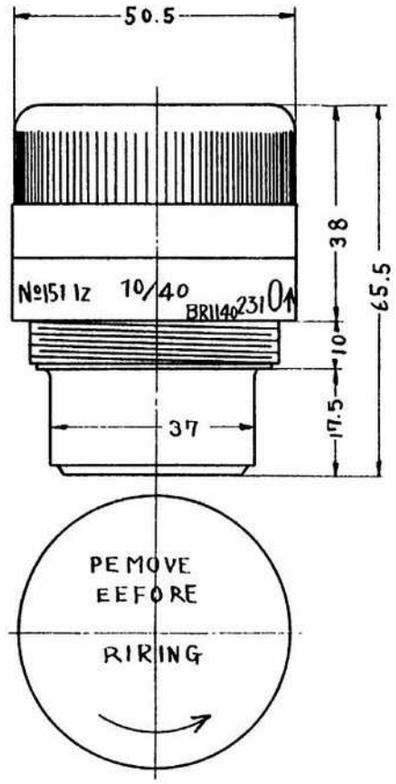

アジア歴史資料センター
Japan Center for Asian Historical Records
http://www.jacar.go.jp/

着発信管

(二吋迫撃砲榴弾弾薬筒用)

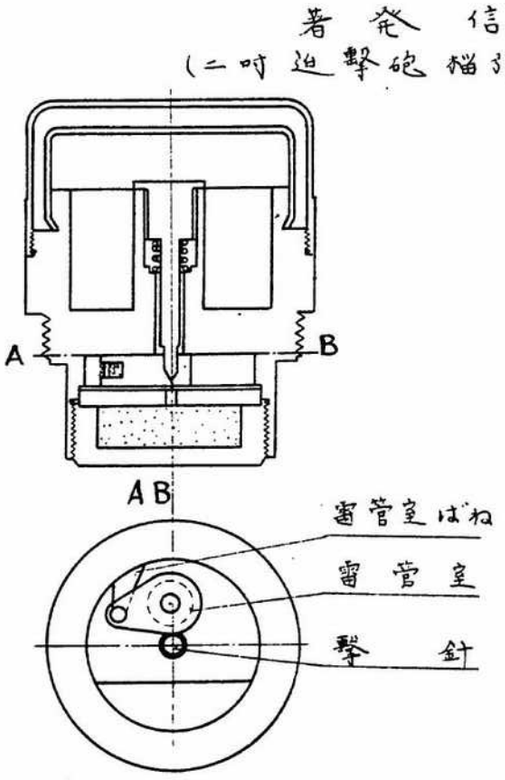

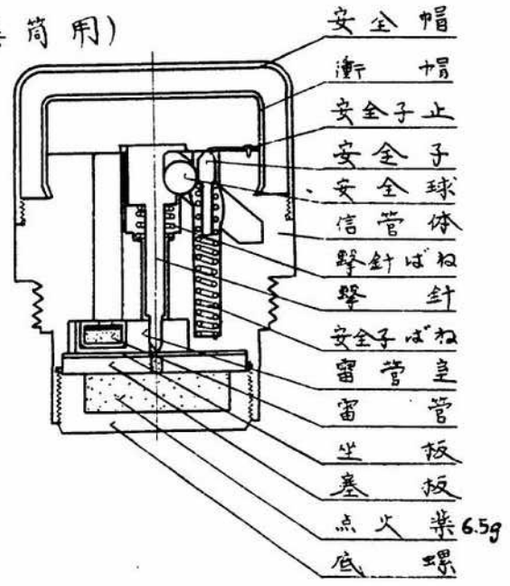

アジア歴史資料センター
Japan Center for Asian Historical Records
http://www.jacar.go.jp/

1
73

蓄発信管
(三叶迫撃砲榴弾弾薬筒III型用)
重量 390g

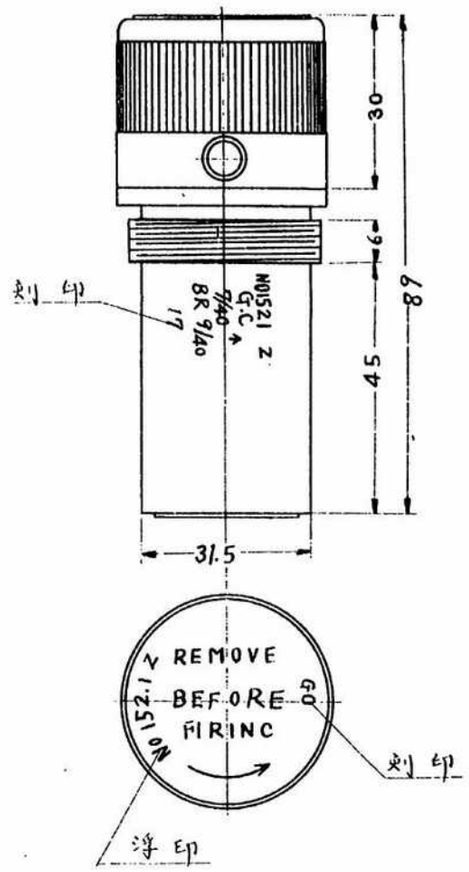

アジア歴史資料センター
Japan Center for Asian Historical Records
http://www.jacar.go.jp/

2

73

着発信管

（三吋迫撃砲榴弾弾薬筒此型用）

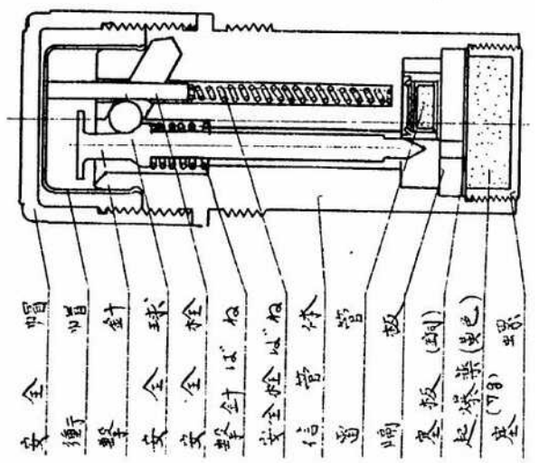

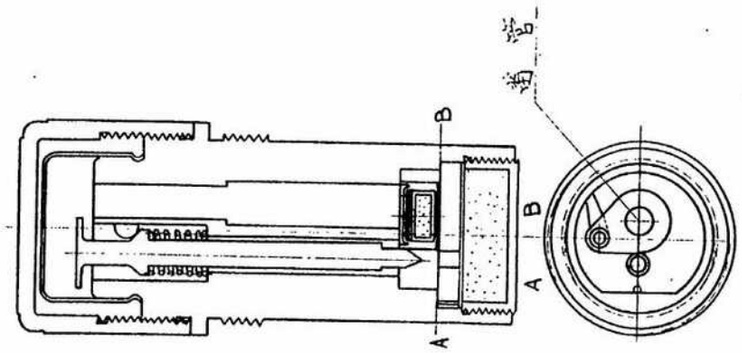

1

74

着発信管

(三吋迫撃砲榴弾薬筒 正型
〃 発煙弾薬筒 用)

重量 640g

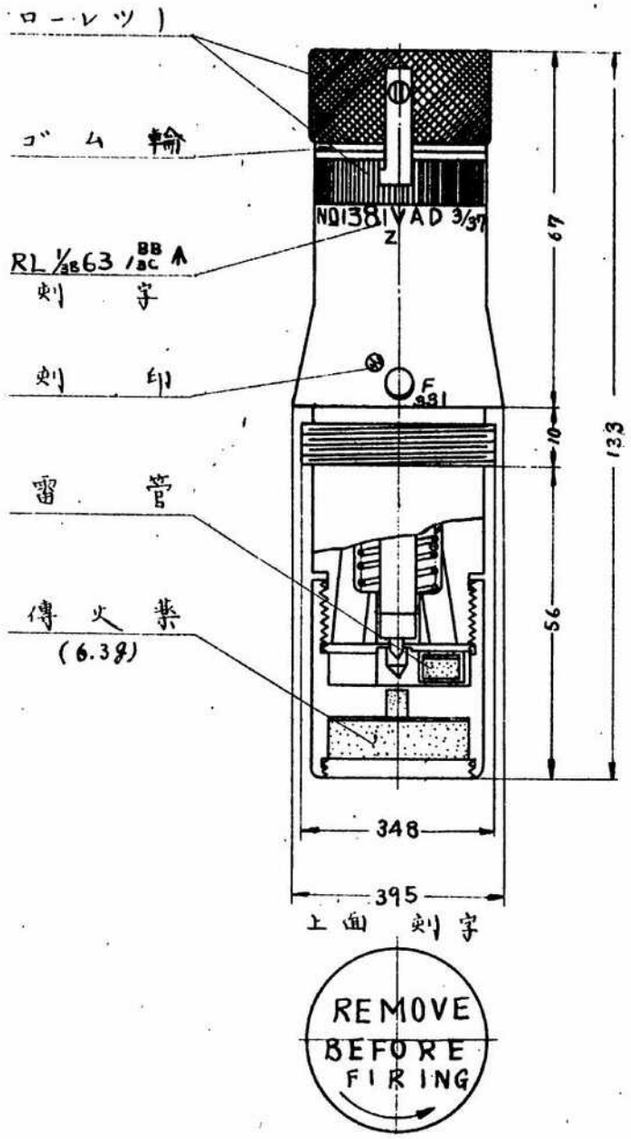

2

74

着発信管

（三吋迫撃砲榴弾弾薬筒 II型用
〃 発煙弾弾薬筒）

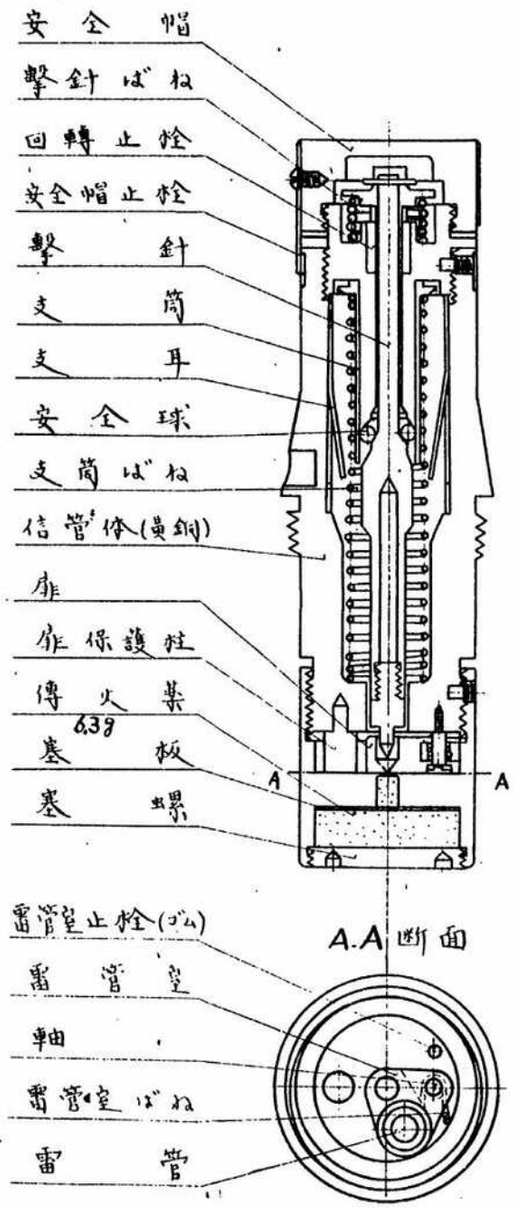

75

著発信管
（四吋加農榴弾用）
重量　4908

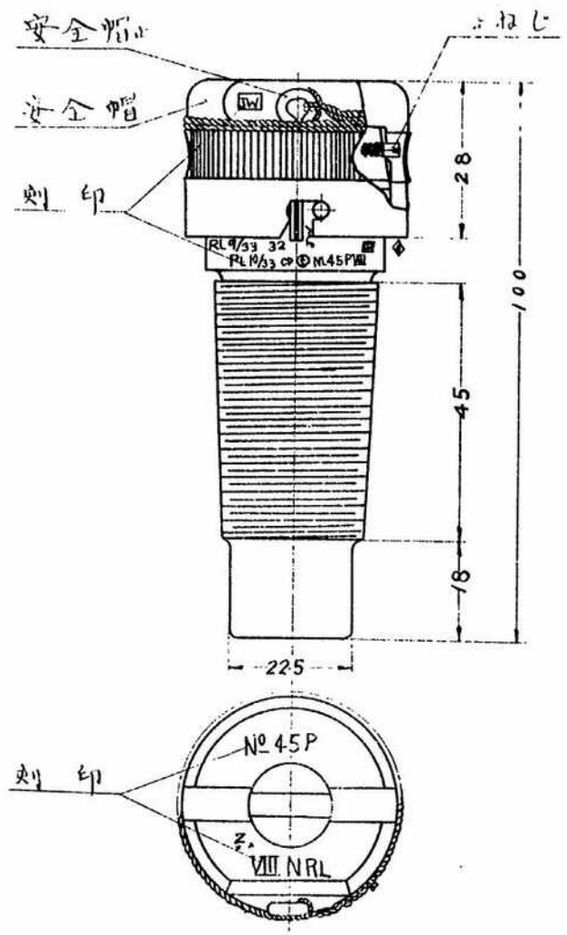

2

75

着発信管

（四吋加農榴弾用）

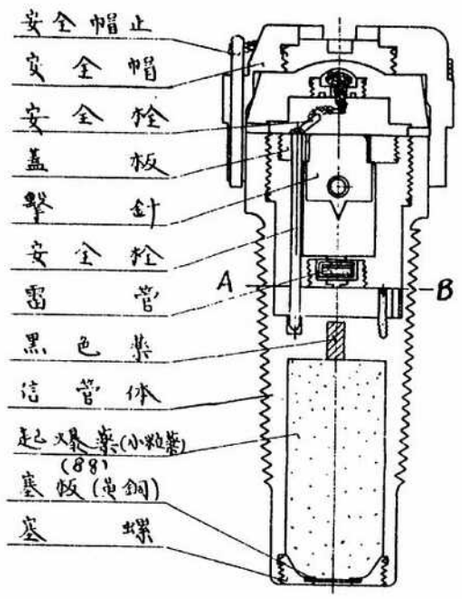

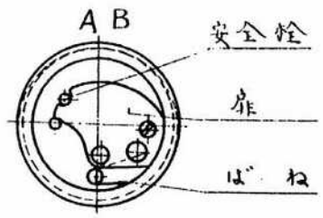

アジア歴史資料センター
Japan Center for Asian Historical Records
http://www.jacar.go.jp/

二 働信管

（八一粍迫撃砲
猫弾用
代用弾用
重量 230g）

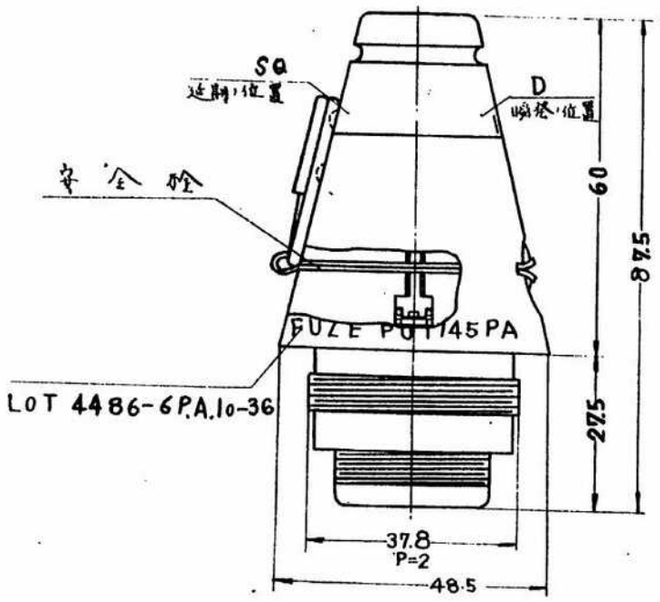

アジア歴史資料センター
Japan Center for Asian Historical Records
http://www.jacar.go.jp/

二働信管
（八一粍迫撃砲）
榴弾用
代用弾用
アルミニウム合金

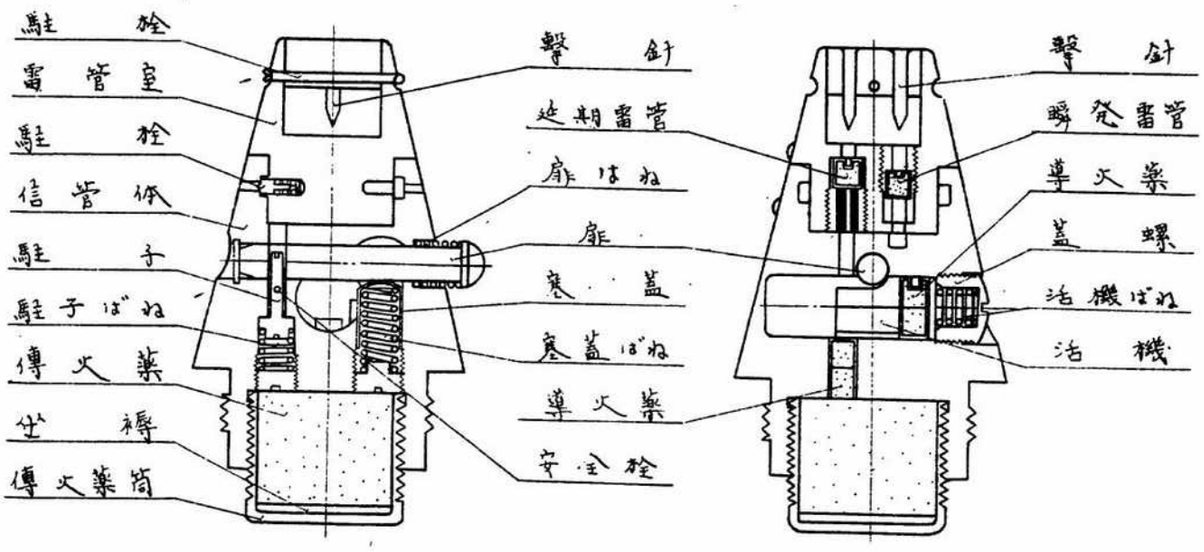

アジア歴史資料センター
Japan Center for Asian Historical Records
http://www.jacar.go.jp/

瞬発信管
（八一粍迫撃砲）
榴彈乙用
重量 210g

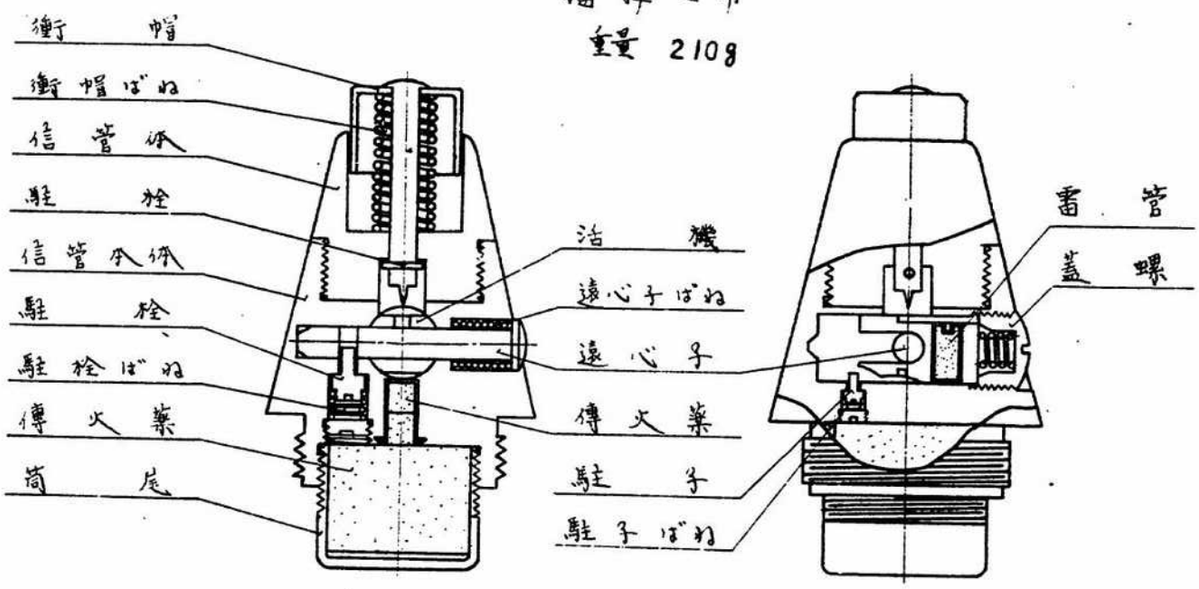

アジア歴史資料センター
Japan Center for Asian Historical Records
http://www.jacar.go.jp/

題名 発煙信号筒
（八一糎迫撃砲
稲積ム用）

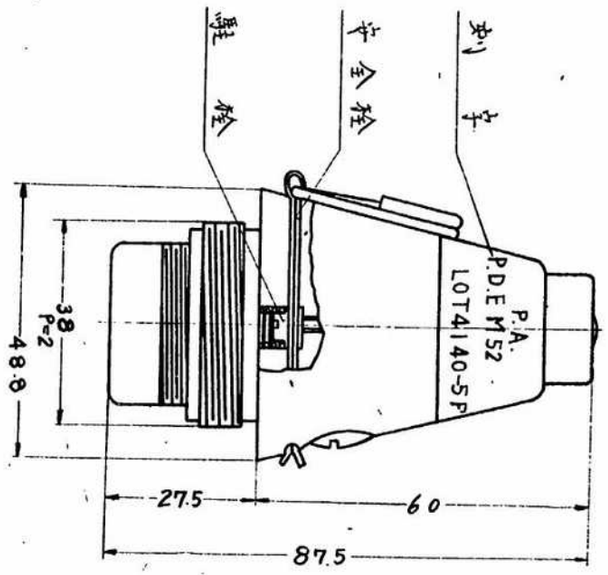

説明書（安全栓ノ指環ニ結着シアリ）

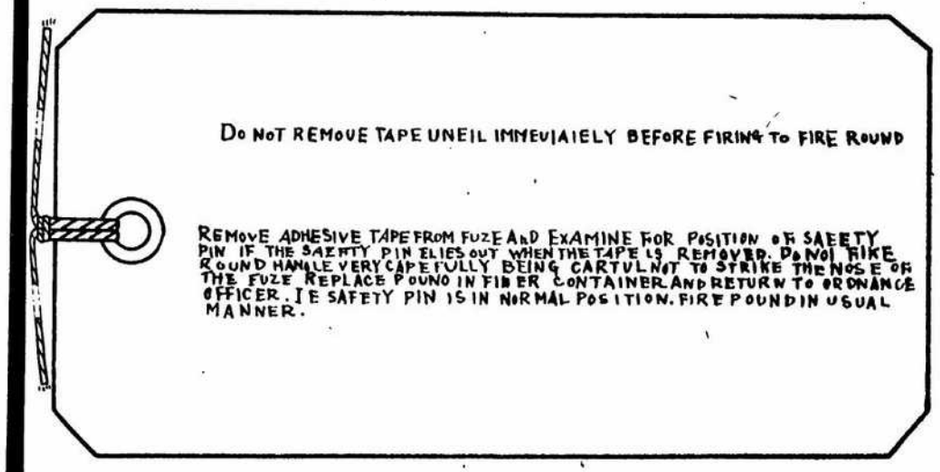

77

アジア歴史資料センター
Japan Center for Asian Historical Records
http://www.jacar.go.jp

1

78 ボ式小瞬発信管

(ボ式四十粍高射機関砲
曳光自爆火瑳弾弾薬筒甲用)

重量 30g

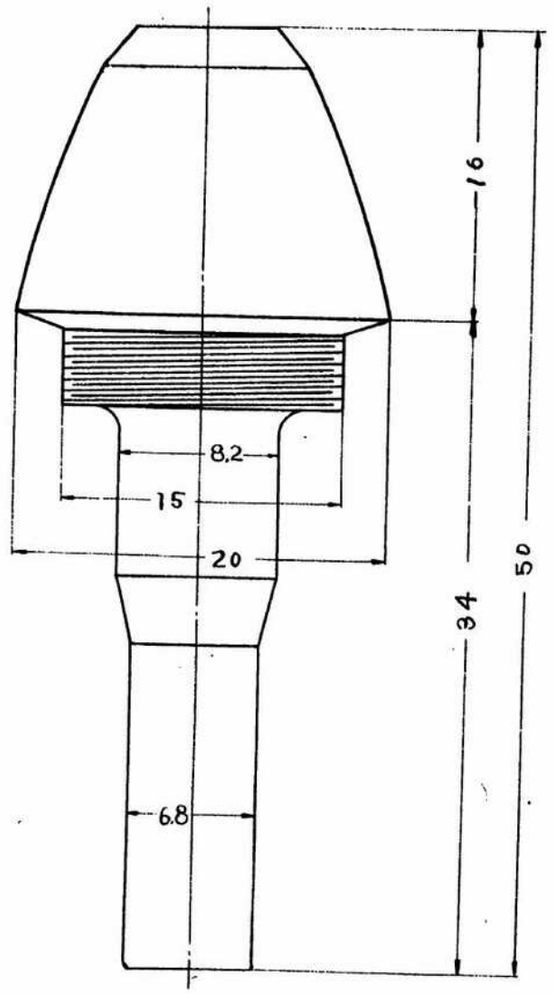

アジア歴史資料センター
Japan Center for Asian Historical Records
http://www.jacar.go.jp/

2

78 ボ式小瞬発信管

（ボ式四十粍高射機関砲
曳光自爆炎鋭弾薬筒 ヲ用）

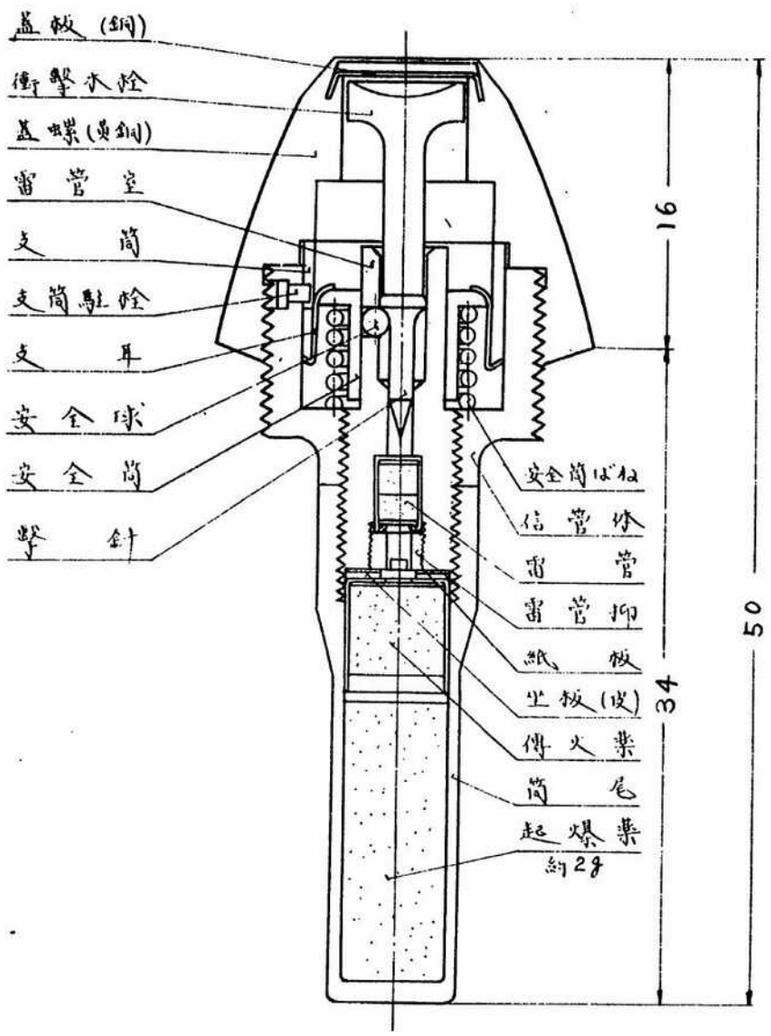

アジア歴史資料センター
Japan Center for Asian Historical Records
http://www.jacar.go.jp/

79

瞬発信管

ボ式四十粍高射機関砲
（曳光自爆尖鋭弾ノ用）

（アルミニューム合金製）
重量 110g

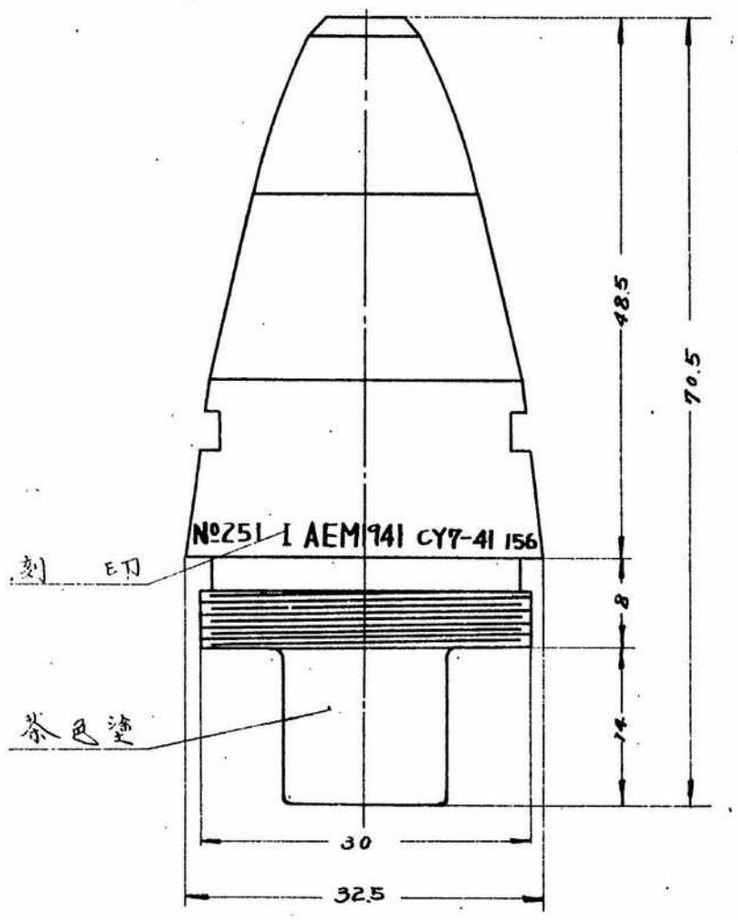

アジア歴史資料センター
Japan Center for Asian Historical Records
http://www.jacar.go.jp/

2

79

瞬発信管

ボ式四十粍高射機関砲
（曳光自爆尖鋭弾乙用）

（アルミニューム合金製）

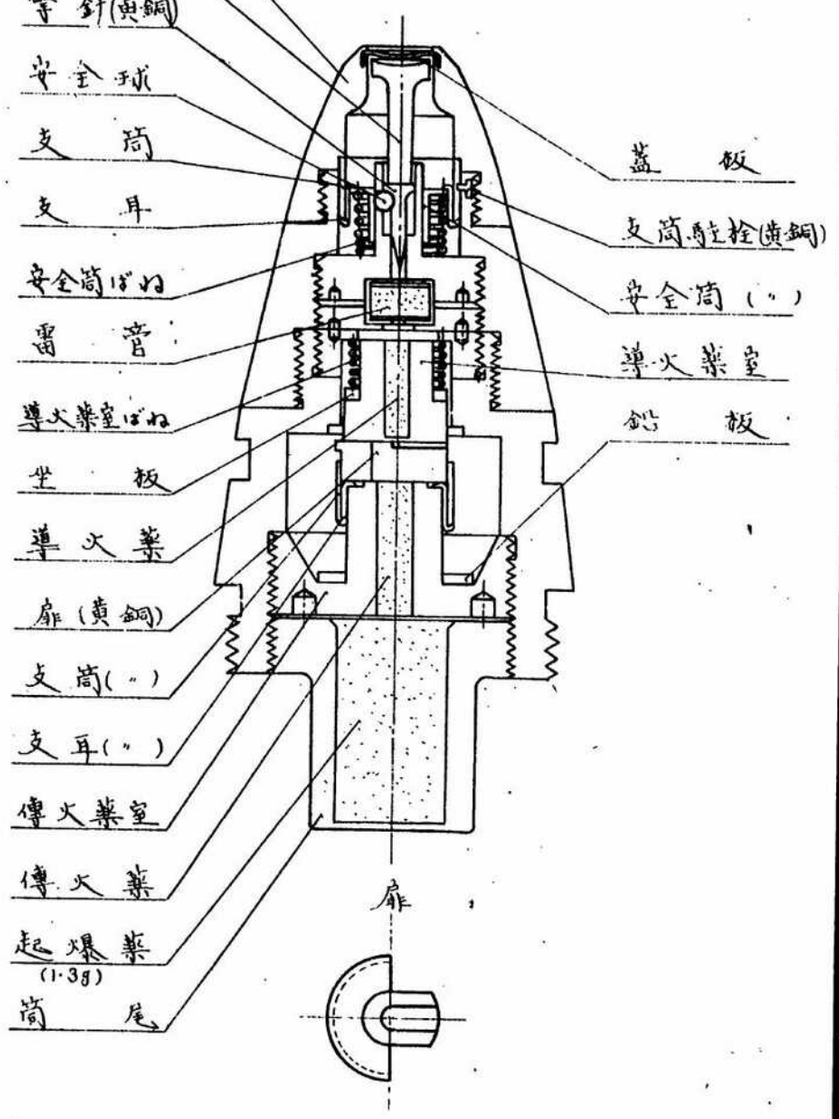

アジア歴史資料センター
Japan Center for Asian Historical Records
http://www.jacar.go.jp/

180

瞬発信管

（三十七粍高射機関砲
曳光徹甲焼夷榴弾用）

（アルミニウム合金製）

重量 75g

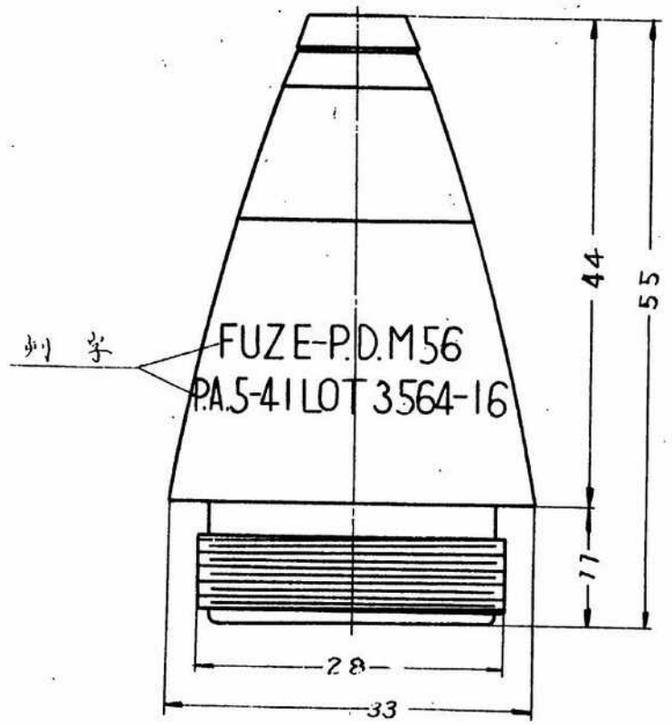

アジア歴史資料センター
Japan Center for Asian Historical Records
http://www.jacar.go.jp/

2
80

瞬発信管

（三十七粍高射機関砲）
（曳光自爆榴弾用）

（アルミニウム合金製）

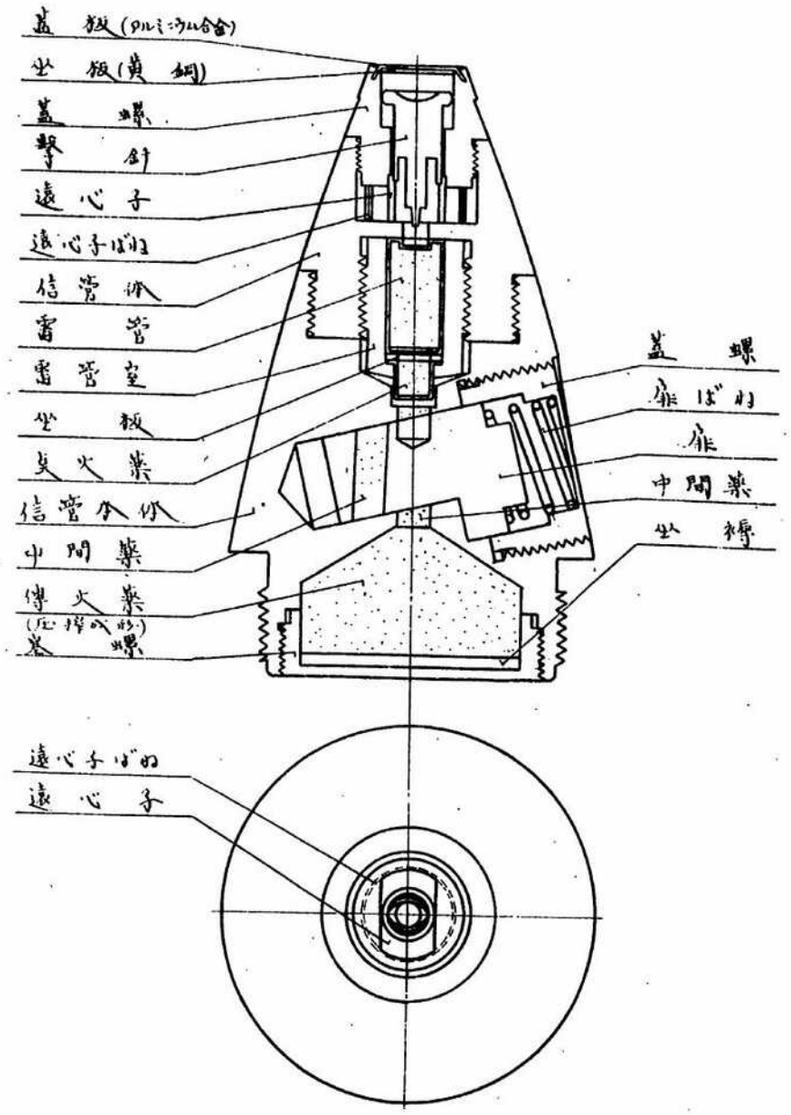

アジア歴史資料センター
Japan Center for Asian Historical Records
http://www.jacar.go.jp/

81

発煙彈用瞬発信管

（四、二吋墜壕砲発煙彈用）

重量 6358

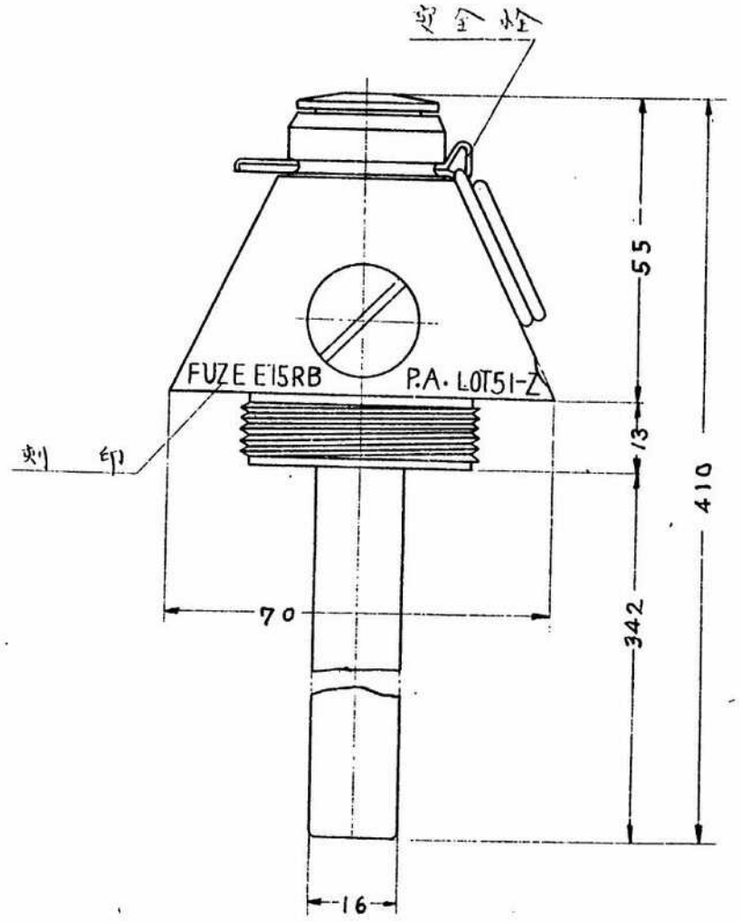

2

81

発煙弾用瞬発信管
(四、二吋墜壕砲発煙弾用)

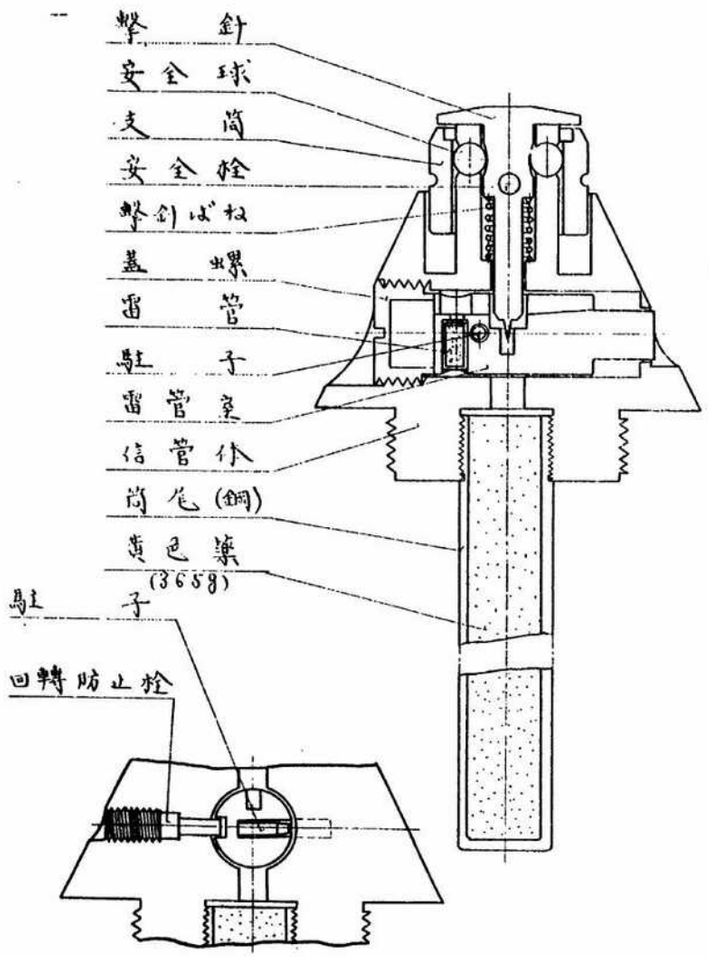

アジア歴史資料センター
Japan Center for Asian Historical Records
http://www.jacar.go.jp/

二十一秒曳火信管

（米三吋高射砲
用型高射榴彈弾薬筒用）

重量 570g

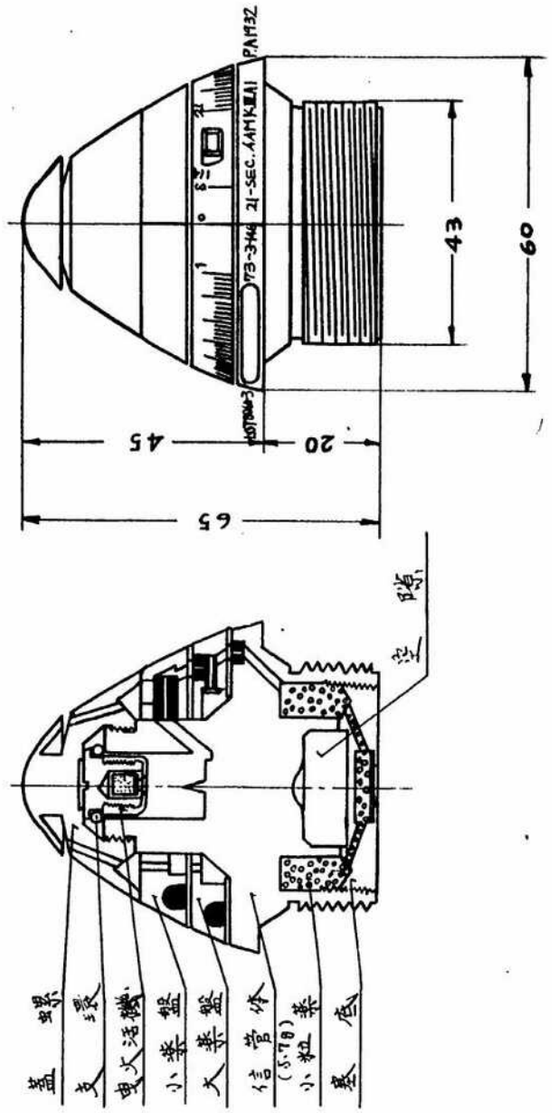

83

三十秒曳火信管

(九三叭高射砲曳光榴霰弾弾薬筒用)

重量 860g

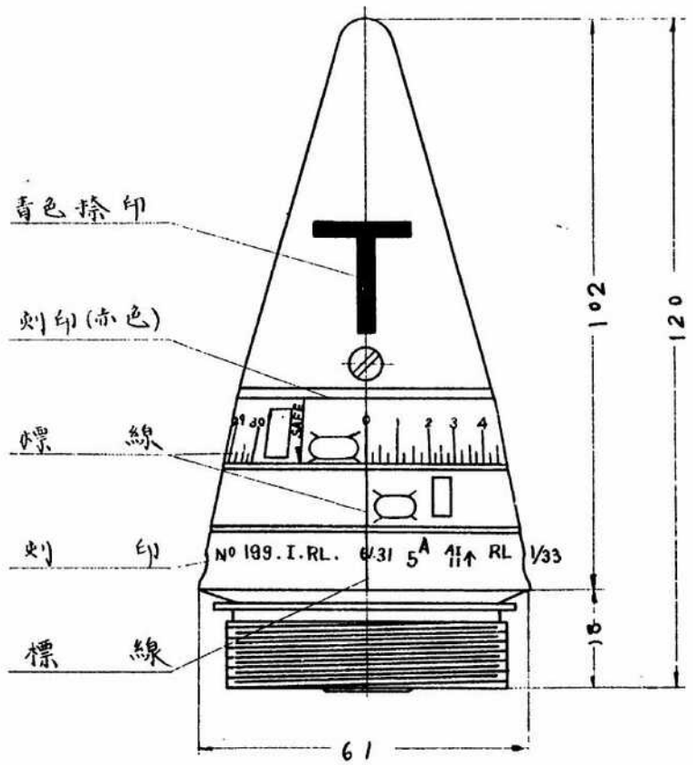

2

83

三十秒曳火信管
(英三吋高射砲曳光榴霰彈彈藥筒用)

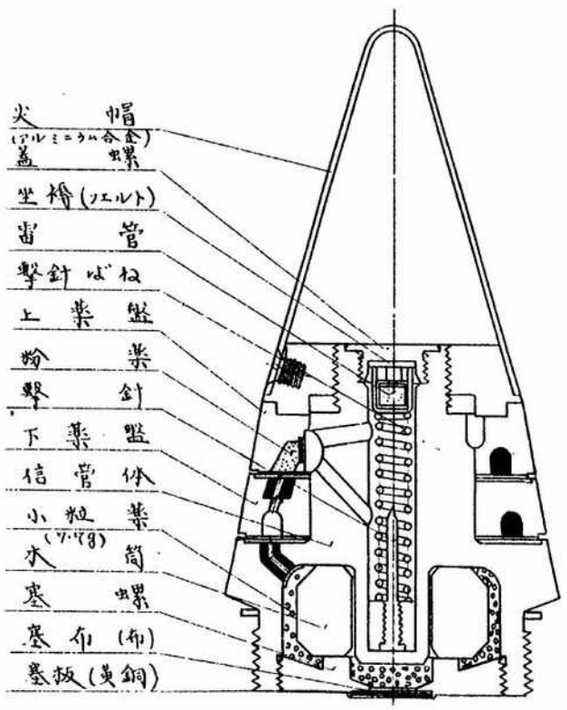

アジア歴史資料センター
Japan Center for Asian Historical Records
http://www.jacar.go.jp/

84

三十秒高射信管

(英三吋高射砲 三、七吋高射砲 彈薬尖銳彈彈薬簡用)

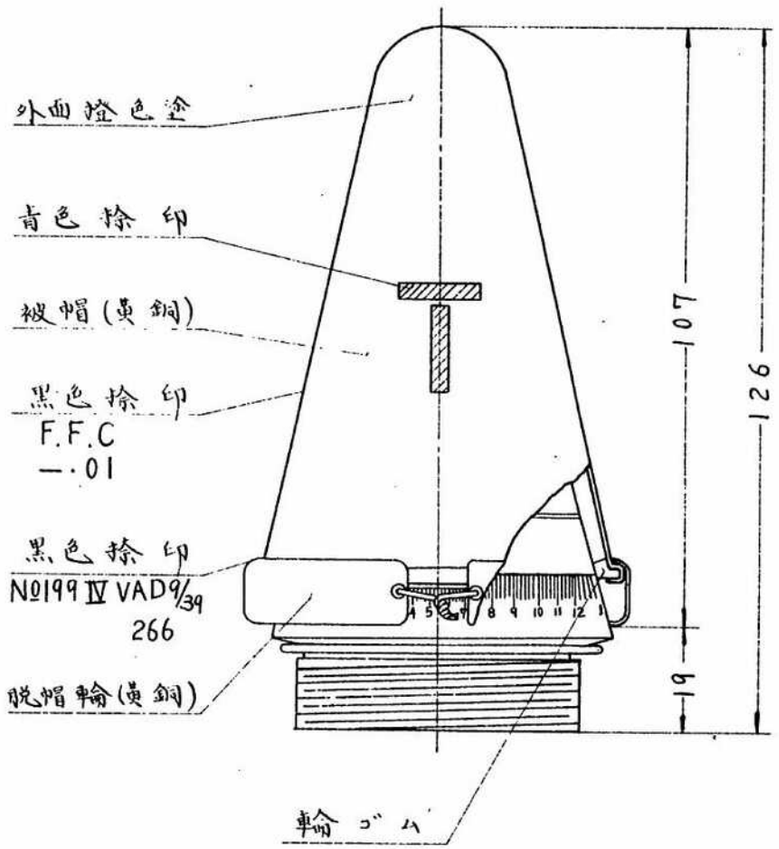

アジア歴史資料センター
Japan Center for Asian Historical Records
http://www.jacar.go.jp/

2

84

三十秒高射信管

(英三吋高射砲 三.七吋高射砲 弾薬尖鋭弾弾薬筒用)

重量 930g

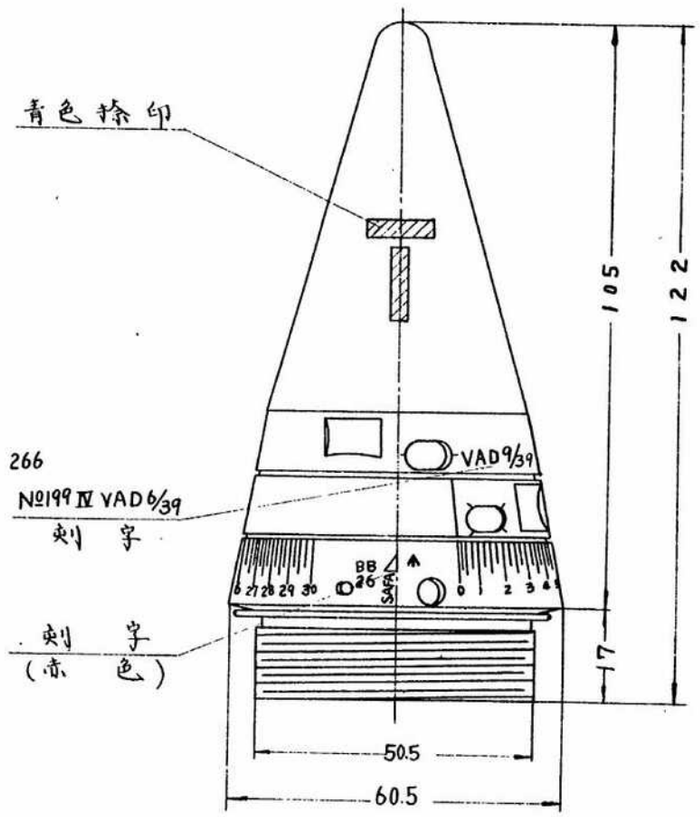

アジア歴史資料センター
Japan Center for Asian Historical Records
http://www.jacar.go.jp/

3
84

三十秒高射信管

(英三吋高射砲彈薬尖鋭彈彈薬筒用)
(三、七吋高射砲彈薬筒用)

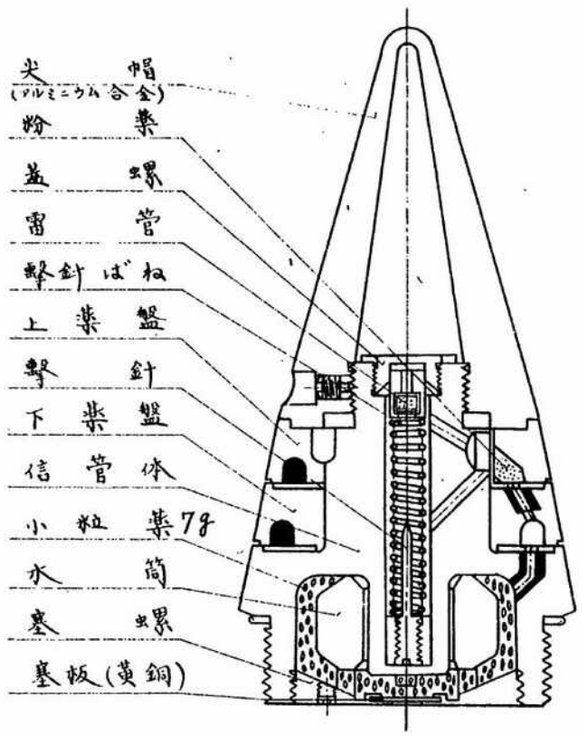

アジア歴史資料センター
Japan Center for Asian Historical Records
http://www.jacar.go.jp/

二十二秒複動信管

(二十五ポンド野砲発煙弾用)　重量　1K0509

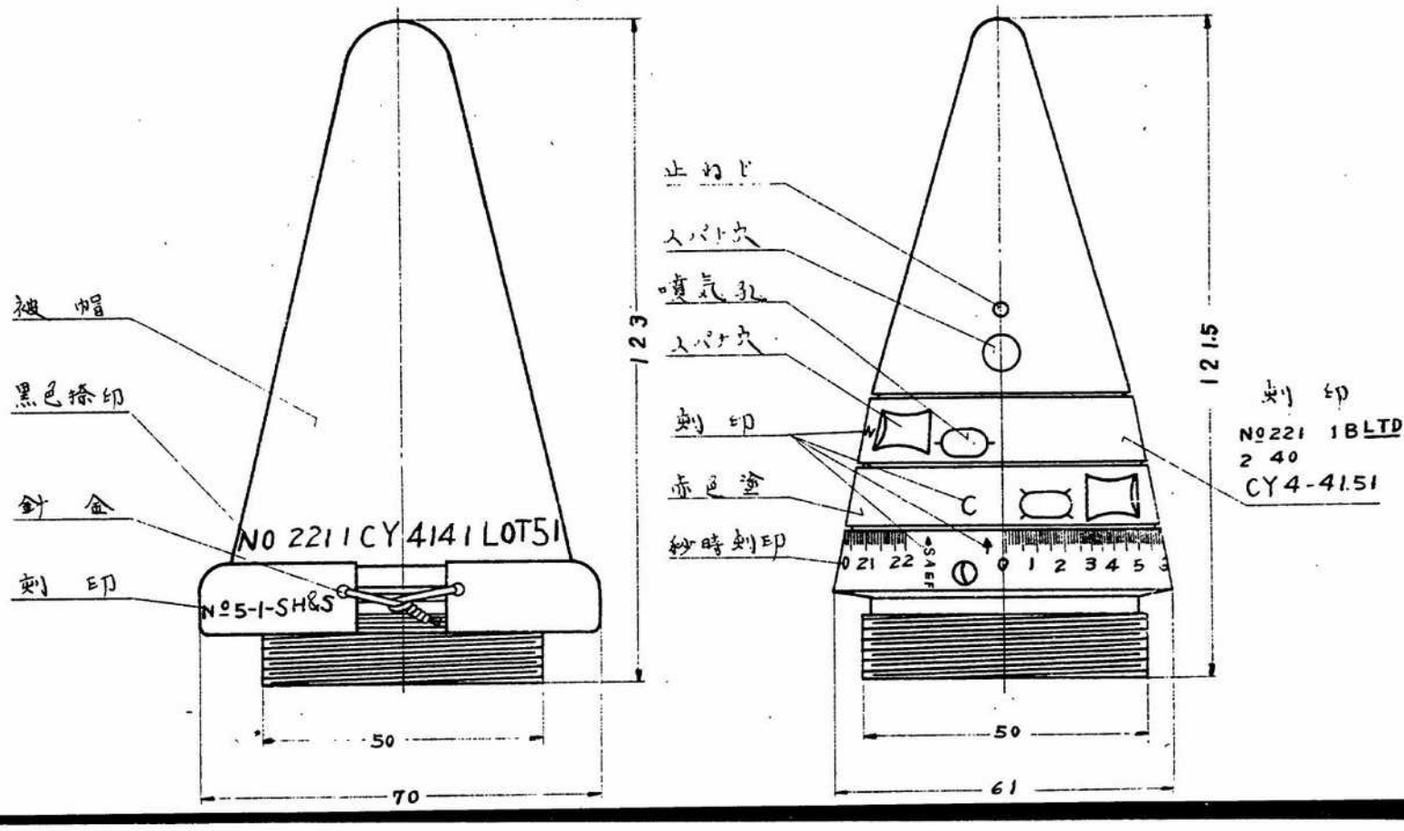

アジア歴史資料センター
Japan Center for Asian Historical Records
http://www.jacar.go.jp/

二十二秒複働信管

(二十五ポンド野砲発煙弾用)

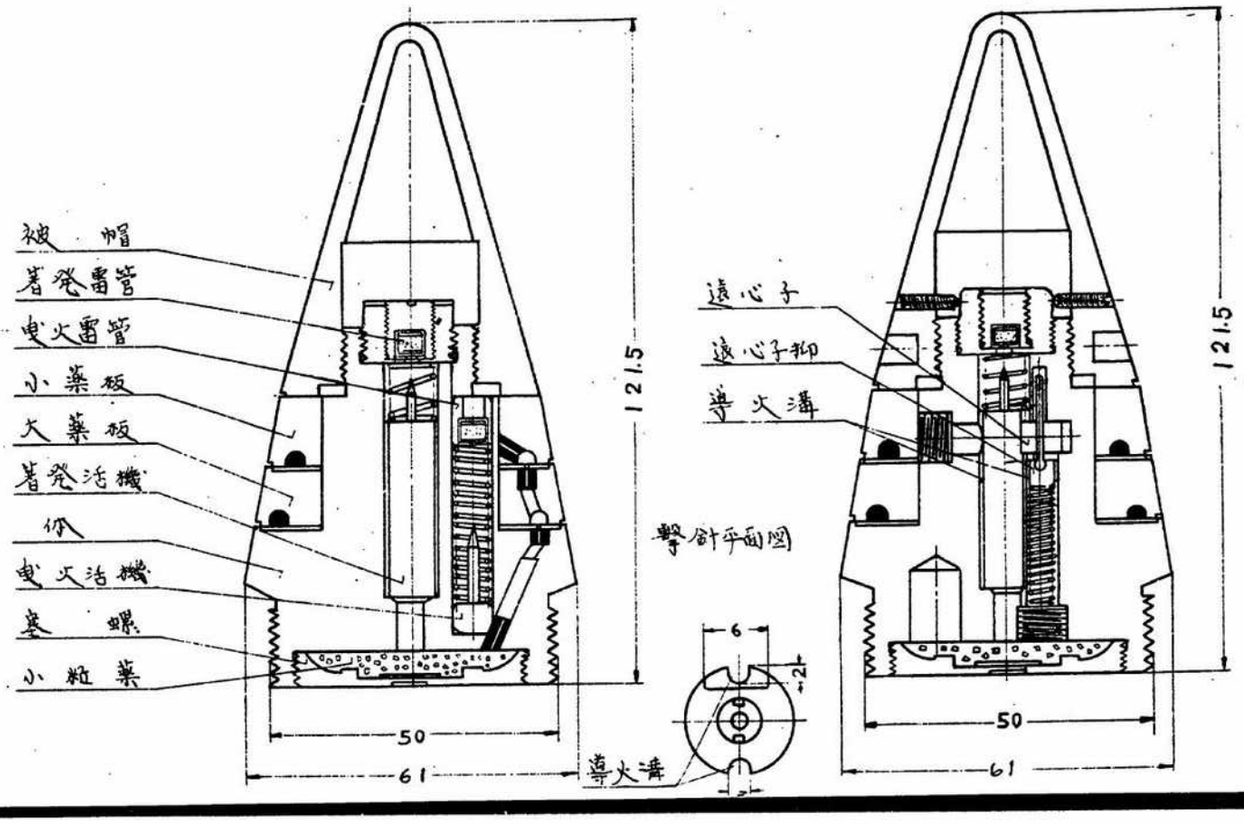

アジア歴史資料センター
Japan Center for Asian Historical Records
http://www.jacar.go.jp/

二十一秒複働信管

（七十五粍野砲弾薬　榴霰弾々薬筒用）
（七十五粍山砲弾薬

重量　565g

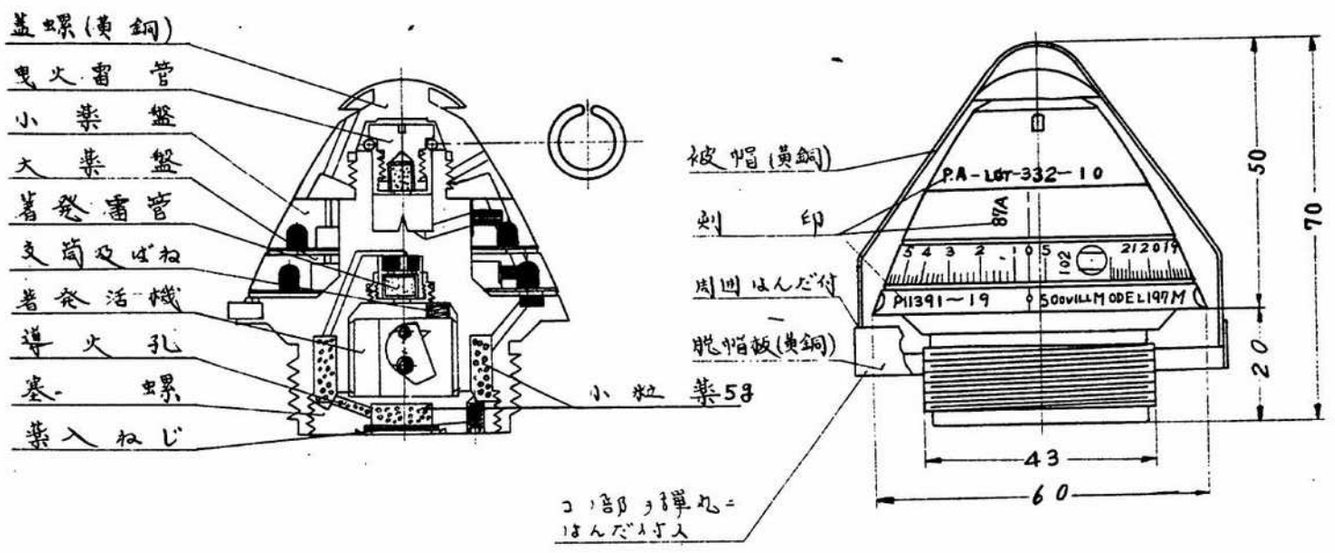

アジア歴史資料センター
Japan Center for Asian Historical Records
http://www.jacar.go.jp/

二十一秒複働信管

着発活機

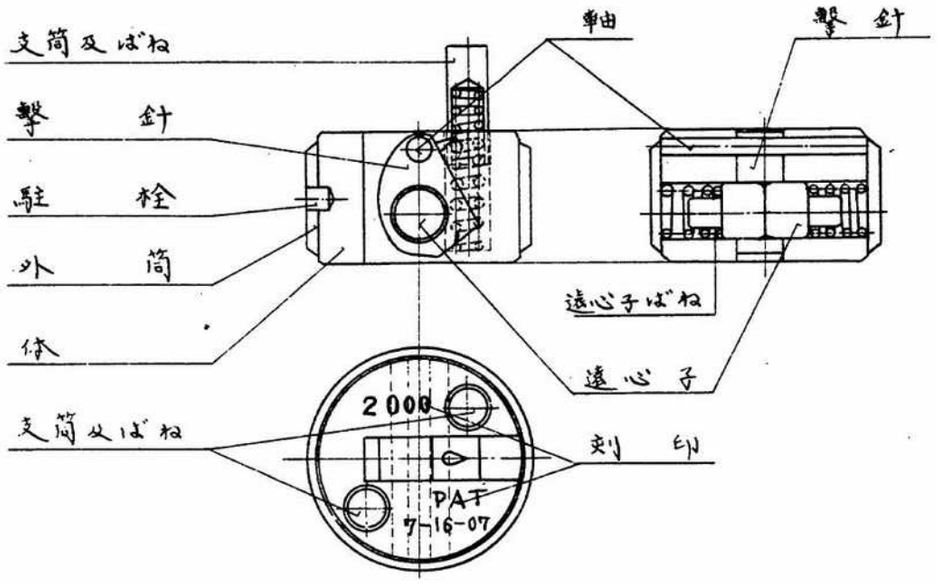

アジア歴史資料センター
Japan Center for Asian Historical Records
http://www.jacar.go.jp/

四十四秒複働信管　　重量930g

（一五五粍榴弾砲　榴霰弾用）

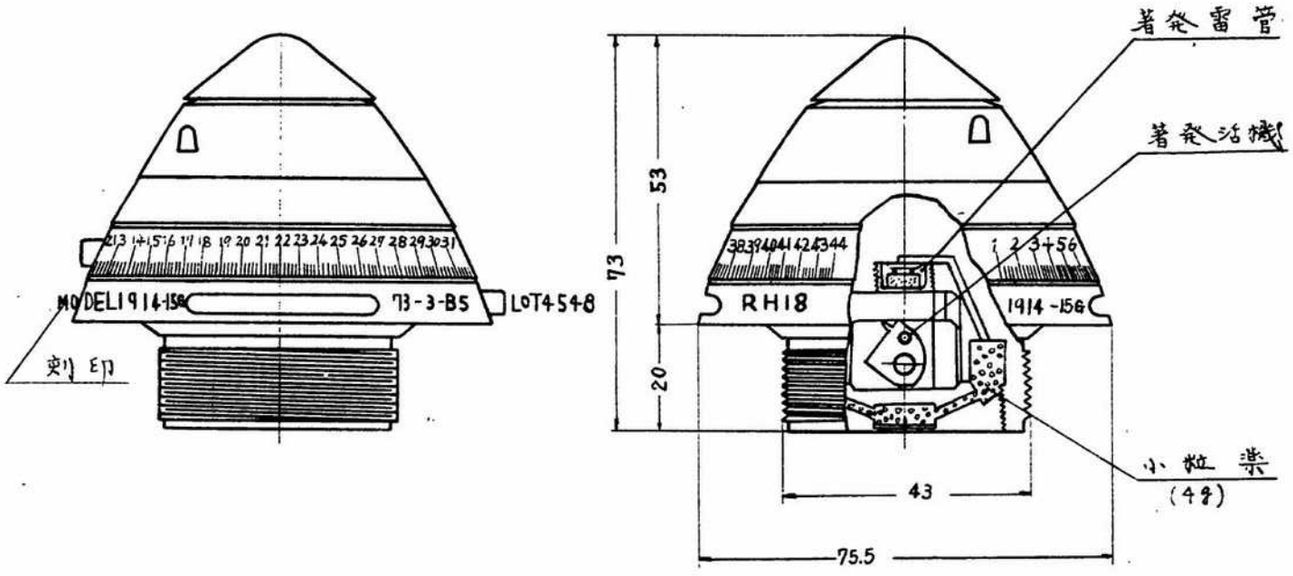

アジア歴史資料センター
Japan Center for Asian Historical Records
http://www.jacar.go.jp/

四十四秒複働信管

（一五五粍榴弾砲榴霰弾用）

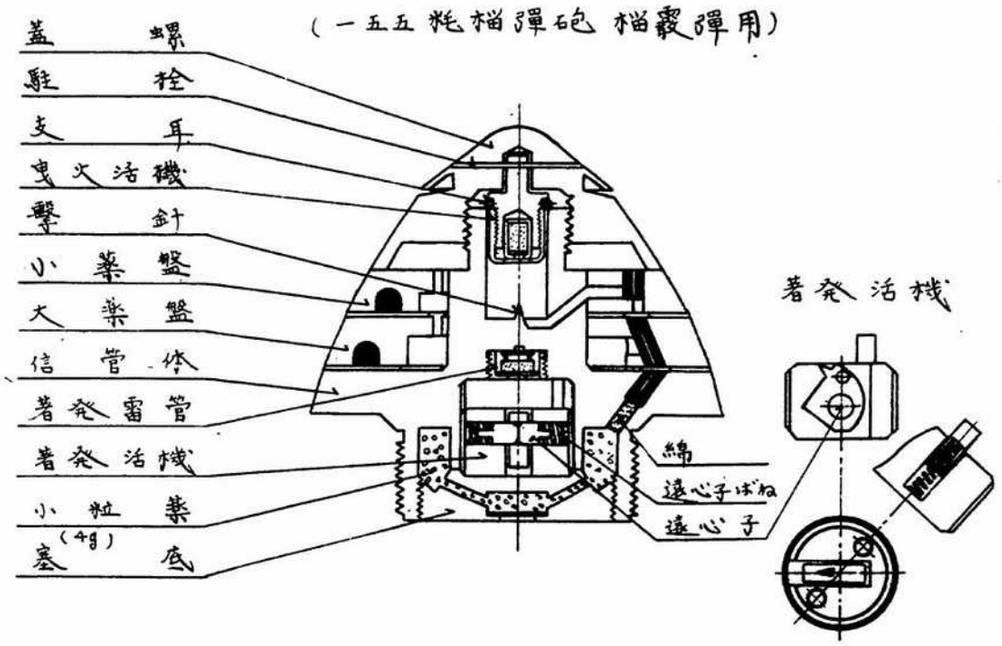

アジア歴史資料センター
Japan Center for Asian Historical Records
http://www.jacar.go.jp/

1
88

機械信管

（タバロ製）

（四・五吋高射砲尖鋭弾用）

重量 590g

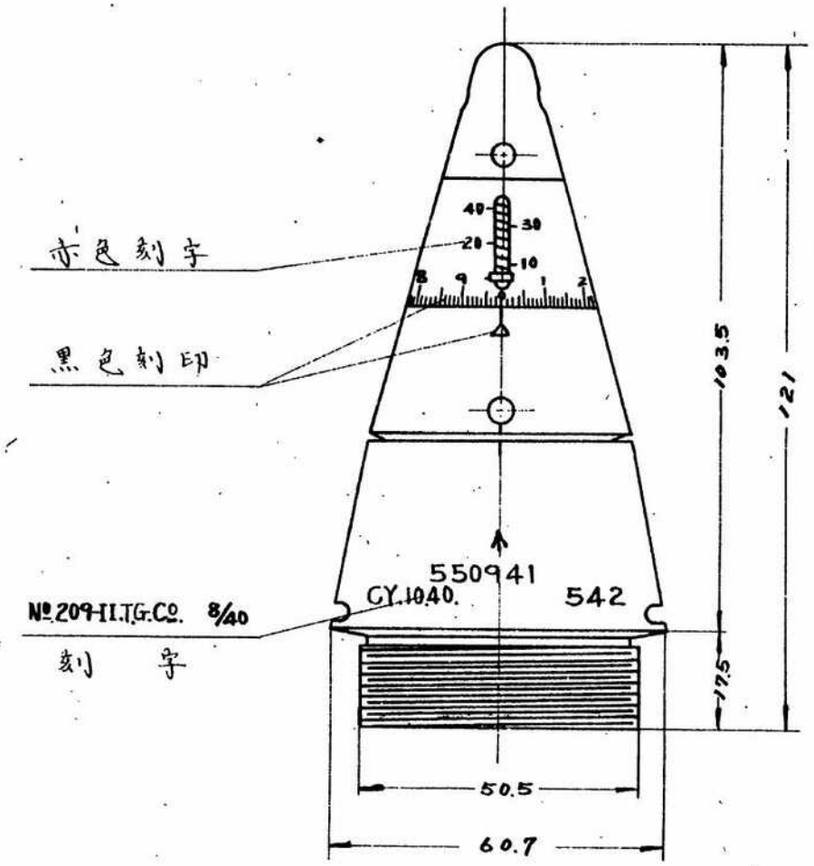

2

88

機械信管

（タバロ製）

（四、五吋高射砲弾丸鋭弾用）

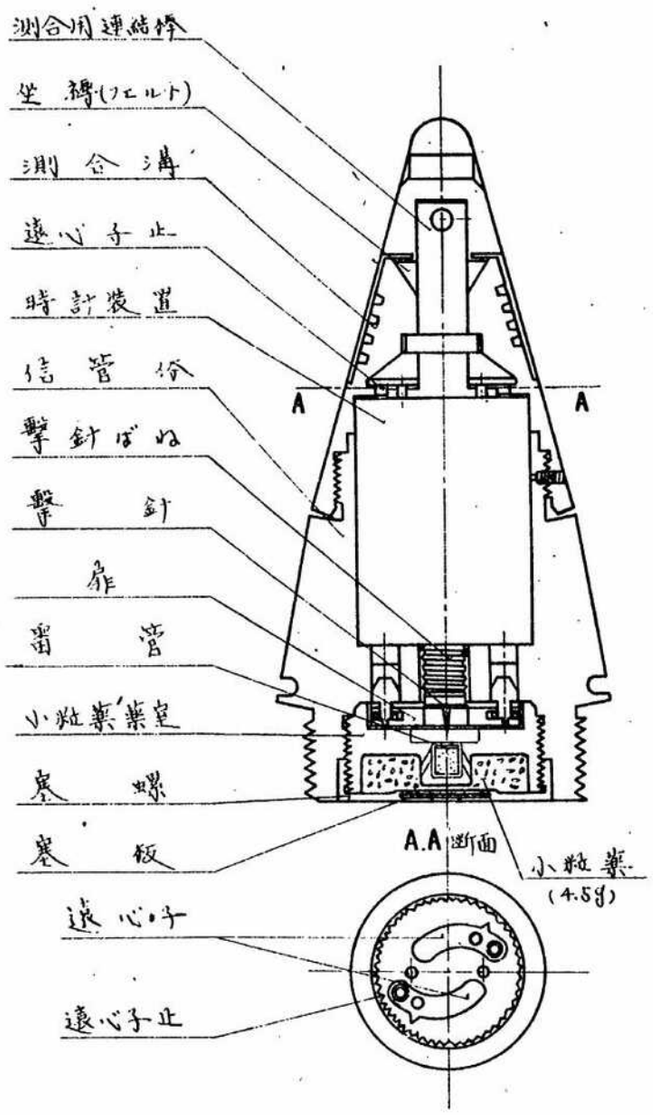

アジア歴史資料センター
Japan Center for Asian Historical Records
http://www.jacar.go.jp/

黒炸用弾底信管　重量 580g
（四、七吋加農代用弾用）

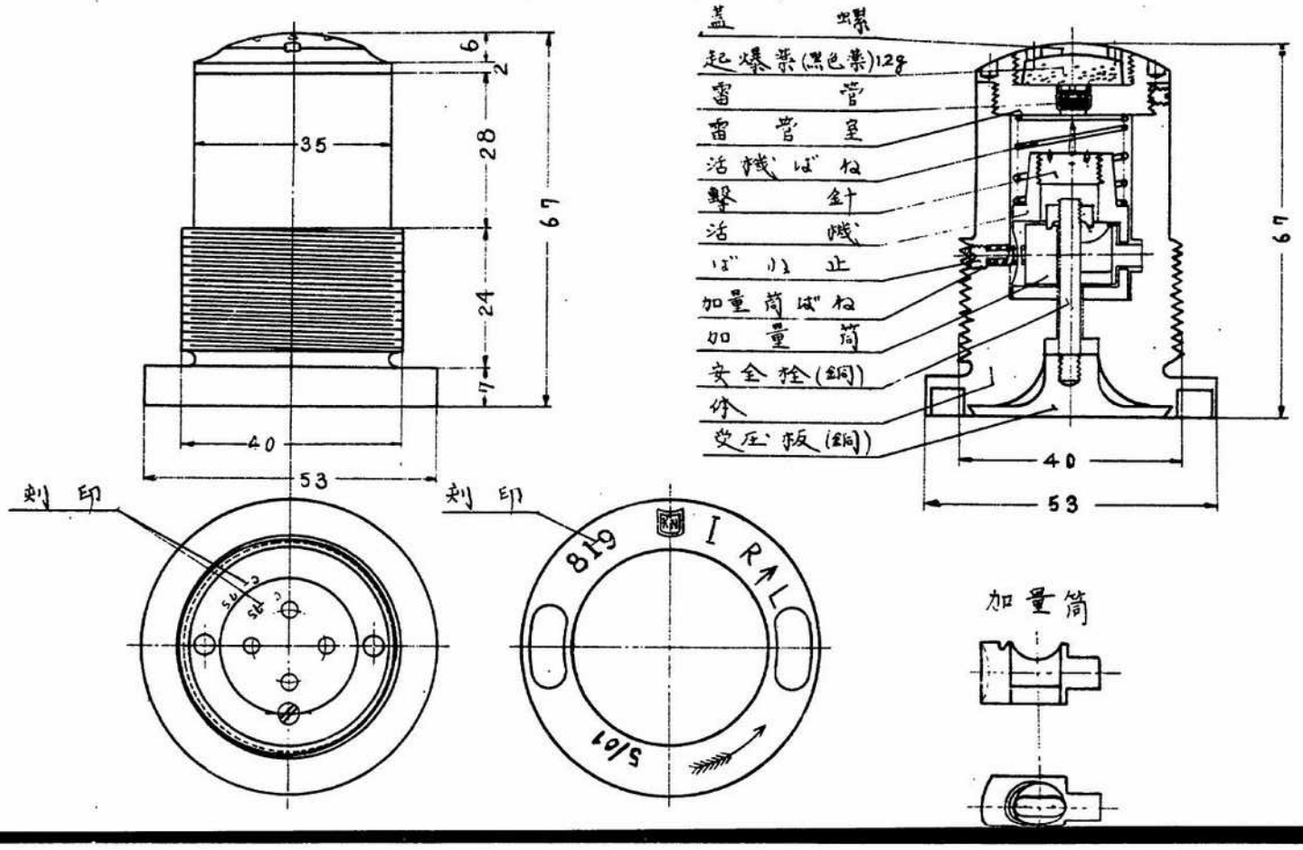

アジア歴史資料センター
Japan Center for Asian Historical Records
http://www.jacar.go.jp/

190

延期彈底信管

(四.七吋加農 破甲榴彈用)

重量 750g

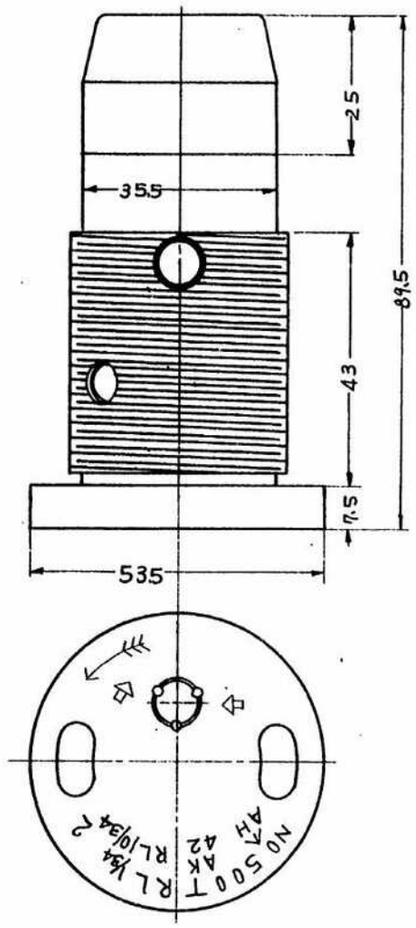

アジア歴史資料センター
Japan Center for Asian Historical Records
http://www.jacar.go.jp/

290

延期彈底信管
(四.七吋加農破甲榴彈用)

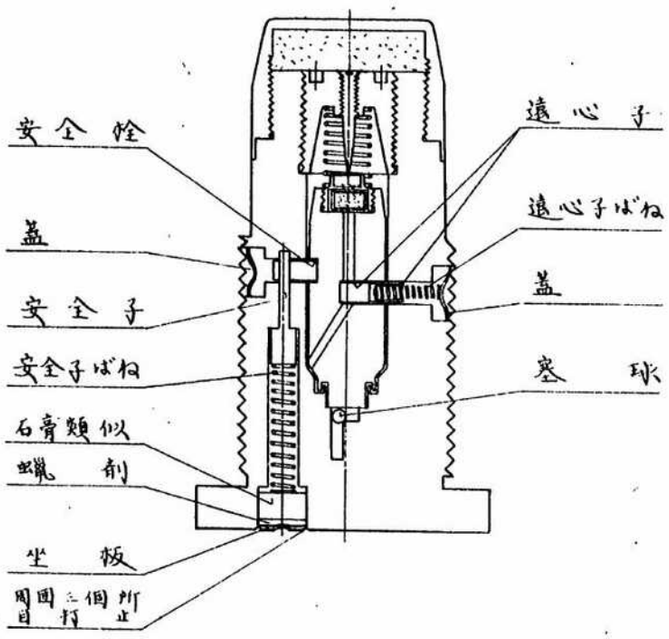

アジア歴史資料センター
Japan Center for Asian Historical Records
http://www.jacar.go.jp/

3
90

延期彈底信管
(四、七吋加農破甲榴彈用)

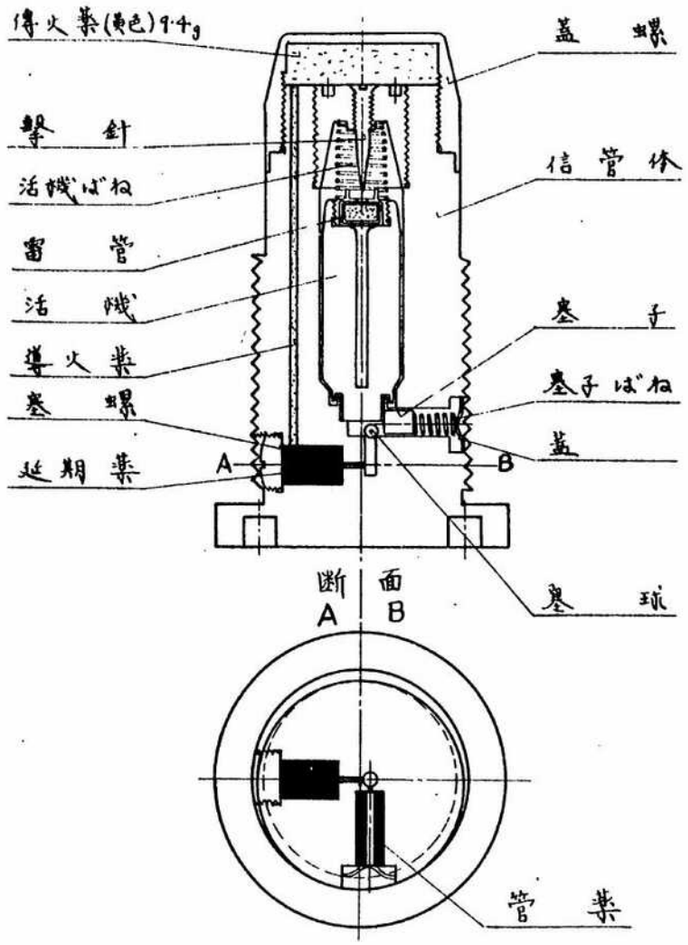

1
91

二働彈底信管
(六九二吋 十五吋 加農彈藥 被帽徹甲彈用)
重量 1K275g

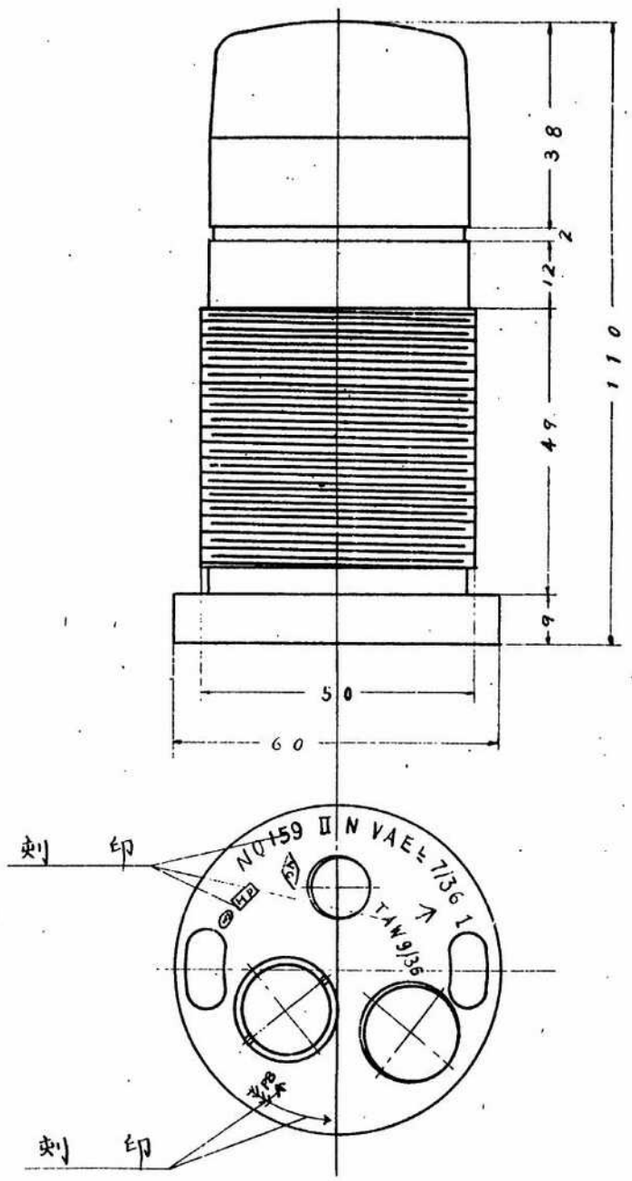

アジア歴史資料センター
Japan Center for Asian Historical Records
http://www.jacar.go.jp/

2、
91

二働彈底信管

(六吋 九、二吋 十五吋 加農彈薬被帽徹甲彈用)

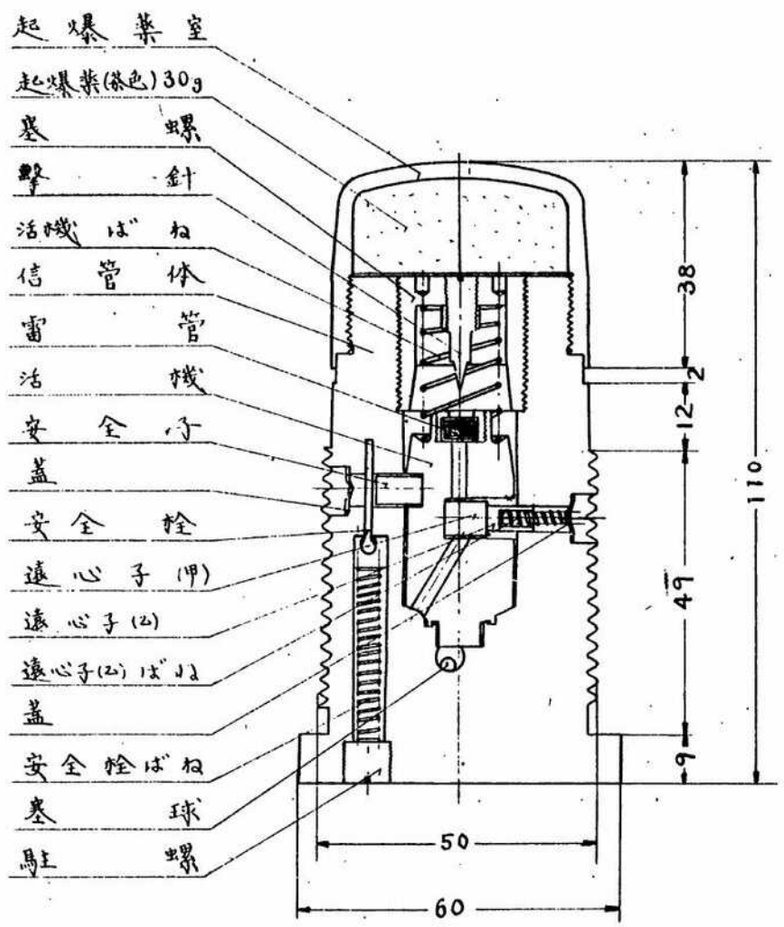

アジア歴史資料センター
Japan Center for Asian Historical Records
http://www.jacar.go.jp/

二働彈底信管

（六吋加農 九二吋加農 十五吋加農 被帽徹甲彈用）

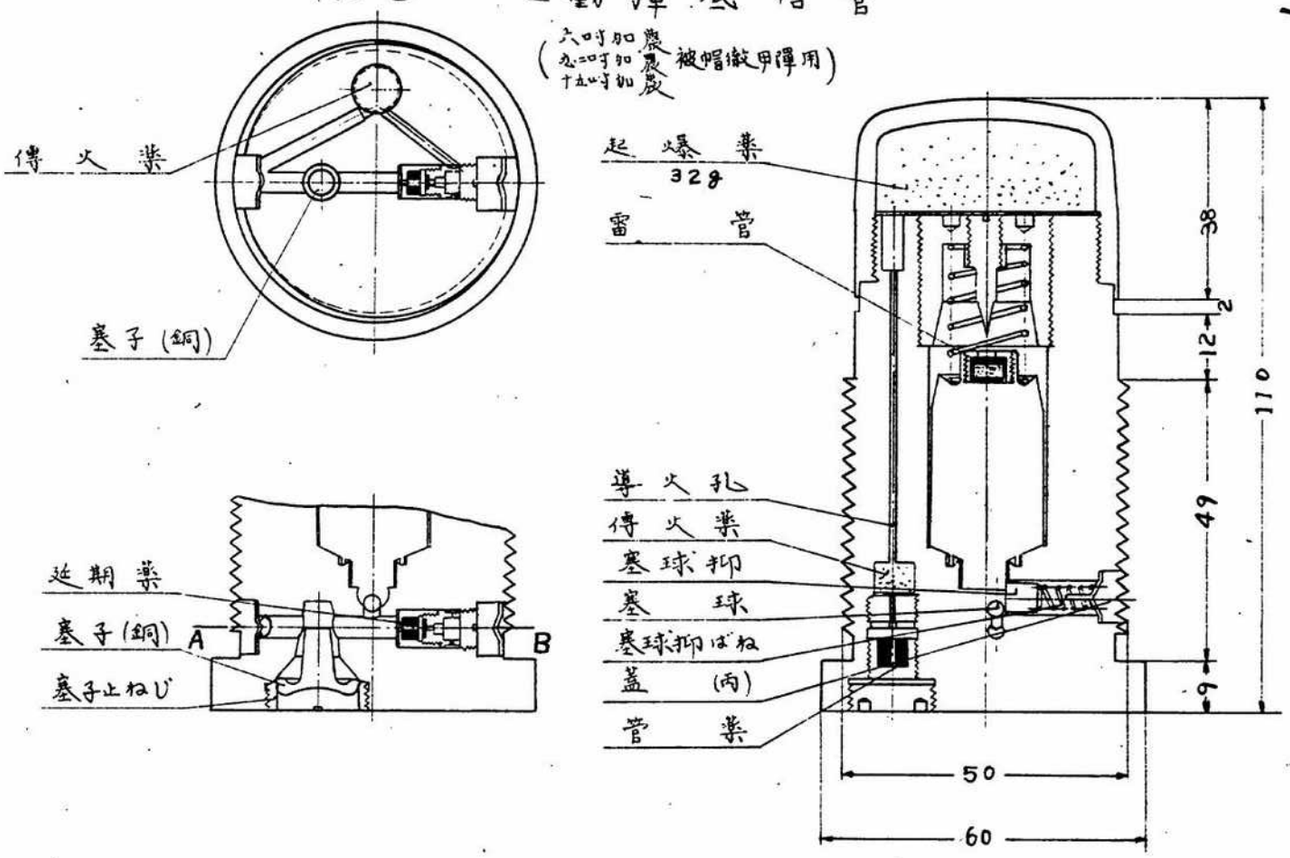

アジア歴史資料センター
Japan Center for Asian Historical Records
http://www.jacar.go.jp/

4
91

二働彈底信管
延期測合裝置

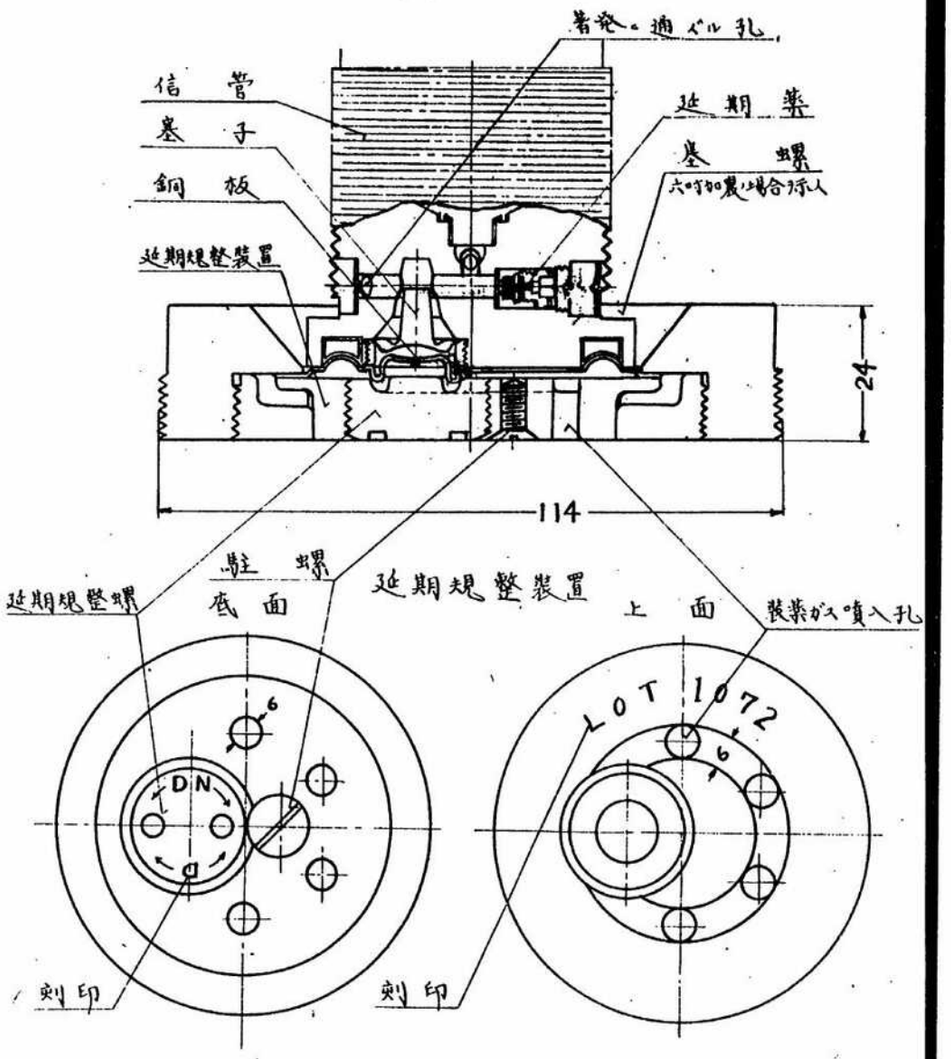

裝藥ガス，圧力ニ依リ延期規整螺ヲねじ込ミタル場合ハ信管，塞子カ作用セズ着発トナリねじ込マサル場合ハ信管，塞子作用シテ着発，孔ヲ塞ギ延期トナル

黒炸用彈底信管
(心二吋加農破甲稲彈用)
重量 640g

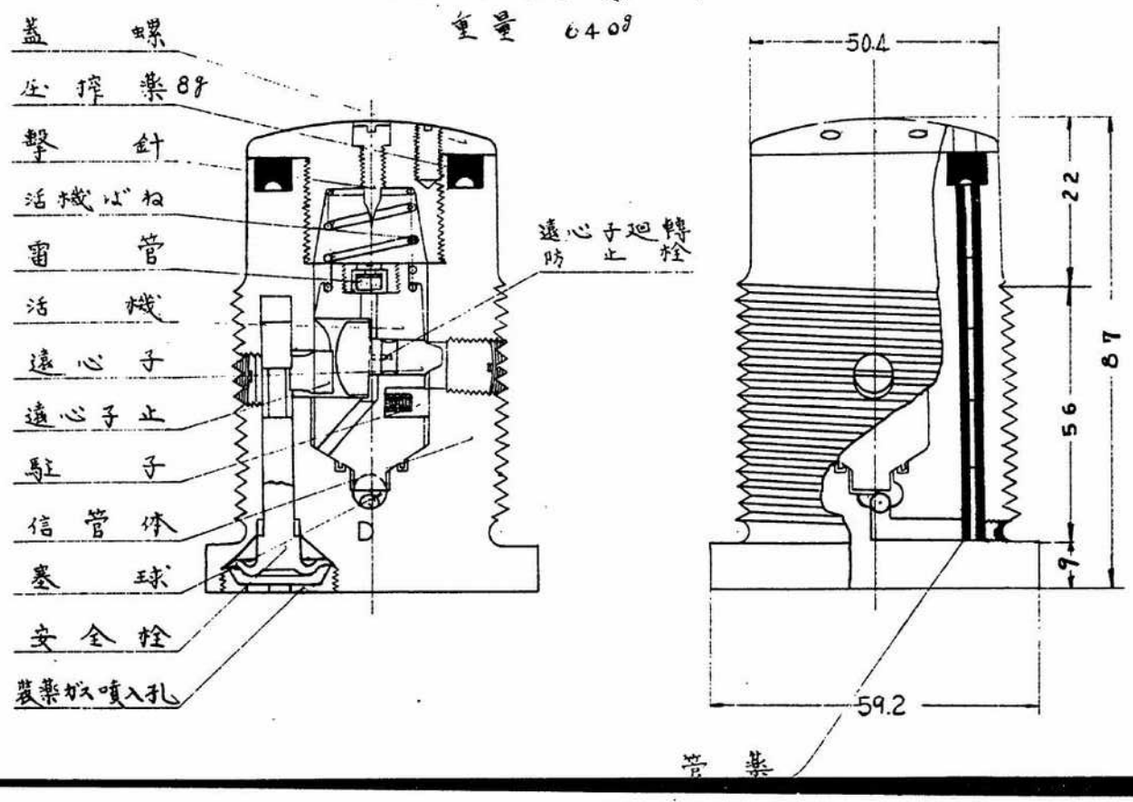

アジア歴史資料センター
Japan Center for Asian Historical Records
http://www.jacar.go.jp/

2

92

黒炸用弾底信管

（九二吋加農砲用榴弾用）

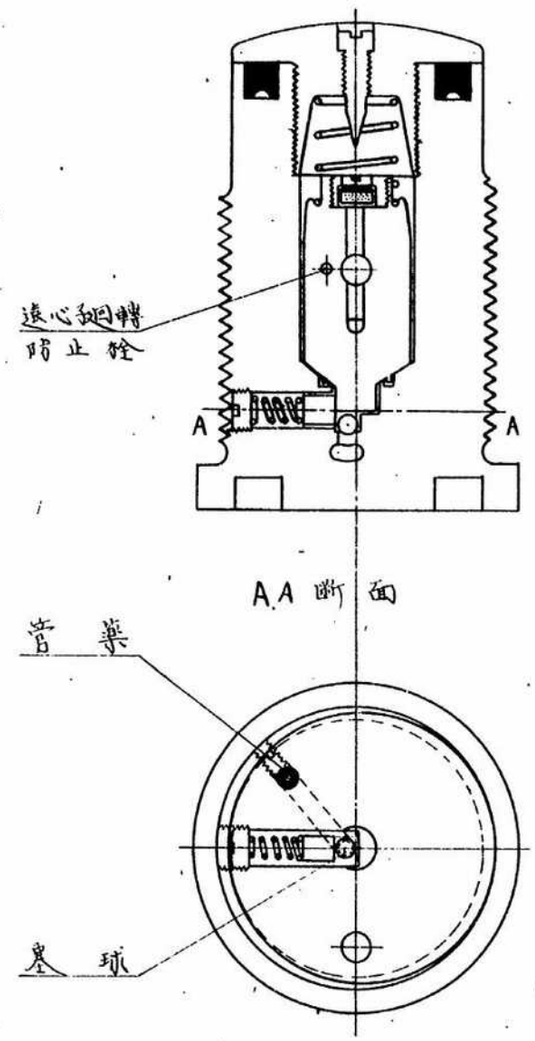

1
93

曳光弾底信管

(二ポンド速射砲弾薬曳光徹甲弾弾薬筒用)

重量 135g

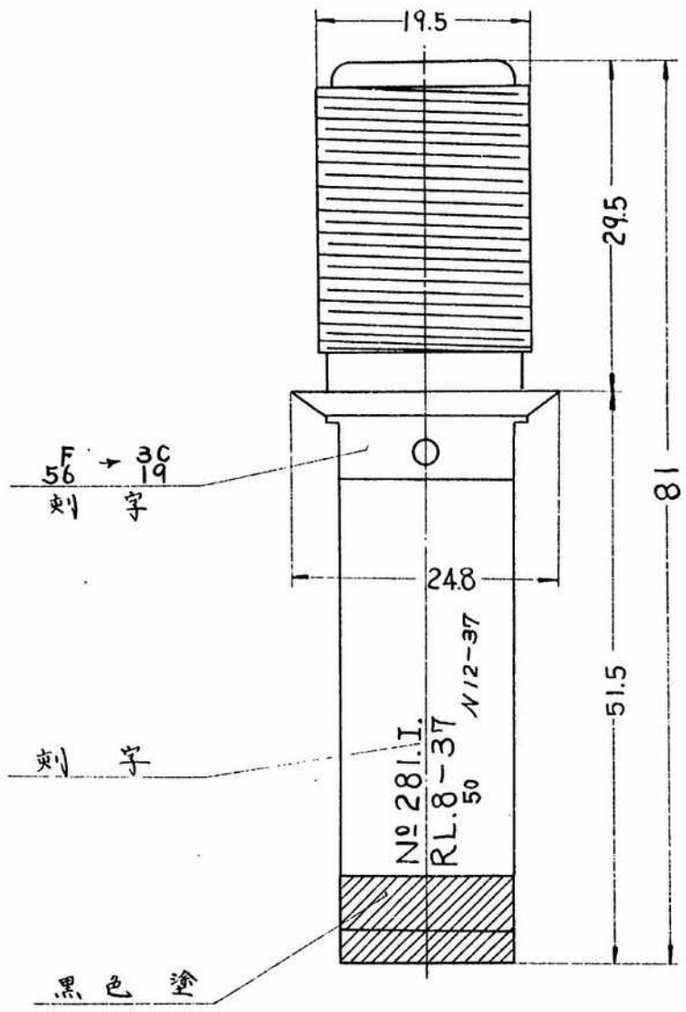

293

曳光弾底信管

(二ポンド速射砲弾薬曳光徹甲弾弾薬筒用)

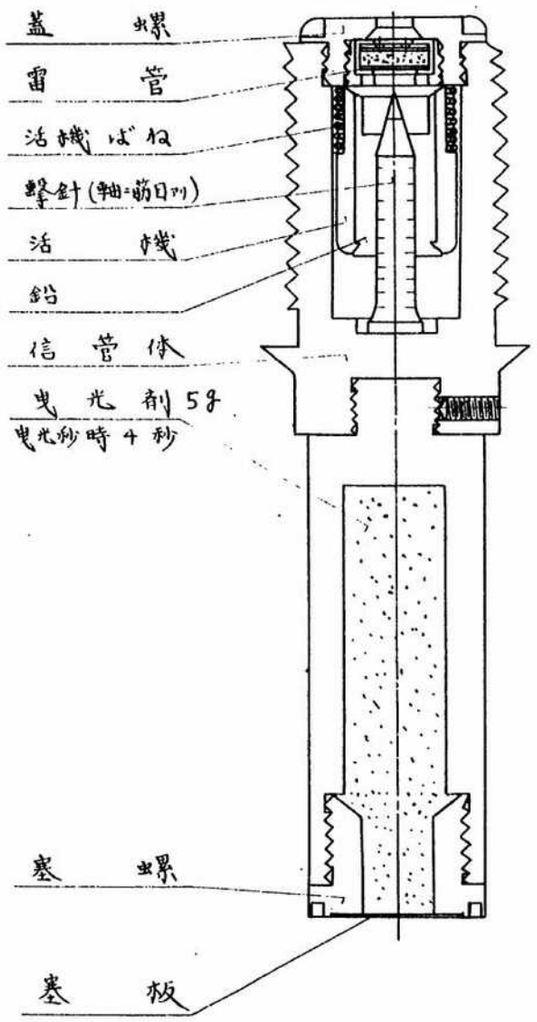

アジア歴史資料センター
Japan Center for Asian Historical Records
http://www.jacar.go.jp/

小彈底信管

(三十七粍砲破甲榴彈用)
重量 60g

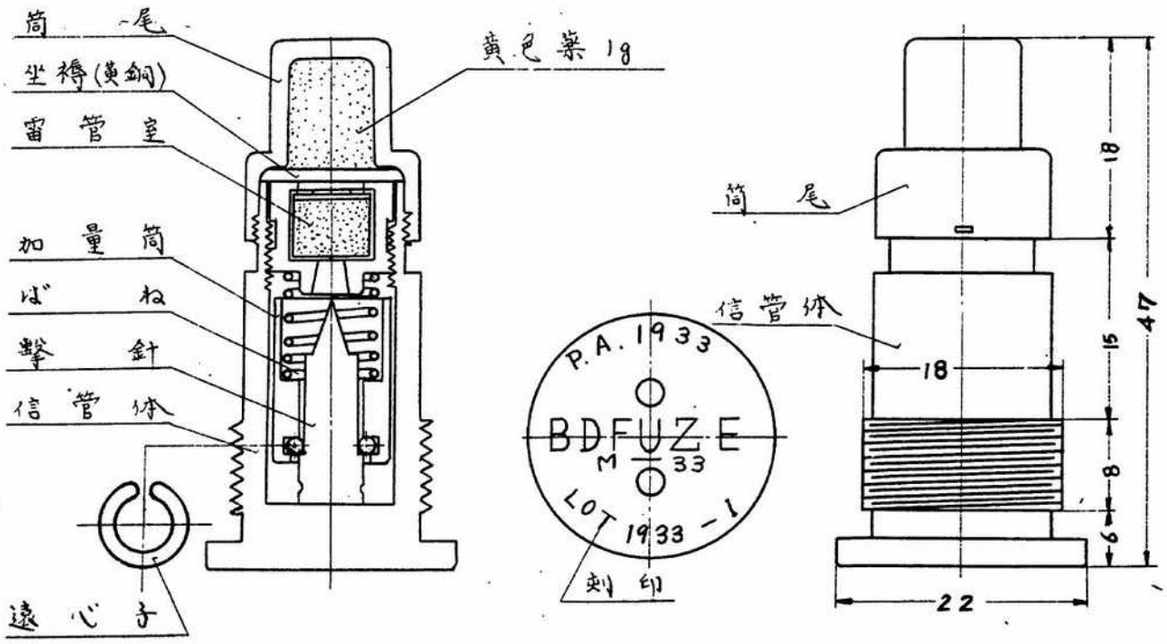

アジア歴史資料センター
Japan Center for Asian Historical Records
http://www.jacar.go.jp/

95

起爆筒

（三・七吋高射砲 四・五吋高射砲 英三吋高射砲 火鋭弾用）

重量 410g

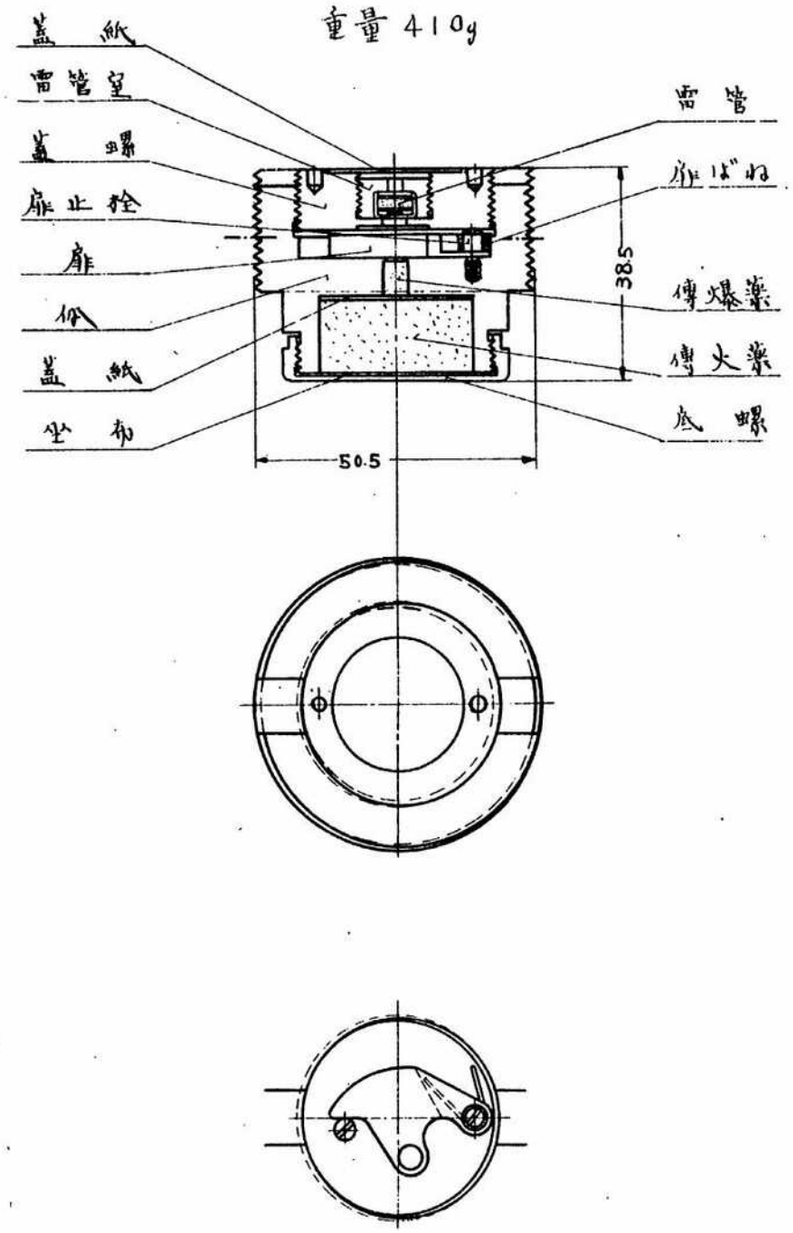

アジア歴史資料センター
Japan Center for Asian Historical Records
http://www.jacar.go.jp/

起爆筒　　重量 60g
（六吋加農尖鋭彈用）

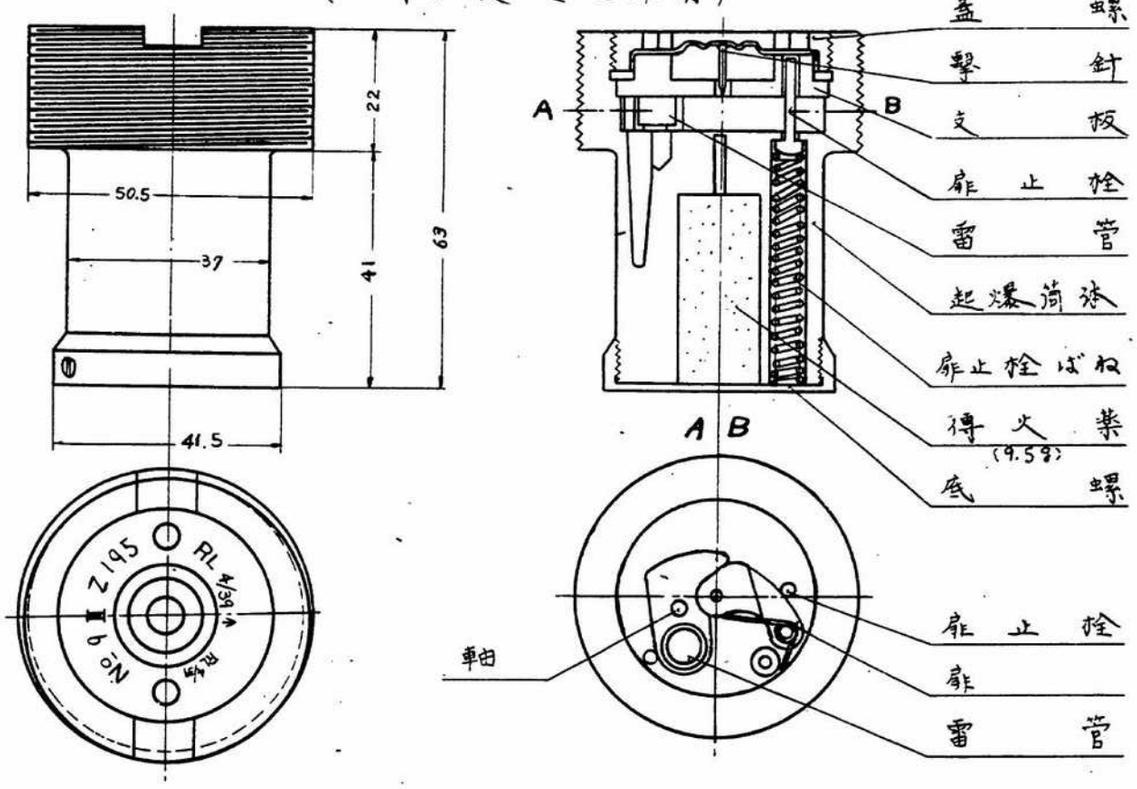

アジア歴史資料センター
Japan Center for Asian Historical Records
http://www.jacar.go.jp/

曳光剤 壹　　重量 80g
(二十五封度野砲 曳光徹甲彈用)

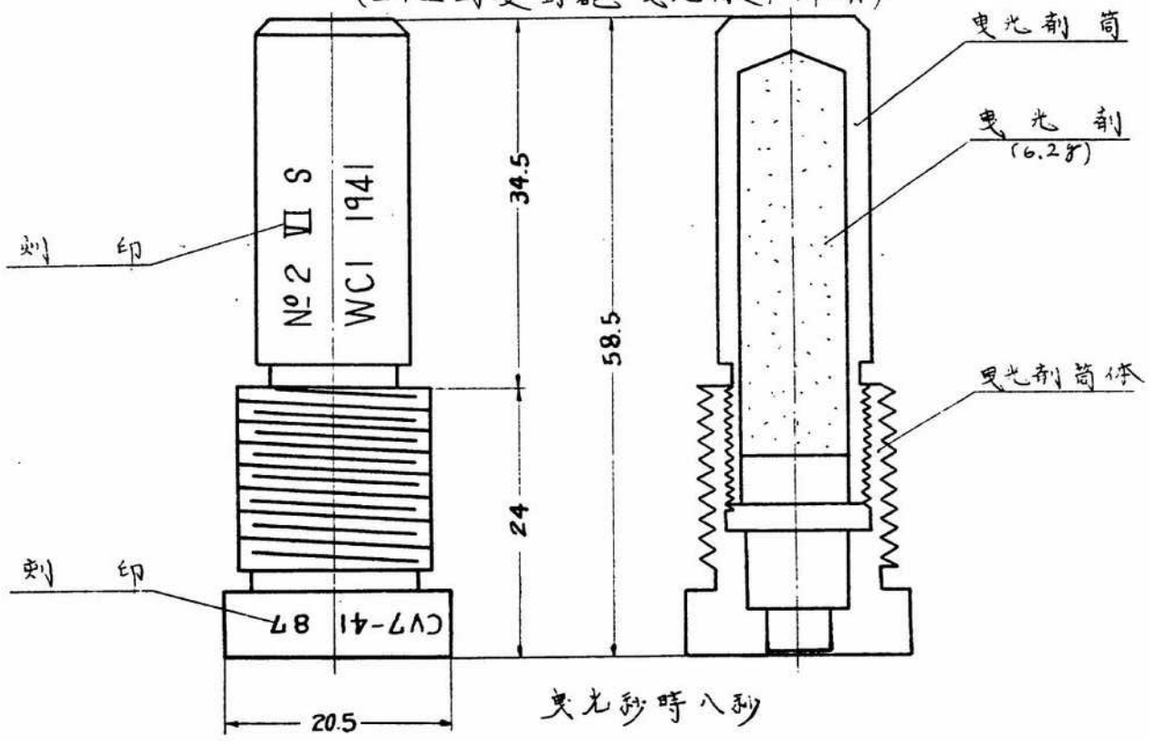

曳光秒時八秒

アジア歴史資料センター
Japan Center for Asian Historical Records
http://www.jacar.go.jp/

曳光剤点火具

（ボ式四〇粍高射機関砲弾薬
曳光尖鋭弾弾薬筒甲用）

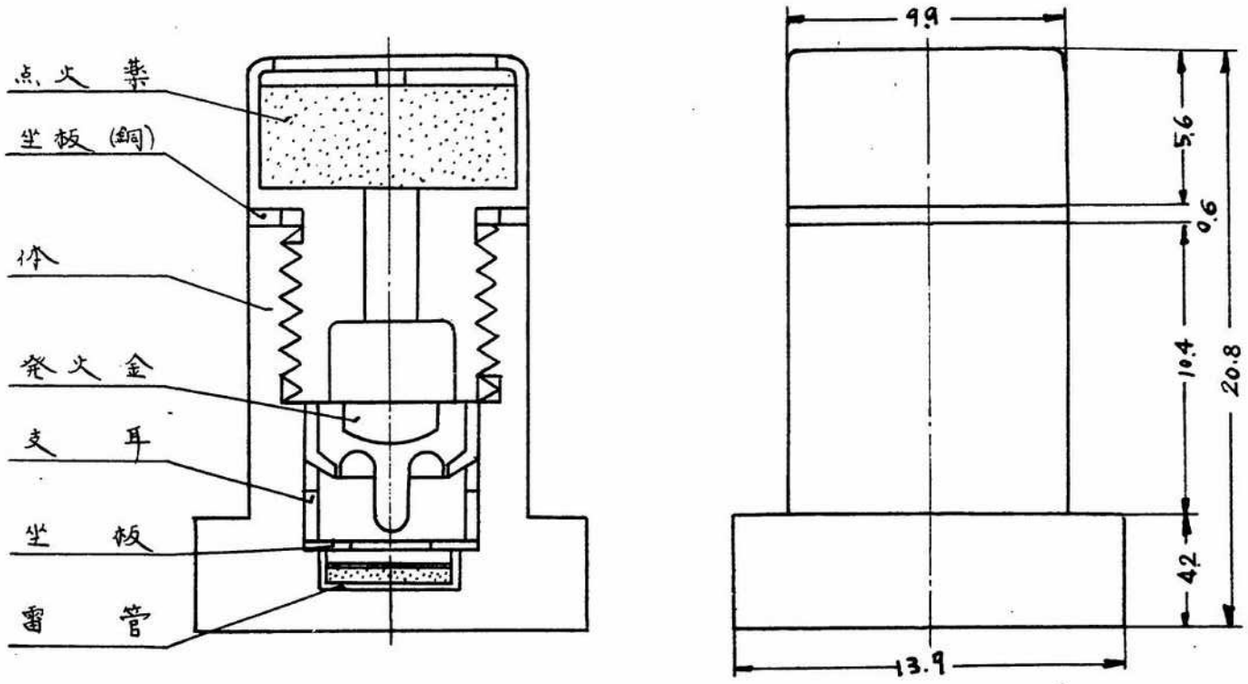

アジア歴史資料センター
Japan Center for Asian Historical Records
http://www.jacar.go.jp/

99

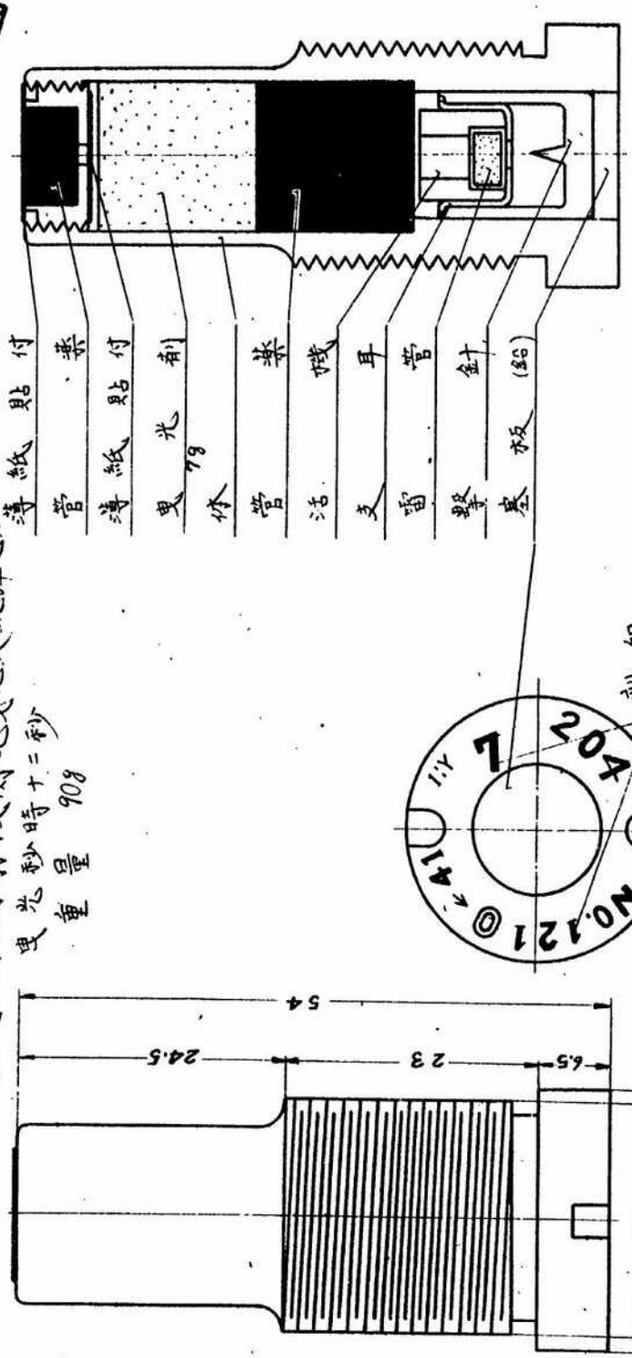

曳光剤
(ボ式四十粍高射機関砲曳光弾2)
曳光秒時十二秒
重量 90g

昆式三瓦爆管

(英三吋高射砲 ケ八対度野砲
四.五吋稍弾砲 二ナ五対度野砲 用
三.七吋猟弾砲)

重量 85g

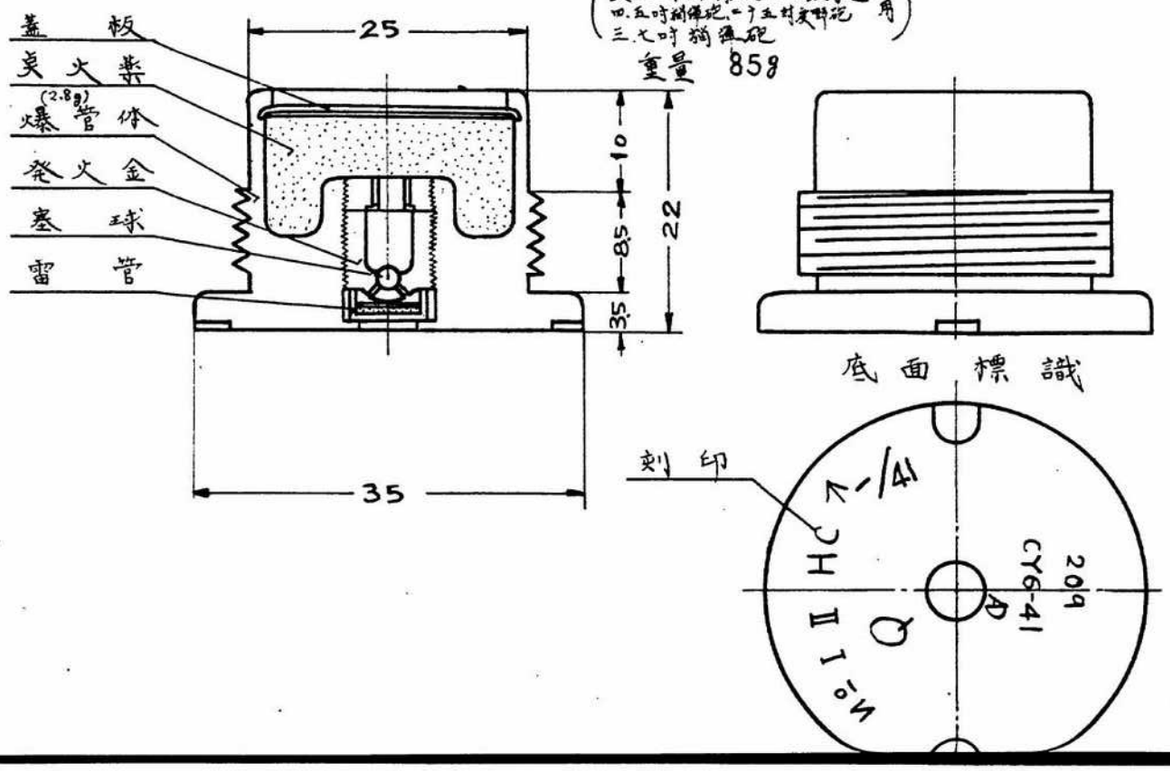

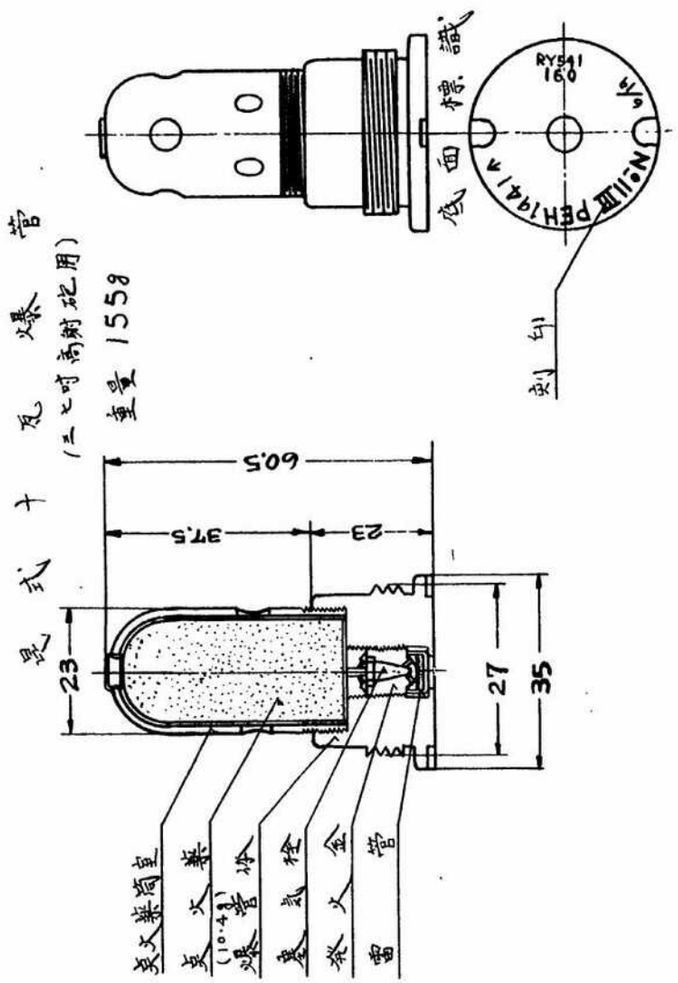

アジア歴史資料センター
Japan Center for Asian Historical Records
http://www.jacar.go.jp/

102

混式二十八瓦爆管　重量 275g

(四、五吋高射砲尖鋭彈彈薬筒用)

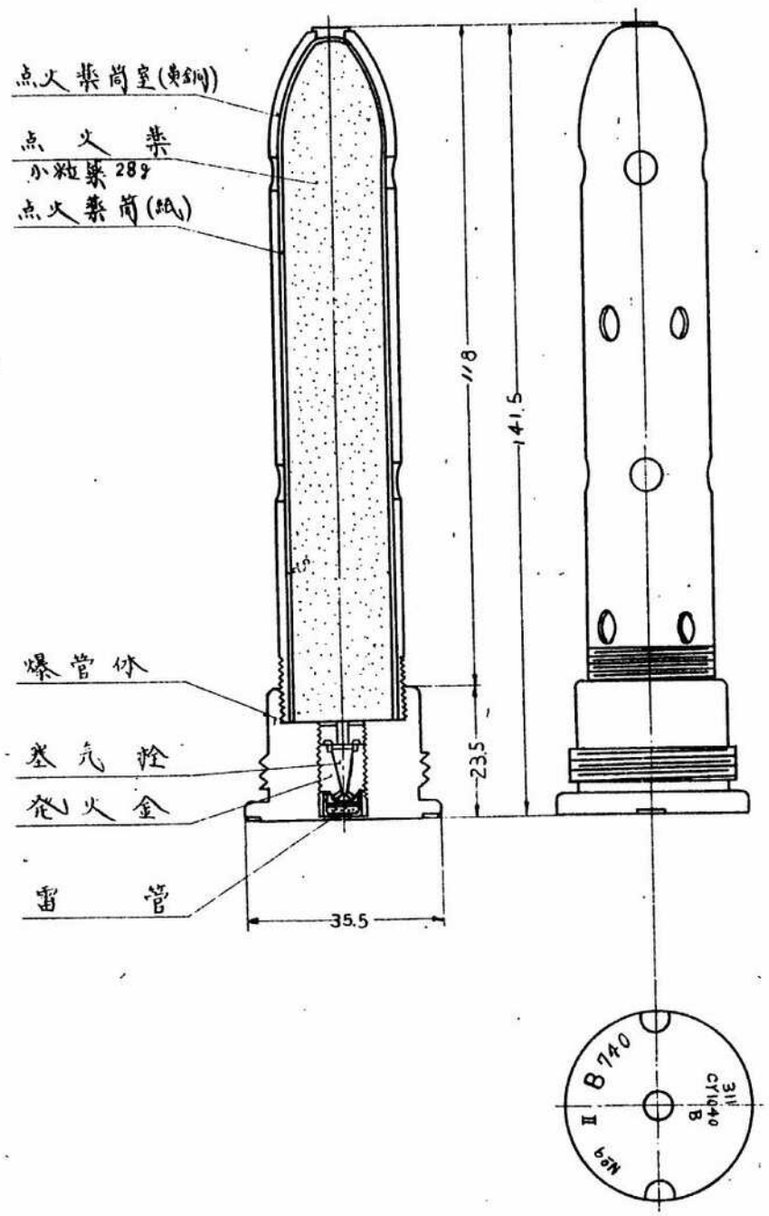

めくれず

アジア歴史資料センター
Japan Center for Asian Historical Records
http://www.jacar.go.jp/

ボ式 三1瓦 爆管

(ボ式四十粍高射機関砲用)
重量 70g

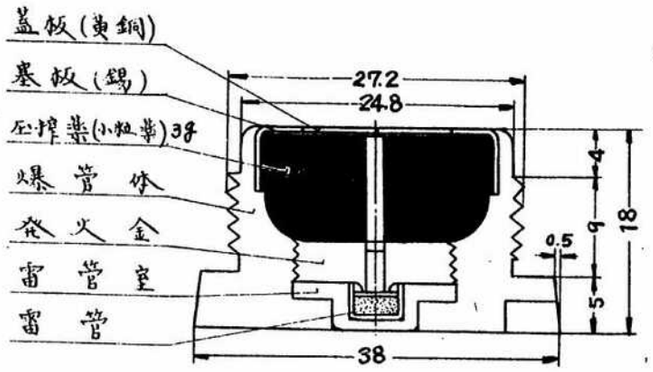

アジア歴史資料センター
Japan Center for Asian Historical Records
http://www.jacar.go.jp/

1

104

四瓦爆管

（二封度速射砲用）

重量 45g

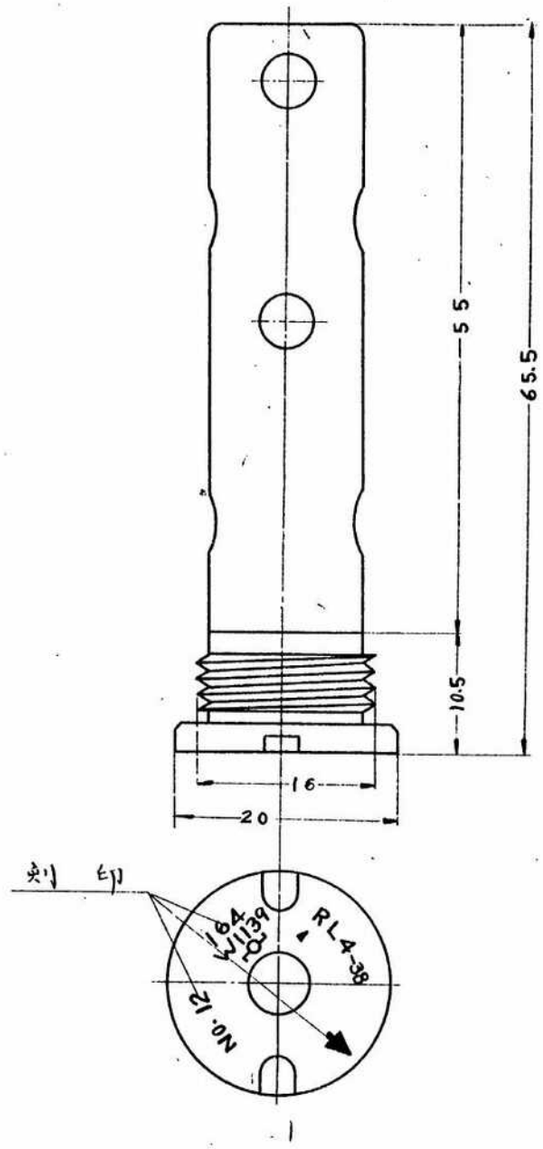

アジア歴史資料センター
Japan Center for Asian Historical Records
http://www.jacar.go.jp/

2

104

四瓦爆管

(二封度速射砲用)

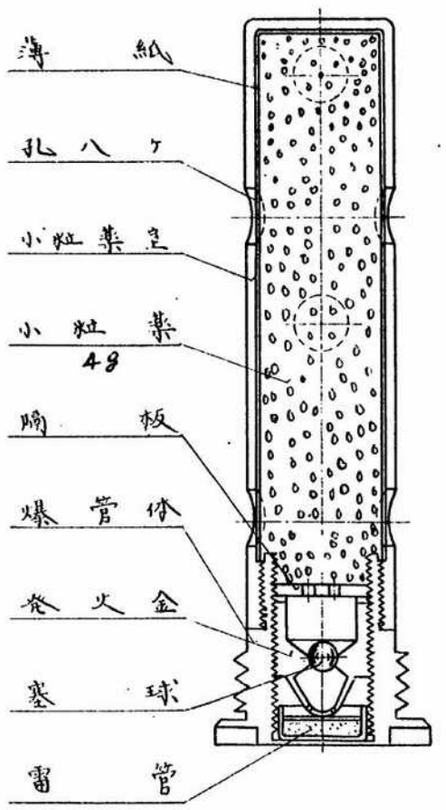

アジア歴史資料センター
Japan Center for Asian Historical Records
http://www.jacar.go.jp/

105

擊発門管

重量 20g

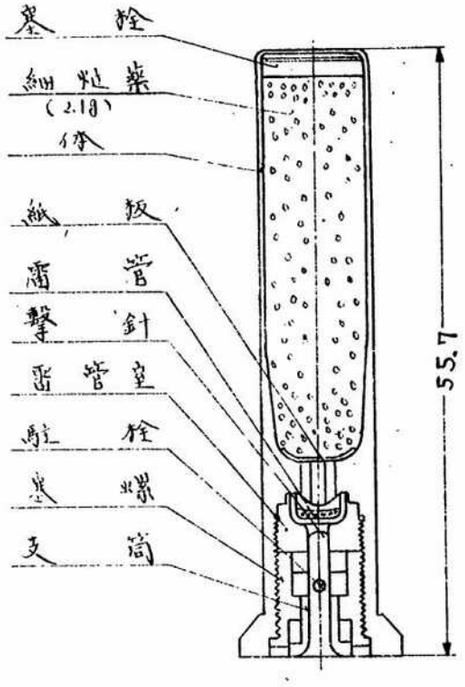

アジア歴史資料センター
Japan Center for Asian Historical Records
http://www.jacar.go.jp/

106

電気門管

重量 25g

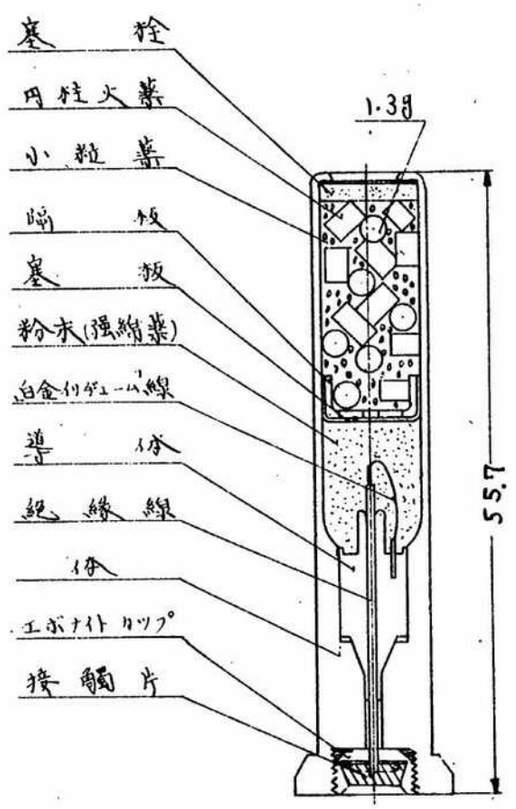

起爆筒　重量390g

（火三吋高射砲 彈藥
四型高射猫彈彈藥筒甲乙丙 用）

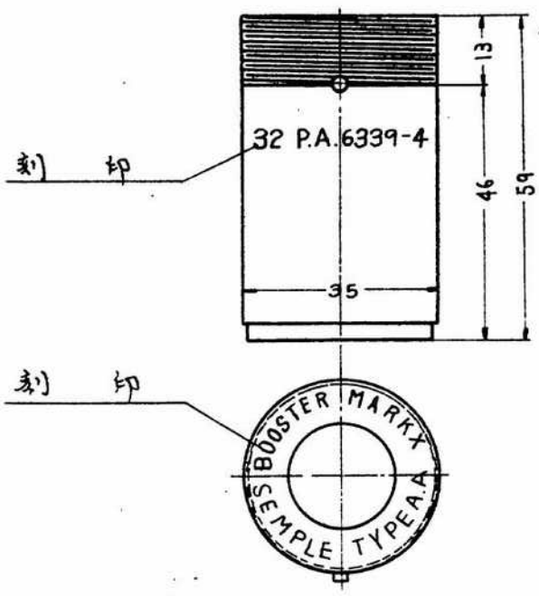

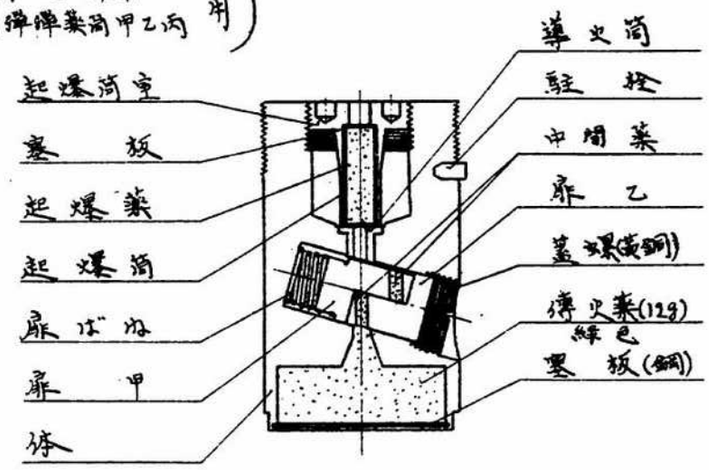

アジア歴史資料センター
Japan Center for Asian Historical Records
http://www.jacar.go.jp/

アジア歴史資料センター
Japan Center for Asian Historical Records
http://www.jacar.go.jp/

アジア歴史資料センター
Japan Center for Asian Historical Records
http://www.jacar.go.jp/

アジア歴史資料センター
Japan Center for Asian Historical Records
http://www.jacar.go.jp/

国立公文書館
分類
(支) (赤)
配架番号
3 A
14
19-4

アジア歴史資料センター
Japan Center for Asian Historical Records
http://www.jacar.go.jp/

SHIPPING ADVICE # 10112
BOOK # 2
ITEM # 12-4

必

陸技壹車報第一六號

昭和七年十一月

各種彈丸ニ對スル戰車抗力試驗報告

2813

昭和八年一月
陸軍技術本部第一部

国立公文書館
分類
配架番号 19-4

アジア歴史資料センター
Japan Center for Asian Historical Records
http://www.jacar.go.jp/